Traxion®

SAFETY FOR MOBILITY

KONSTRUKTEUR, HERSTELLER,
VERTRIEB VON
KUPPLUNGSLÖSUNGEN UND
UNTERFAHRSCHUTZ

KUPPLUNGEN

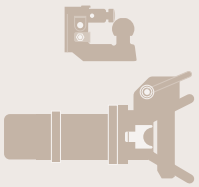

SCHLUSSTRAVERSEN



SCHLUSSTRAVERSEN
LEICHTE NFZ

UNTERFAHR-
SCHUTZ

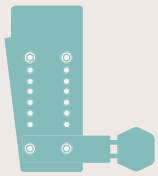

ZUGÖSEN

SATTEL-
KUPPLUNGEN



INNOVATION

SICHERHEIT

EFFIZIENZ

im Dienst der
Nutzfahrzeuge

Traxion®
SAFETY FOR MOBILITY

Ein NEUER Ansatz für die Branche...

Wir konstruieren, fertigen und vertreiben innovative Kupplungslösungen und Unterfahrschutzsysteme für Nutzfahrzeuge: leichte Nutzfahrzeuge, Lkw und Anhänger. Eine Tätigkeit, die uns mit Stolz auf alles erfüllt, was wir der Branche bieten...

Anders wagen, nachhaltig erfolgreich sein! Seit unserem Markteintritt 2011 haben wir uns schnell als feste Größe im Bereich Kupplungen und Heckschutz für Nutzfahrzeuge etabliert.

Neue Wege gehen, damit auf der Straße alles rollt! Unsere innovativen technischen Lösungen überzeugen Großkunden wie KMU, die darin sichere, leicht zu montierende und flexibel einsetzbare Systeme sehen.

Die Sicherheit der Nutzer und aller anderen Verkehrsteilnehmer gewährleisten. Geschätzt für ihre Qualität, ihre Robustheit und ihre vielfältigen Funktionen sind die von uns konstruierten, gefertigten und vertriebenen Produkte zertifiziert und erfüllen die strengsten Sicherheitsnormen.

Die Anforderungen von morgen vorwegnehmen. Tag für Tag erweitern wir unser Sortiment, um neuen Vorschriften und Anforderungen gerecht zu werden.

SAFETY FOR MOBILITY



UNSER BERUF

Ausrüster



UNSERE MISSION

Sicherheit



UNSER KOMPETENZFELD

Kupplungen und Heckschutz



UNSER SPIELFELD

Europa

INHALT

INDEX 4
KUPPLUNGEN 13
SCHLUSSTRAVERSEN 61
SCHLUSSTRAVERSEN FÜR LEICHTE NFZ 81
UNTERFAHRSCHUTZ 93
ZUGÖSEN 135
SATTELKUPPLUNGEN 143



INDEX

Codes	Seiten
T151 00 03	54
T151 00 04	41/47
T151 00 11	39
T151 00 17	54
T151 00 18	54
T151 00 19	41/47
T152 00 11	45
T152 00 32	41
T152 00 64	43/45/49/57
T152 00 76	43/49/57
T152 00 91	35/37/43/45
T152 01 30	29/32/42/43/48/49/50/52/53/57
T152 01 31	42/43/48/49/50/52/53/57
T152 01 32	42/43/44/45/46/48/49/52/53/57
T152 01 49	49/51
T152 01 65	43
T152 01 73	43/45/57
T152 01 75	43/49/57
T152 01 78	35/37/43/45
T152 01 79	43/45
T152 01 81	35/37/43/45
T152 01 82	49/57
T152 01 83	43/49/57
T152 01 85	43
T152 01 86	35/37/43/49/51
T152 01 87	43/49/51
T152 01 88	43/45
T152 01 89	49/57
T152 01 92	49
T152 01 93	45
T152 01 95	43/49/57
T152 02 16	49/57
T152 02 17	43/49/57
T152 02 19	53
T152 02 27	43
T152 02 28	39/45
T152 02 51	39/45
T152 02 52	39/45
T152 02 54	33
T152 02 55	33
T152 02 56	33
T152 02 57	33
T152 02 58	33
T152 03 03	49/51
T152 03 04	49/51
T152 03 05	49/51
T152 03 06	49/51
T152 03 07	49/51
T152 03 08	49/51
T152 03 09	49/51
T152 03 10	49/51
T152 03 12	49/51
T152 03 13	49/51
T152 03 14	49/51
T152 03 15	49/51
T152 03 23	55
T152 03 25	55
T152 03 26	55
T152 03 27	55
T152 03 31	57
T152 03 32	57
T152 03 33	57
T152 03 34	57
T152 03 35	33/37/57
T152 03 36	57
T152 03 37	57
T152 03 39	57
T152 03 41	57
T152 03 45	57
T152 03 89	31
T152 03 90	31
T152 03 91	31
T152 03 92	31
T152 03 93	31
T152 03 94	31
T152 03 95	31
T152 03 99	31
T152 04 05	31
T152 04 06	47
T152 04 07	47
T152 04 08	47
T152 04 09	47
T152 04 10	47
T152 04 39	55
T152 04 54	35/37
T152 04 55	35/37
T152 04 56	35/37
T152 04 58	35/37
T152 04 59	35
T152 04 60	35/37
T152 04 61	35
T152 04 62	35
T152 04 67	55
T152 04 68	55
T152 04 69	55
T152 04 70	35
T152 04 71	57
T152 04 72	57
T152 04 73	57
T152 04 74	57
T152 04 75	57
T152 04 76	57
T152 04 77	57
T152 04 78	57
T152 04 79	57
T152 04 83	31
T152 04 89	55
T152 04 94	49
T152 04 95	49/51
T152 04 98	49/51
T152 05 06	35/37
T152 05 09	39
T152 05 29	43/45/49/51
T152 05 31	31
T152 05 41	41
T152 05 55	33
T152 05 61	35
T152 06 03	43/45/49/57
T152 06 04	43/45
T152 06 07	43/45
T152 06 09	43/45
T152 06 11	43/45
T152 06 12	45
T152 06 14	43
T152 06 17	43/45/57
T152 06 18	43/45/57
T152 06 19	43/45
T152 06 20	43
T152 06 21	43
T152 06 22	43/45/57
T152 06 25	43/45
T152 06 33	35/37
T152 06 37	35/37
T152 06 38	35/37
T152 06 39	35/37
T152 06 40	37
T152 06 41	37
T152 06 45	34/35/36/37/38/40
T152 06 46	57
T152 06 47	57
T152 06 49	43/45
T152 06 50	59
T152 06 55	35/37
T152 06 56	35/37
T152 06 60	59
T152 06 64	39/45
T152 06 66	39/45
T152 06 67	39/45
T152 06 68	37
T152 06 69	37
T152 06 88	43
T152 06 92	59
T152 06 93	59
T152 06 94	59
T152 06 95	59
T152 06 96	59
T152 06 97	59
T152 06 98	59
T152 07 07	59
T152 07 17	47
T152 07 31	59
T152 07 32	59
T152 07 33	39
T152 07 34	39
T152 07 35	39/45
T152 07 36	39
T152 07 40	35/37
T152 07 55	37
T152 07 67	39
T152 07 68	58
T152 07 70	43
T152 07 71	43
T152 07 72	43
T152 07 73	43
T152 08 04	45
T152 08 05	45
T152 08 06	45
T152 08 07	45
T152 08 08	45
T152 09 98	43
T152 71 00	41
T153 00 04	141
T153 00 14	141
T153 00 16	141
T153 00 17	141
T153 00 24	141
T153 00 25	141
T153 00 35	141
T153 00 46	141
T153 00 58	141
T153 10 41	138/139/141
T154 00 05	147
T154 00 06	147
T154 00 07	147
T154 00 19	147
T154 00 31	147
T154 00 37	147
T154 00 48	147
T154 00 50	145/147/151
T154 00 55	147
T154 00 58	147
T154 00 72	147
T154 00 73	147
T154 00 79	145/147/149
T154 00 83	145/149/151
T154 00 88	151
T154 00 89	147
T154 00 90	147
T154 00 92	145
T154 00 93	145
T154 01 01	145
T154 01 26	149/151
T154 01 29	149/151
T154 01 31	149
T154 01 35	149
T154 01 38	149
T154 01 40	149/151
T154 01 41	149
T154 01 42	149
T154 01 43	149/151
T154 01 47	149
T154 01 49	149
T154 01 52	149
T154 01 53	149
T154 01 54	149
T154 01 55	149
T154 01 56	149
T154 01 57	149
T154 01 59	149/151
T154 01 60	151
T154 01 61	149
T154 01 62	149/151
T154 01 64	149/151
T154 01 66	149/151
T154 01 67	151
T154 01 68	149/151
T154 01 71	153
T154 01 72	153
T154 01 73	153
T154 01 74	153
T154 01 75	153
T154 01 76	153
T154 01 77	153
T154 01 78	153
T154 01 79	153
T154 01 80	153
T154 01 81	153
T154 01 82	153
T154 01 83	153
T154 01 84	153
T154 01 85	153
T154 01 86	153
T154 01 87	153
T154 01 88	153
T154 01 89	153
T154 01 90	153
T154 01 91	153
T154 02 04	155
T154 02 05	155
T154 02 06	155
T154 02 07	155
T154 02 08	155
T154 02 09	155
T154 02 15	154/155
T154 02 27	149
T154 02 38	151
T154 02 39	151
T154 02 40	151
T154 02 41	151
T154 02 42	151
T154 02 43	151
T154 02 44	151
T154 02 71	147
T154 02 72	147
T154 02 73	147
T154 02 74	147
T154 02 75	147
T154 02 76	147
T154 02 77	147
T154 02 78	147
T154 02 83	151
T154 02 84	151
T154 02 85	151
T154 02 86	151
T154 02 87	151
T154 02 89	151
T154 02 90	149/151
T154 03 00	157
T154 03 02	157
T154 03 03	157
T154 03 04	157
T154 03 05	157
T154 03 06	157
T154 03 07	157
T154 03 08	157
T154 03 09	157
T154 03 10	157
T154 03 15	157
T154 03 23	157
T154 03 24	157
T154 03 28	157
T154 03 30	157
T158 01 01	31
T158 01 02	31
T158 01 03	47
T160 75 70	15/17
T160 75 71	17
T160 75 72	15
T160 75 80	17
T160 75 85	17
T205 75 00	18
T210 05 10	52/53/57
T210 05 20	52/53/57
T210 05 30	52/53/57
T220 75 00	14/15
T220 75 40	14/15
T220 76 08	16/17
T220 76 48	16/17
T225 02 50	30/31
T225 02 51	30/31
T225 02 52	30/31
T225 02 53	30/31
T225 02 54	30/31
T238 03 80	32/33
T238 03 81	32/33
T238 03 82	32/33
T238 03 83	32/33
T240 30 10	48/49
T240 30 20	48/49
T240 40 10	48/49
T240 40 20	48/49
T240 60 10	48/49
T240 60 20	48/49
T240 60 90	49
T240 70 10	50
T240 70 20	50

INDEX

Codes	Seiten
T240 80 10	50
T240 80 20	50
T250 03 10	42/43/49
T250 03 20	42/43/49
T250 04 10	42/43/49
T250 04 20	42/43/49
T250 25 10	42/43/49
T250 25 20	42/43/49
T250 25 42	46
T250 25 82	44
T268 12 10	35
T268 12 20	34
T268 20 10	34/35
T268 20 20	34/35
T268 20 25	34/35
T268 20 42	40/41/47
T268 20 80	38
T268 50 10	36
T268 50 20	36
T268 50 25	36
T268 53 20	34/35
T268 55 10	36/37
T268 55 20	36/37
T276 15 10	29
T276 15 40	29
T276 57 61	28
T276 63 00	56/57
T276 64 00	56/57
T276 66 00	56/57
T290 11 00	54/55/140
T295 40 00	58
T305 50 20	150
T305 50 35	150
T312 21 50	145
T312 21 85	145
T312 22 18	145
T320 01 50	146/147
T320 01 85	146/147
T320 02 50	146/147
T322 01 90	148/149
T322 02 50	148/149
T325 01 90	148/149
T325 02 50	148/149
T330 00 01	152
T330 00 02	152
T330 00 03	152
T350 00 00	154/155
T350 10 00	154/155
T375 00 00	156/157
T375 10 00	156/157
T380 00 60	144
T380 00 80	144
T380 01 00	144
T380 01 20	144
T380 01 60	144
T440 20 10	139
T440 20 20	139
T440 30 10	139/141
T440 50 15	139/141
T450 20 10	138/141
T450 20 40	58
T450 30 10	138/141
T450 50 15	138/141
T450 50 25	138/141
T468 30 00	136
T468 30 05	136
T468 30 10	136
T468 30 20	136
T468 30 30	136
T468 50 35	137/140/141
T510 20 40	30/31
T520 01 00	140
T520 02 00	140
T520 04 00	140
T520 05 00	140
T520 07 00	140
T520 07 01	141
T520 07 10	141
T520 09 95	55
T520 15 00	30
T520 20 00	30
T520 25 00	30
T520 30 00	30
T520 40 00	30
T520 41 00	41/47
T520 42 00	46/47
T520 42 50	54
T520 50 10	85/87
T520 50 15	94/96
T520 50 25	94/96
T520 50 30	85/87
T520 52 12	98/100/104
T520 52 14	98/100/104/106/110/112/126/128
T520 52 16	98/100/104/106/108/110/112/126/128
T520 52 24	114/116/118/120/122
T520 52 26	114/116/118/120/122/132
T520 52 44	124
T520 52 46	124
T520 54 82	70/72/74/102
T520 54 92	70/72/74/102
T520 54 94	70/72/74/102
T520 54 96	70/72/74/102
T520 75 40	14/16
T520 75 56	14/16/18/28/29/32
T520 75 90	14/16/18
T522 01 40	60
T522 01 50	60
T522 01 68	60
T522 15 50	34
T522 15 80	36
T522 40 50	38/44/76
T524 10 00	86/92
T524 42 80	34/36/38/40/42/44/46
T524 43 00	67
T524 44 00	86/92
T524 44 05	92
T524 44 10	86/92
T524 45 00	86/92
T524 45 20	86/92
T524 47 00	86/92
T524 48 00	15/17/20/22/24/86/92
T524 48 05	67/86/92
T524 62 10	76/77
T524 62 20	76/77
T524 62 50	76/77
T524 62 70	76/77
T524 75 90	14/16
T580 01 05	66
T580 01 06	66
T580 01 08	66
T580 01 16	64/65
T580 01 26	64/65
T580 01 36	64/65
T580 01 46	64/65
T580 01 56	64/65
T580 01 66	64/65
T580 01 76	64/65
T580 02 05	66
T580 02 06	66
T580 02 08	66
T580 04 05	66
T580 04 06	66
T580 04 08	66
T580 05 05	66
T580 05 06	66
T580 05 08	66
T580 06 05	66
T580 06 06	66
T580 06 08	66
T580 07 05	66
T580 07 06	66
T580 07 08	66
T580 11 16	62/63
T580 11 26	62/63
T580 11 36	62/63
T580 11 46	62/63
T580 11 56	62/63
T580 11 66	62/63
T580 11 76	62/63
T580 20 80	34/36
T580 20 90	34/36
T580 21 10	24
T580 21 15	26/27
T580 21 20	20/21
T580 21 25	22/23
T580 21 40	20/21
T580 21 45	22/23
T580 21 60	20/21
T580 21 65	22/23
T580 21 68	26/27
T580 42 01	78/79
T580 42 02	78/79
T580 42 03	78/79
T580 42 04	78/79
T580 42 05	78/79
T580 42 06	78/79
T580 42 07	78/79
T580 42 08	78/79
T580 42 09	78/79
T580 42 10	78/79
T580 42 11	78
T580 42 12	78
T580 42 14	78
T580 42 15	78
T580 42 16	78
T580 42 17	78
T580 42 18	78
T580 85 01	79
T580 85 02	79
T580 85 03	79
T580 85 11	79
T580 85 12	79
T580 85 13	79
T580 91 15	68/69
T580 91 25	68/69
T580 91 35	68/69
T580 91 45	68/69
T580 91 55	68/69
T580 91 65	68/69
T580 91 75	68/69
T708 02 20	98/100/110
T708 02 80	98/100
T708 02 90	106
T708 03 00	98/100/104/106
T708 03 10	108
T708 03 80	102
T708 04 00	98
T708 04 10	98
T708 04 35	98
T708 05 00	98
T708 05 15	108
T708 05 65	108
T708 06 00	98
T708 09 20	104
T708 14 00	98/100/110
T708 14 10	98/100
T708 53 40	100/104/106/108
T708 53 42	100/104/106/108
T709 03 00	94/96
T709 03 03	94/96
T709 03 04	94/96
T709 04 00	94
T709 04 10	94
T709 05 00	94
T709 05 20	94/96
T709 05 80	94/96
T709 14 00	94/96
T709 53 40	96
T709 53 42	96
T716 03 00	120
T716 03 50	120
T716 05 30	120
T716 05 40	120
T716 14 30	120
T716 14 86	120
T717 05 05	122
T717 05 10	122
T720 03 00	112/116
T720 04 00	114/118
T720 20 00	116/118
T720 23 10	112/114/116/118
T720 23 14	112/114/116/118
T720 23 20	112/114
T720 23 24	112/114
T720 23 30	112/114
T720 23 34	112/114
T752 05 00	132
T752 05 30	132
T755 05 30	110
T756 03 00	110
T760 05 00	124
T760 05 10	124
T762 02 00	126
T762 02 20	126
T762 02 22	126
T762 02 24	126
T762 02 26	126
T762 02 28	126
T762 02 30	126
T762 03 00	126
T762 03 10	126
T762 14 00	126
T762 14 20	126
T764 03 00	128
T764 04 00	128
T764 05 00	128
T764 05 20	128
T764 05 80	128
T764 06 00	128
T764 14 00	128
T764 14 20	128
T764 14 40	128
T764 14 60	128
T783 00 00	84/87
T783 00 10	85/87
T783 00 15	85/87
T783 00 20	85/87
T783 01 05	84/91
T783 35 00	84/87/91
T785 00 00	84/87
T785 00 30	85/89
T785 00 32	85/89/90
T785 00 34	85/89/90
T785 00 40	85/88
T785 00 42	85/88
T785 00 50	85/88
T785 00 55	85/88
T785 00 60	85/88
T785 00 62	85/89
T785 00 70	85/88
T785 00 80	85/89
T785 00 90	85/90
T785 00 92	85/90
T785 00 93	85/90
T785 00 94	85/90
T785 00 95	85/90
T785 00 96	85/90
T785 00 97	85/90
T785 01 00	84/91
T785 02 00	85/89
T785 02 01	89
T785 02 05	85/89
T785 35 00	84/87/91
T788 00 00	84/87
T788 00 10	85/87
T788 00 15	85/87
T788 00 20	85/87
T788 00 30	85/89
T788 00 35	85/89
T788 00 40	85/88
T788 00 45	85/88
T788 00 50	85/88
T788 00 55	85/88
T788 35 00	84/87
T795 03 00	130
T795 03 05	130
T795 05 20	130

CHRONIK

2011 — Traxion SAFETY FOR MOBILITY — Gründung von TRAXION

2015 — ISO 9001 — ISO-9001-Zertifizierung, ein Bekenntnis zur Qualität

2020 — Umzug in die neuen Räumlichkeiten in Vourles (69)

2022 — Einführung der Kugelkupplung: TRAXION wird Kupplungshersteller

... 2030 — Ein bereits eingeschlagener Weg

KENNZAHLEN

Traxion®



+20

MITARBEITER



+600

KUNDEN IN EUROPA

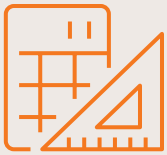

1

KONSTRUKTIONSBÜRO



2 000M²

PRODUKTION



+6M€

UMSATZ

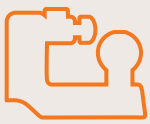

+2 500

PRODUKT-
NUMMERN

UNSER ENGAGEMENT

MEHR MIT WENIGER

Wir arbeiten daran, unseren CO2-Fußabdruck so weit wie möglich zu senken, und legen größten Wert auf die umweltgerechte Konstruktion unserer Produkte. Diese Öko-Konstruktion bedeutet weniger Rohmaterial, führt zu einer deutlichen Gewichtsreduzierung unserer Systeme und senkt direkt den Kraftstoffverbrauch der damit ausgestatteten Fahrzeuge. Auch die Verpackung unserer Produkte beschränken wir auf das absolute Minimum.

Da unsere Produkte verschraubt werden, müssen sie außerdem nicht geschweißt werden – eine Verschmutzungsquelle weniger (ein weiterer Pluspunkt für die Umwelt).

VERANTWORTUNGSVOLLE BESCHAFFUNG

1.000 km, keinen mehr.

Bei TRAXION suchen wir weder Lieferanten noch Rohstoffe jenseits dieser Entfernung und beziehen überwiegend aus Frankreich.

NACHHALTIGE LANGLEBIGKEIT

Warum alles austauschen, wenn nur ein Teil zu ersetzen ist? Bei TRAXION konstruieren wir Produkte, die reparierbar und langlebig sind.





GEMEINSAME WERTE... ZUM TEILEN!

ANSPRUCH

Sicherheit ist kein Zubehör!

Die Welt der Sicherheitsausrüstung, in der wir tätig sind, lässt keinen Raum für Ungefähres.

Die von uns konstruierten, gefertigten und vertriebenen Kupplungen und Unterfahrschutzsysteme erfüllen die geltenden Regelungen R55.02 und R58.03.

Auf unseren Prüfständen getestet, erprobt und mitunter hart beansprucht, erfüllen unsere Systeme die höchsten gesetzlichen Anforderungen.

BERATUNG

Wir interessieren uns wirklich für die Erwartungen der Anwender und für die Einsatzbereiche unserer Produkte.

Bei TRAXION kommen Kunden mit einem Bedarf und gehen mit einer Lösung... die nicht immer die ist, an die sie gedacht hatten. Unsere Stärke liegt im aktiven Zuhören und in unserer Fähigkeit, zu dem System zu führen, das die Erwartungen voll erfüllt.

MUT

Wir lieben es, neue Lösungen zu finden. Wir lieben Innovation. Wir lieben es, Grenzen zu verschieben. Als Ergebnis intensiver F&E sind unsere Produkte durchdacht, multifunktional und einfach zu bedienen.

WEITBLICK

Wir denken heute an die Produkte von morgen. Eine Fähigkeit, die wir unserem Know-how, unserer Präsenz, unserer Praxiserfahrung, unserer Vision und unserer Marktkenntnis verdanken.

AGILITÄT

Bei TRAXION verkaufen wir mehr als ein Produkt, wir verkaufen Funktionen. Hier entstehen aus Zwängen Chancen und aus Pflichten ergänzende Einsatzlösungen. Denn im Alltag ist ein Schweizer Taschenmesser praktischer als eine einfache Klinge.

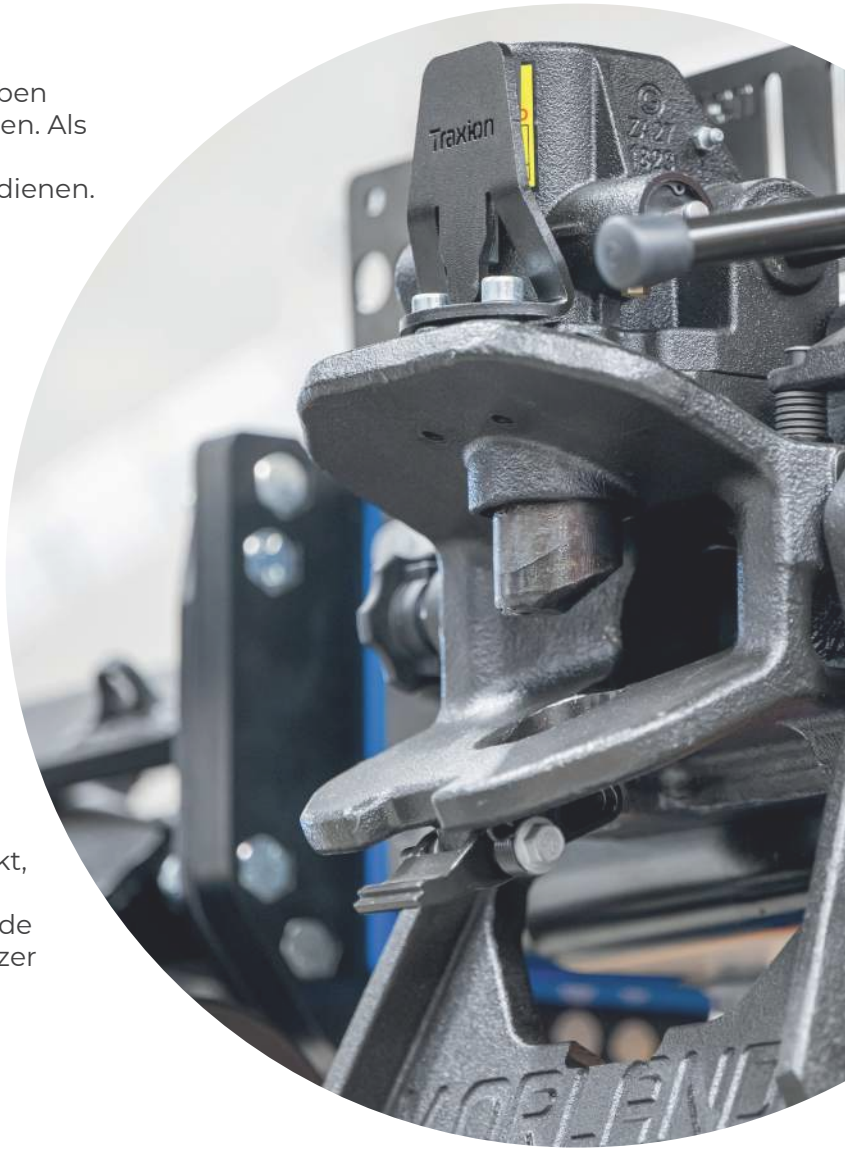

UND INTERN?

EINE AUSGEPRÄGTE UNTERNEHMENSKULTUR

Bei TRAXION ist Teamgeist unser Markenzeichen. Er beruht auf vier von allen geteilten Werten: Respekt, gegenseitige Hilfe, Dialog und Wohlwollen.

Wir pflegen zudem eine entschieden unternehmerische Haltung. Weil wir Herausforderungen lieben, unterstützen wir Mitarbeiter, die innovieren und neue Wege erfinden wollen, zu arbeiten, zu konstruieren oder unsere Produkte zu bewerben.

Schließlich sind wir überzeugt, dass ein anregendes Berufsleben von einem geschützten Privatleben lebt.



INTERNATIONALER VERTRIEB



. Key Account Manager Aufbauhersteller .

06 33 79 29 85

. International business development .

+33 474 72 1000

Leiter Vertriebsnetz . . Produktservice . Vertriebsleitung

Auftragsabwicklung

04 74 72 10 00

Traxion

WERKZEUGE FÜR SIE

KONSTRUKTIONS- UND ENTSCHEIDUNGSHILFE

Eine Kupplung ist ein Sicherheitsbauteil, das nach technischen Kriterien und Genehmigungen ausgewählt wird – nicht nach Marke, Farbe oder Gewohnheit...

Gemäß UN/ECE-Regelung R55 muss die Kupplungslinie rechnerisch nachgewiesen werden. So ist sichergestellt, dass die Zugkapazitäten für den Einsatz im öffentlichen Straßenverkehr auf Basis der technisch zulässigen Gesamtmasse des Zuges ausgelegt sind.

Wir haben einfache Werkzeuge entwickelt, mit denen Sie die **D- / Dc- / V-Werte (kN) Ihrer Fahrzeugkombinationen in allen Situationen bestimmen können:**

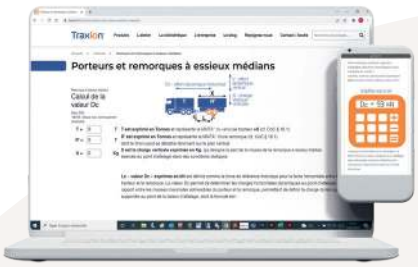

1.

NUTZEN SIE
UNSEREN ONLINE-RECHNER
AUF WWW.TRAXION.FR
RUBRIK „L'ATELIER"

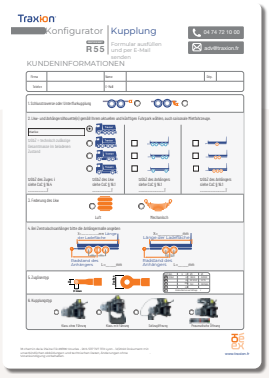

2.

FÜLLEN SIE
DAS FORMULAR AUS
UND SENDEN SIE ES
AN UNSERE TECHNIKER,
die regelkonforme
Kupplungskonfigurationen ermitteln
(erhältlich bei unseren Teams)



3.

FORDERN SIE
DEN TECHNISCHEN
UND REGULATORISCHEN LEITFADEN AN -
KONFORMITÄT VON KUPPLUNGEN
FÜR SCHWERE NFZ

Wir begleiten Sie bei jedem Schritt und stellen sicher, dass Ihre Kupplungseinrichtungen den geltenden Normen entsprechen.

NACH MASS

Dieser Katalog enthält zahlreiche maßgefertigte Artikel. Deshalb werden all Ihren spezifischen Projekten zunächst generische Codes zugewiesen. Sobald Ihre Zeichnungen freigegeben sind, erhalten Sie eine entsprechende Artikelnummer.

Die in diesem Katalog dargestellten Fahrzeugpiktogramme dienen nur zur Orientierung.

Um die Kompatibilität einer Kupplungseinrichtung mit dem vorgesehenen Fahrzeugzug sicherzustellen, prüfen Sie die Merkmale der auszurüstenden Fahrzeuge oder lassen Sie sich von TRAXION beraten.

Alle unsere Produkte müssen unbedingt unter strikter Einhaltung der geltenden Vorschriften montiert und verwendet werden. Die Verantwortung für Montage und Verwendung liegt beim Monteur bzw. beim Anwender. Bitte beachten Sie die auf Anfrage erhältlichen Montage-, Bedienungs- und Wartungsanleitungen, um eine sachgerechte und sichere Verwendung unserer Produkte zu gewährleisten.

01

KUPPLUNGEN

KUGELKUPPLUNG COMPACT 14
KUGELKUPPLUNG CONFORT 16
UNIVERSAL-KUGELKOPF 18
ADAPTERPLATTE 20
UNIVERSELLE VERSATZHALTERUNG 24
DREHBARER ZUGHAKEN 28
FESTER ZUGHAKEN 29
STAPLERKUPPLUNG 30
FESTE AUTOMATISCHE DIN40-KUPPLUNG 32
TRAXION BNA-KUPPLUNG 34
DIN50-KUPPLUNG 42
DIN40-KUPPLUNG 48
ABSCHLEPPGABEL 52
KUGELGELENKKUPPLUNG 54
NATO-KUPPLUNG 56
DIN50-KUPPLUNG FÜR SCHWERTRANSPORTE 58
PRÜFLEHREN 60

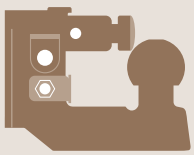

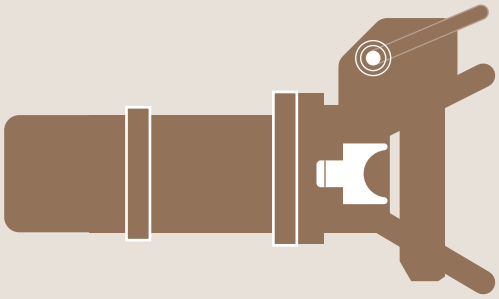

KUGELKUPPLUNG
COMPACT

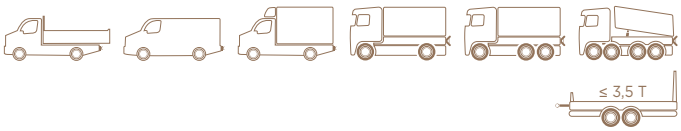

MADE IN Traxion

ZERTIFIZIERT R55



MODELL MIT DOPPELTEM LOCHBILD



DOPPELTES LOCHBILD
83 x 56 + 90 MM



LOCHBILD
90 x 40 MM



ABBILDUNG MIT KAMERAHALTERUNG



FÜR ZUGKUGELKUPPLUNGEN UND BNA-ZUGÖSEN



IN OFFENER STELLUNG

BESCHREIBUNG

- **Innovatives Konzept & Design:** ein Konzentrat aus Sicherheit, Kompaktheit und Praxistauglichkeit
- **Ultrakompaktes Format:** keine Kollision mit den Hecktüren von Kastenwagen, verdeckt das Kennzeichen nicht
- **Kein Sicherungsstift!** Nie mehr verlieren: Die Sicherung ist in die Kupplung integriert
- **Mechanismus geschützt** vor Staub, Sand und Kies
- **Einfache Integration** mit Standard-Trittstufe
- **Anhängersicherung** mit Vorhängeschloss (Option)
- **Für Anhänger bis 3,5 T**
- **Zwei Lochbilder serienmäßig:**
  - 83 × 56 mm + 2 Bohrungen Ø90 mm = doppeltes Lochbild auf derselben Platte
  - 90 × 40 mm
- **Schwarze KTL-Beschichtung**: maximaler Korrosionsschutz
- **Genehmigung** für Fahrzeuge mit tzGbZ(1) bis 48 T
- **Option:** Kamerahalterung

(1) technisch zulässige Gesamtmasse im beladenen Zustand (siehe CoC)

Bezeichnung	T220 75 00	T220 75 40
Lochbild (mm)	83 x 56 2 Bohrungen 90	90 x 40
Verschluss	Manuell	Manuell
D / Dc (kN)	32	32
S (kg)	390	390
Gewicht (kg)	3,8	3,8
Klasse	A, S	A, S

Optionen	Artikelnummer
Schraubensatz 83 x 56	**T520 75 56**
Schraubensatz 90 x 40	**T520 75 40**
Schraubensatz 90	**T520 75 90**
Vorhängeschloss	**T524 75 90**

01

EINBAUMASSE

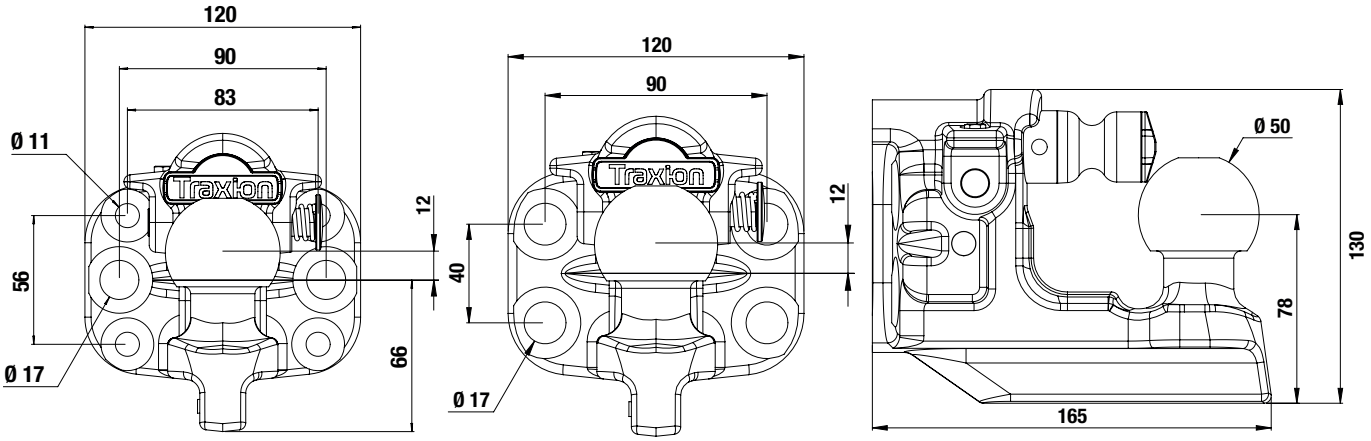

T220 75 00

T220 75 40





ERSATZTEILE

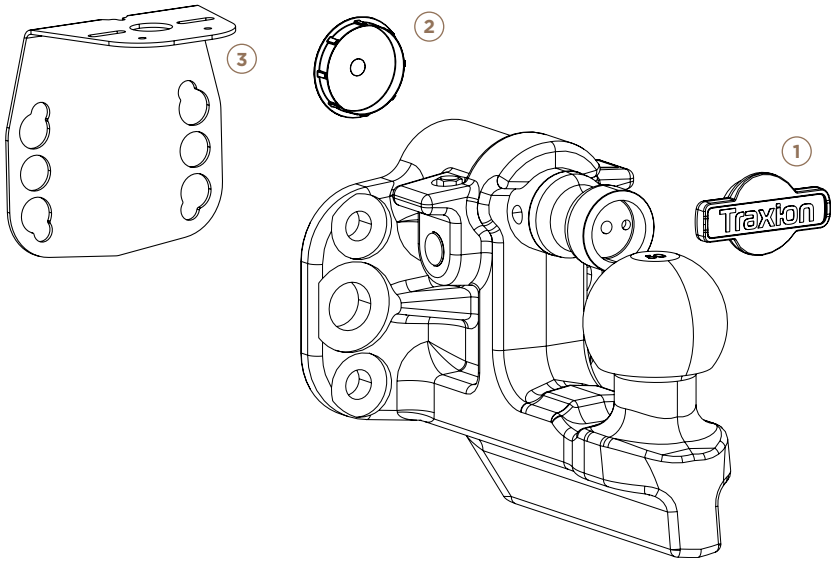

		Artikelnummer
1	Griff	T160 75 70
2	Kappe	T160 75 72
3	Platte und Kamerahalterung	T524 48 00



KUGELKUPPLUNG
CONFORT

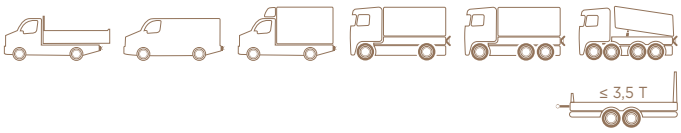

MADE IN Traxion

ZERTIFIZIERT R55



MODELL MIT DOPPELTEM LOCHBILD



DOPPELTES LOCHBILD
83 x 56 + 90 MM



LOCHBILD
90 x 40 MM



OPTION KAMERAHALTERUNG



FÜR ZUGKUGELKUPPLUNGEN UND BNA-ZUGÖSEN



IN OFFENER STELLUNG

BESCHREIBUNG

VIDEO

- **Mit Stoßdämpfer:** weniger Anhängerstöße mit BNA-Zugöse für mehr Fahrkomfort
- **Druckknopf** für mühelose unterstützte Verriegelung
- **Innovatives Konzept & Design:** ein Konzentrat aus Sicherheit, Kompaktheit und Praxistauglichkeit
- **Ultrakompaktes Format:** keine Kollision mit den Hecktüren von Kastenwagen, verdeckt das Kennzeichen nicht
- **Kein Sicherungsstift!** Nie mehr verlieren: Die Sicherung ist in die Kupplung integriert
- **Mechanismus geschützt** vor Staub, Sand und Kies
- **Einfache Integration** mit Standard-Trittstufe
- **Anhängersicherung** mit Vorhängeschloss (Option)
- **Für Anhänger bis 3,5 T**
- **Zwei Lochbilder serienmäßig:**
  - 83 × 56 mm + 2 Bohrungen Ø90 mm = doppeltes Lochbild auf derselben Platte
  - 90 × 40 mm
- **Schwarze KTL-Beschichtung**: maximaler Korrosionsschutz
- **Genehmigung** für Fahrzeuge mit tzGbZ(1) bis 48 T
- **Option:** Kamerahalterung

(1) technisch zulässige Gesamtmasse im beladenen Zustand (siehe CoC)

Bezeichnung	T220 76 08	T220 76 48
Lochbild (mm)	83 x 56 2 Bohrungen 90	90 x 40
Verschluss	Unterstützt	Unterstützt
Stoßdämpfer	Ja	Ja
D / Dc (kN)	32	32
S (kg)	390	390
Gewicht (kg)	3,8	3,8
Klasse	A, S	A, S

Optionen	Artikelnummer
Schraubensatz 83 x 56	**T520 75 56**
Schraubensatz 90 x 40	**T520 75 40**
Schraubensatz 90	**T520 75 90**
Vorhängeschloss	**T524 75 90**

EINBAUMASSE

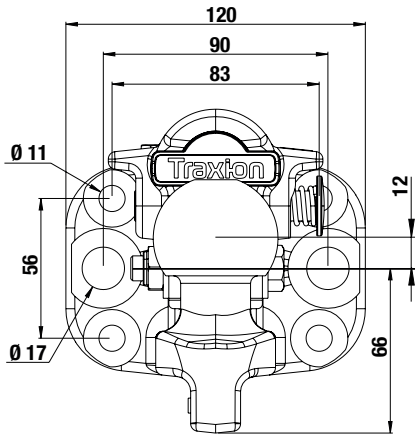

T220 76 08

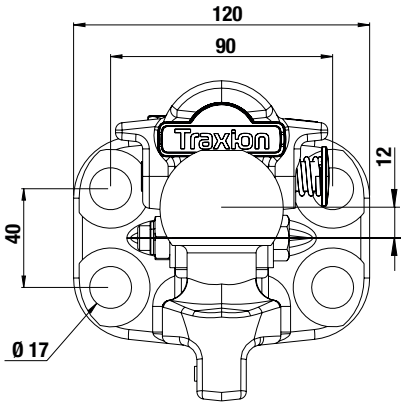

T220 76 48

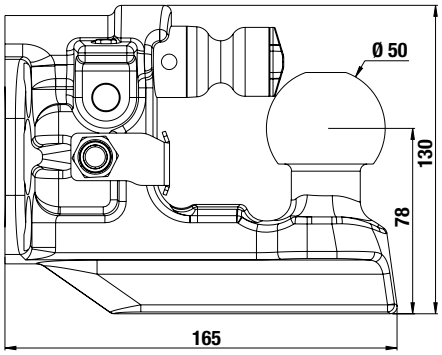





ERSATZTEILE

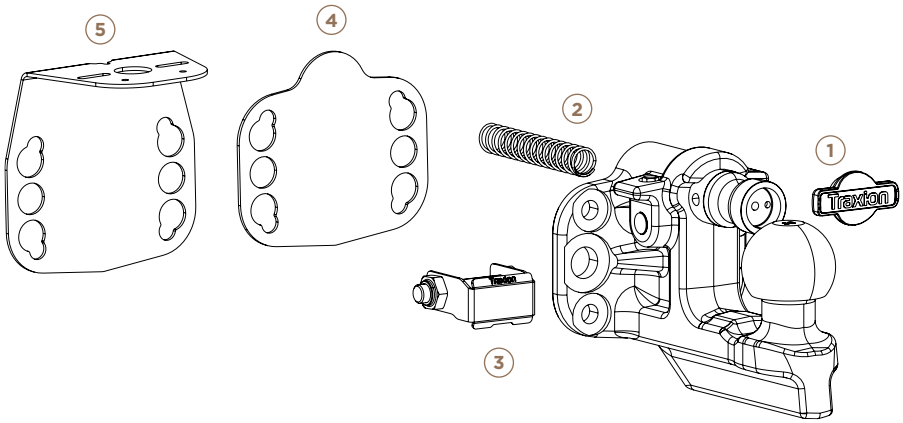

		Artikelnummer
1	Griff	T160 75 70
2	Feder	T160 75 71
3	Stoßdämpfer	T160 75 85
4	Abdeckplatte	T160 75 80
5	Platte und Kamerahalterung	T524 48 00



UNIVERSAL-
KUGELKOPF

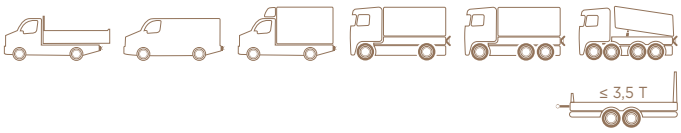

MADE IN Traxion

ZERTIFIZIERT R55



NEU



DOPPELTES LOCHBILD
83 x 56 + 90 MM

BESCHREIBUNG

- Innovatives Design
- Für Anhänger bis max. 3,5 T
- Mit Lochbildern: 83 x 56 mm und 2 Bohrungen 90 mm
- Schwarze KTL-Beschichtung
- Zertifiziert für Lkw mit tzGbZ(1) bis 48 T

(1) technisch zulässige Gesamtmasse im beladenen Zustand (siehe CoC)

Bezeichnung	T205 75 00
Lochbild (mm)	83 x 56 2 Bohrungen 90
D / Dc (kN)	32
S (kg)	390
Gewicht (kg)	4,2
Klasse	A

Optionen	Artikelnummer
Schraubensatz 83 x 56	**T520 75 56**
Schraubensatz 90	**T520 75 90**

EINBAUMASSE

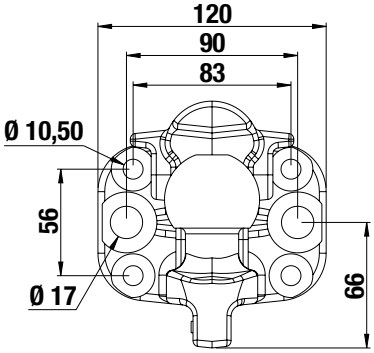

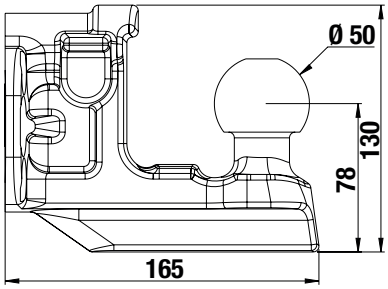


Traxion


Traxion
MORLAND


Traxion


Traxion
Traxion









ADAPTER
ADAPTERPLATTE

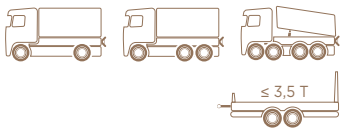

FÜR SCHLUSSTRAVERSE MIT KUGELKUPPLUNG CONFORT

MADE IN Traxion

ZERTIFIZIERT R55



ABBILDUNG T580 21 60



OPTION
KAMERAHALTERUNG
T524 48 00

BESCHREIBUNG

- Nach R55 zertifiziert
- Für Anhänger bis 3,5 T
- Werkseitig montierte Kugelkupplung Confort mit unterstützter Verriegelung
- Zur Montage an Schlusstraversen mit Lochbild:
  - 120 x 55 mm
  - 140 x 80 mm
  - 160 x 100 mm
- Schwarze KTL-Beschichtung
- Abreißseilöse für Anhänger mit Auflaufbremse
- Mit Schraubensatz für schnelle Montage an Neufahrzeugen oder Nachrüstung

Artikelnummer	T580 21 20	T580 21 40	T580 21 60
Lochbild Schlusstraverse (mm)	120 x 55	140 x 80	160 x 100
D (kN)		32	
Dc (kN)		32	
S (kg)		390	
Gewicht (kg)	5,9	6,5	8,3

01

EINBAUMASSE

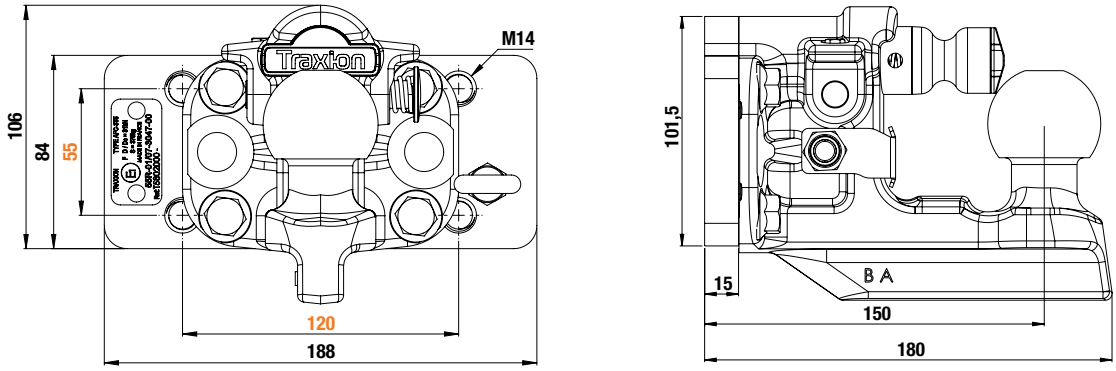

T580 21 20

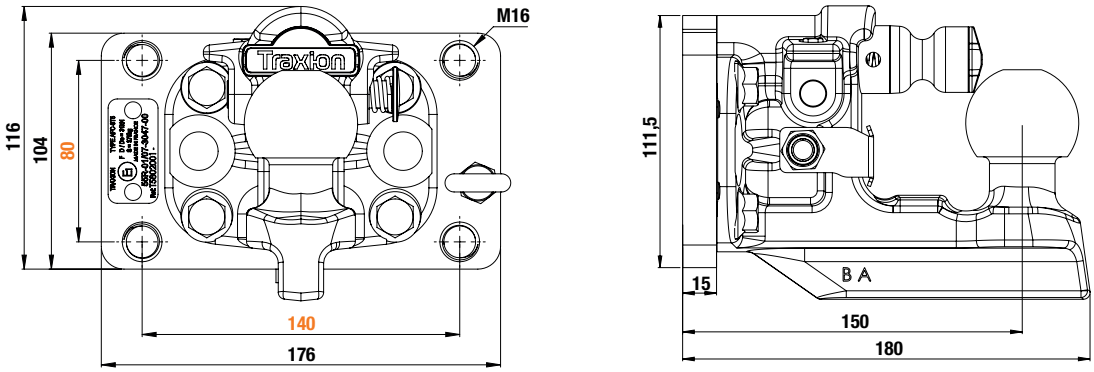

T580 21 40

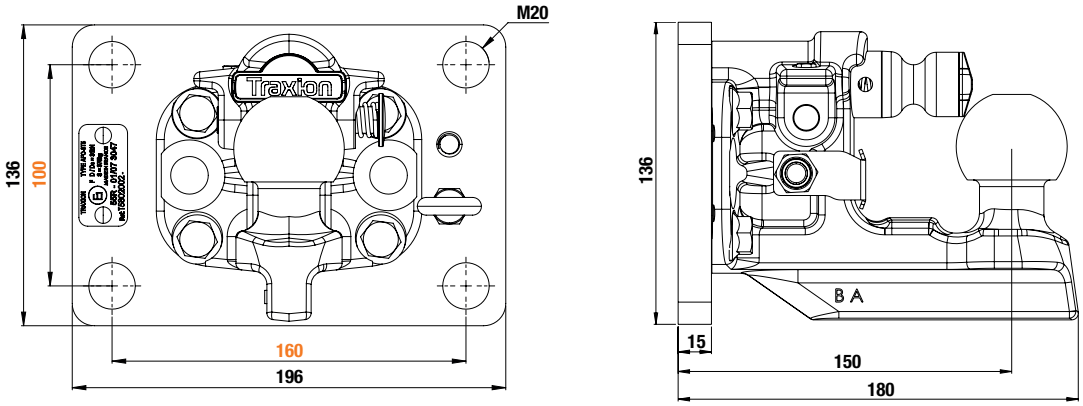

T580 21 60

ADAPTER
ADAPTERPLATTE

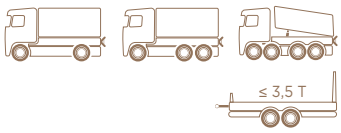

FÜR SCHLUSSTRAVERSE MIT UNIVERSAL-KUGELKOPF

MADE IN Traxion

ZERTIFIZIERT R55

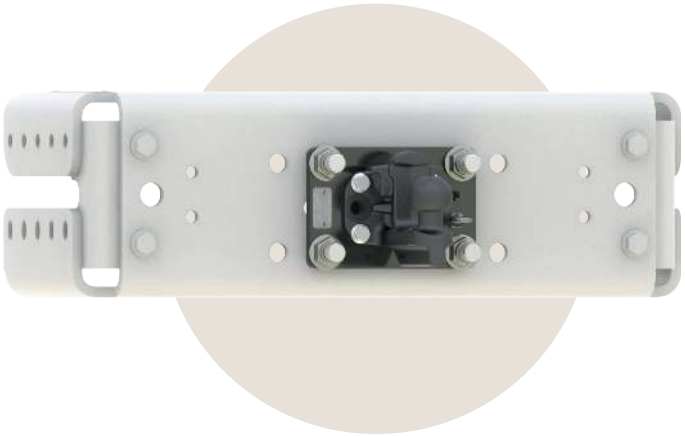



OPTION
KAMERAHALTERUNG
T5244800

NEU

BESCHREIBUNG

- Nach R55 zertifiziert
- Für Anhänger bis 3,5 T
- Werkseitig montierte Kugelkupplung Confort mit unterstützter Verriegelung
- Zur Montage an Schlusstraversen mit Lochbild:
  - 120 x 55 mm
  - 140 x 80 mm
  - 160 x 100 mm
- Schwarze KTL-Beschichtung
- Abreißseilöse für Anhänger mit Auflaufbremse
- Mit Schraubensatz für schnelle Montage an Neufahrzeugen oder Nachrüstung

Artikelnummer	T5802125	T5802145	T5802165
Lochbild Schlusstraverse (mm)	120 x 55	140 x 80	160 x 100
D (kN)		32	
Dc (kN)		32	
S (kg)		390	
Gewicht (kg)	5,9	6,5	8,3

01

EINBAUMASSE

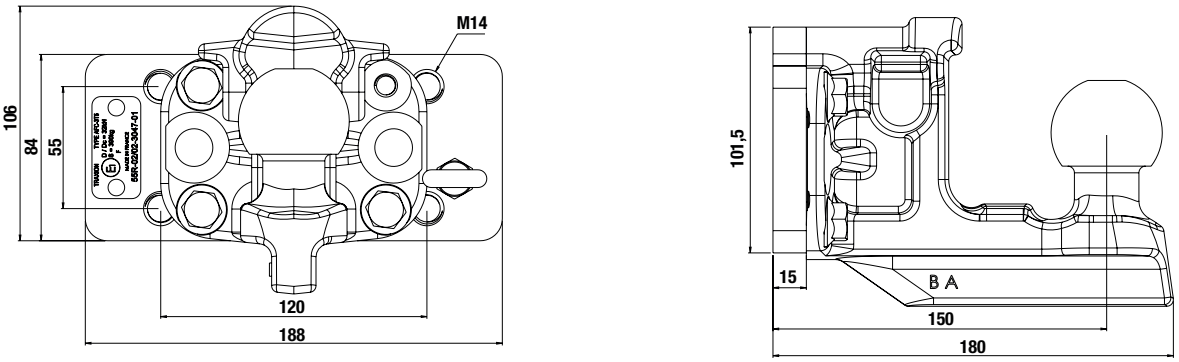

T580 2125

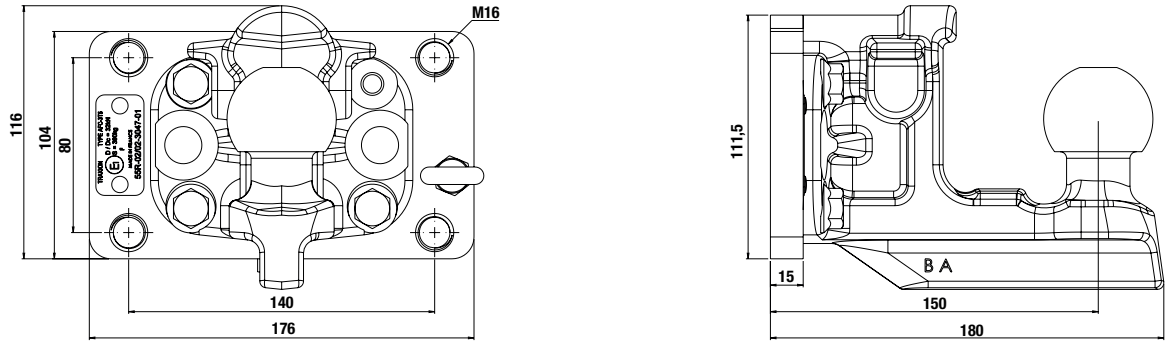

T580 2145

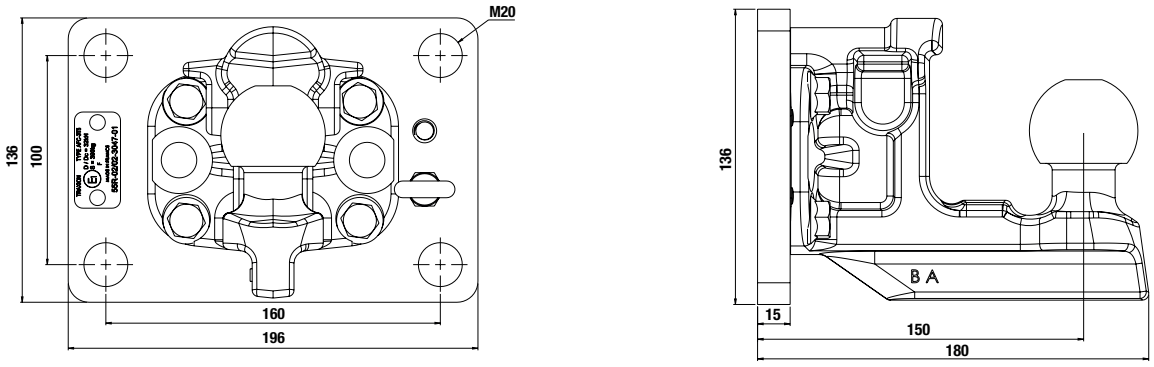

T580 2165

ADAPTER
UNIVERSELLE VERSATZHALTERUNG
FÜR SCHLUSSTRAVERSE MIT KUGELKUPPLUNG CONFORT

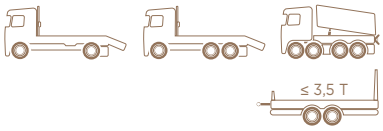

MADE IN Traxion

ZERTIFIZIERT R55 PATENTIERT





OPTION KAMERAHALTERUNG T5244800



GENEIGT BEISPIEL

BESCHREIBUNG

- 2-in-1-Halterung: neigbar + Heckversatz
- Ermöglicht einen Versatz der Kugelkupplung um 129 mm
- Mehrstellungshalterung: 0°, 15°, 22,5° und 30°
- Zur Montage an Original-Schlusstraversen
- Geeignet für Pritschenfahrzeuge mit abgeschrägten Ecken
- 3-in-1: Montage an Schlusstraversen mit Lochbild:
  - 120 x 55
  - 140 x 80
  - 160 x 100 mm
- KTL-Beschichtung
- Lieferumfang:
  - Kugelkupplung Confort
  - Abreißseilöse für Anhänger mit Auflaufbremse

Artikelnummer	T5802110
Lochbild Schlusstraverse (mm)	120 x 55 140 x 80 160 x 100
D (kN)	32
Dc (kN)	32
S (kg)	390
Gewicht (kg)	15,8

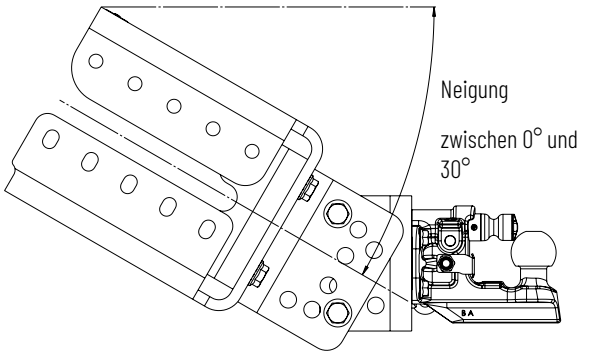

01

EINBAUMASSE

PASSEND FÜR ALLE SCHLUSSTRAVERSEN MIT LOCHBILD
120 x 55 / 140 x 80 / 160 x 100 (HALTERUNG VON HINTEN)
MONTAGESCHEMATA GEMÄSS GENEHMIGUNG EINHALTEN

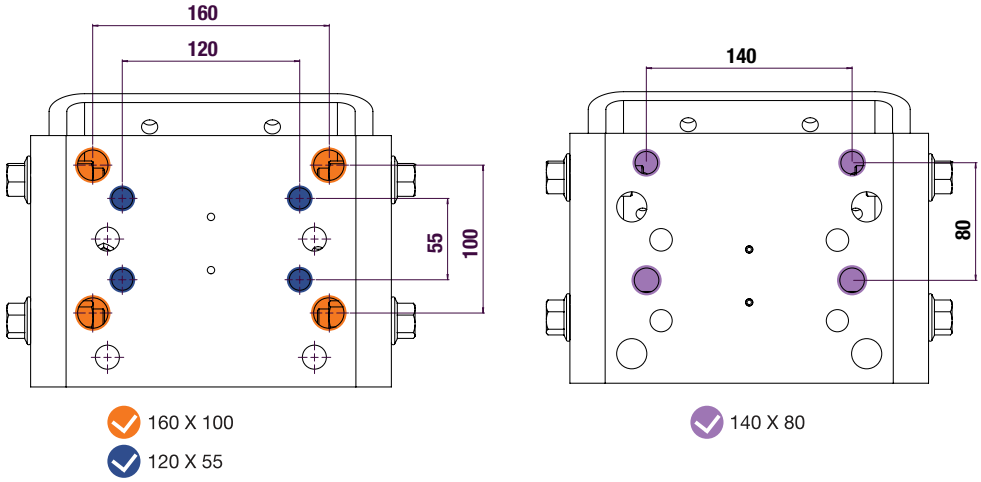

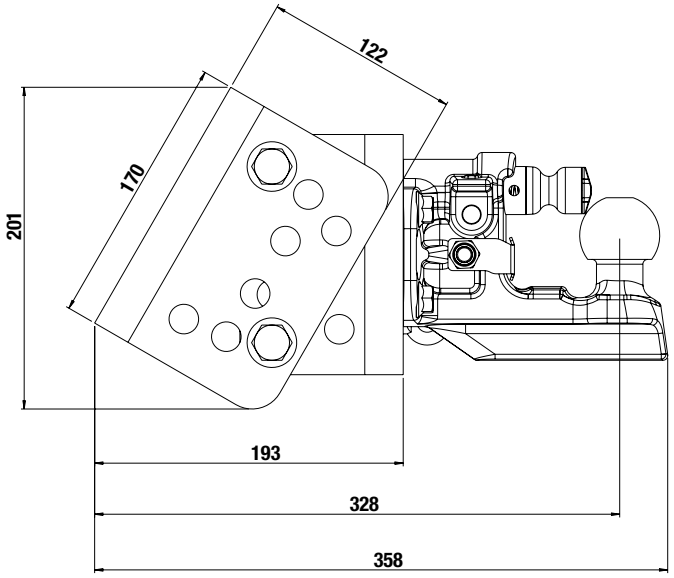

NEIGBARE HALTERUNG

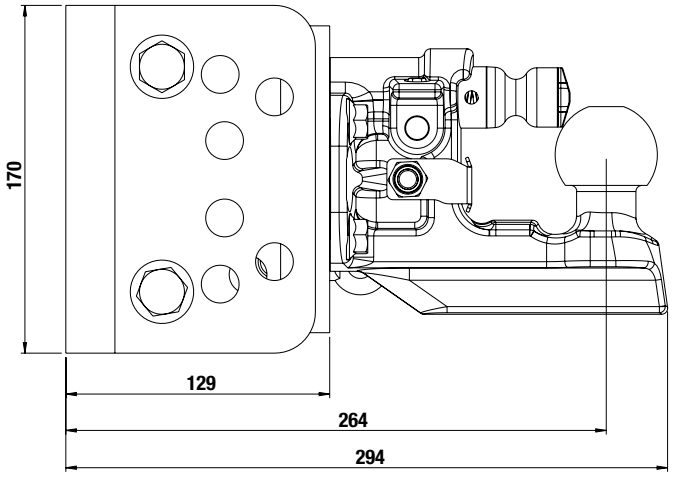

HALTERUNG SENKRECHT
MONTIERT

ADAPTER
UNIVERSELLE VERSATZHALTERUNG



FÜR SCHLUSSTRAVERSE MIT
UNIVERSAL-KUGELKOPF ODER FESTEM ZUGHAKEN

MADE IN Traxion

ZERTIFIZIERT R55 PATENTIERT



T580 2115



GENEIGT BEISPIEL



T580 2168



GENEIGT BEISPIEL

BESCHREIBUNG

- 2-in-1-Halterung: neigbar + Heckversatz
- Ermöglicht einen Versatz der Kugelkupplung um 129 mm
- Neigbare Mehrstellungshalterung 0°, 15°, 22,5° und 30°, geeignet für Fahrzeuge mit abgeschrägten Ecken
- Zur Montage an Original-Schlusstraversen
- Geeignet für Pritschenfahrzeuge mit abgeschrägten Ecken
- 3-in-1: Montage an Schlusstraversen mit Lochbild:
  - 120 x 55
  - 140 x 80
  - 160 x 100 mm
- KTL-Beschichtung
- Lieferumfang:
  - Universal-Kugelkopf / fester Zughaken
  - Abreißseilöse für Anhänger mit Auflaufbremse

Artikelnummer	T580 2115	T580 2168
Lochbild Schlusstraverse (mm)	120 x 55 140 x 80 160 x 100	
D (kN)	32	31
Dc (kN)	32	31
S (kg)	390	340
Gewicht (kg)	15,8	17,5

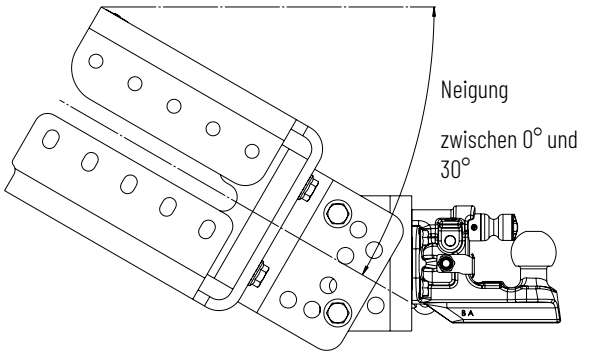

01

EINBAUMASSE

PASSEND FÜR ALLE SCHLUSSTRAVERSEN MIT LOCHBILD
120 x 55 / 140 x 80 / 160 x 100 (HALTERUNG VON HINTEN)
MONTAGESCHEMATA GEMÄSS GENEHMIGUNG EINHALTEN

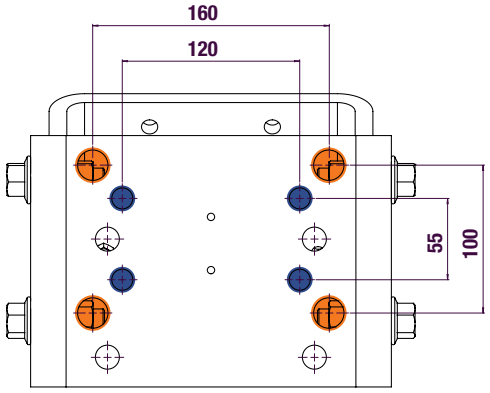

160 X 100
120 X 55

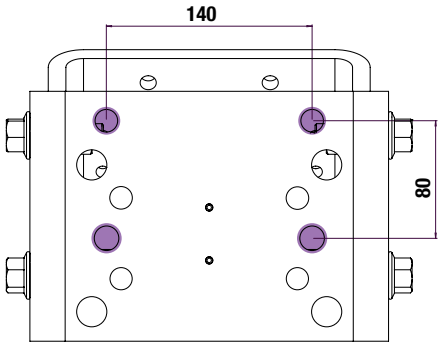

140 X 80

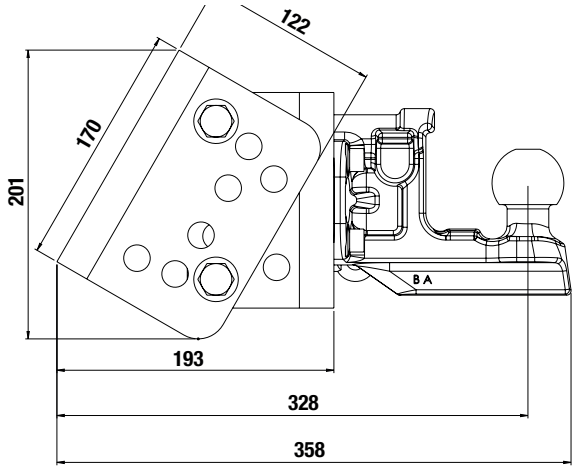

NEIGBARE HALTERUNG

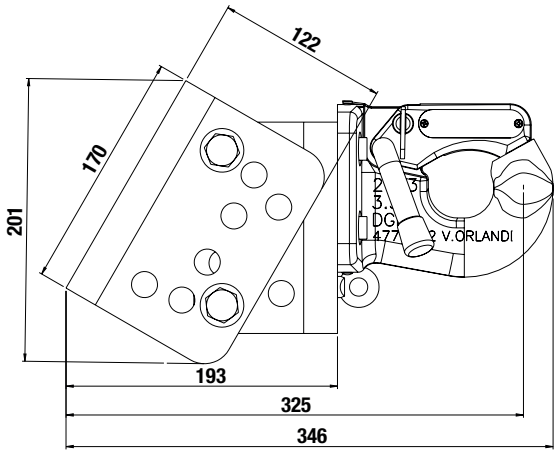

NEIGBARE HALTERUNG

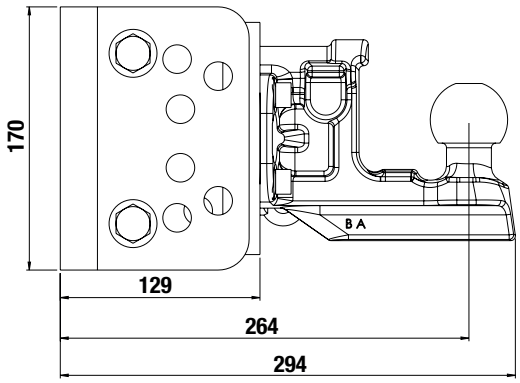

HALTERUNG SENKRECHT
MONTIERT

T580 2115

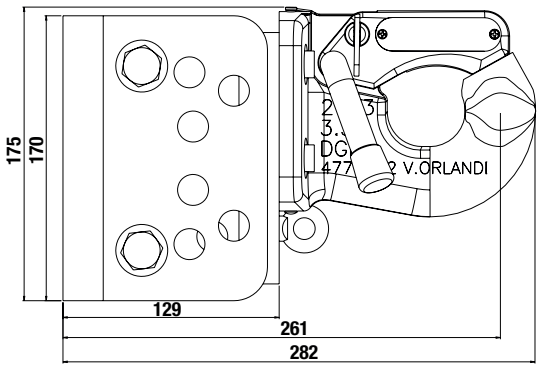

HALTERUNG SENKRECHT
MONTIERT

T580 2168

DREHBARER
ZUGHAKEN

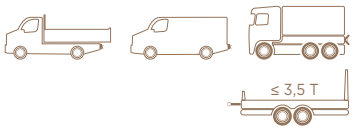

ZERTIFIZIERT
R55

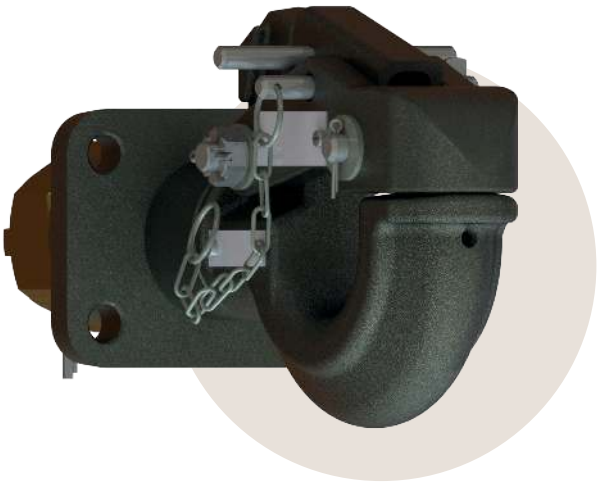



FÜR FESTE ZUGÖSEN
BNA UND NATO

BESCHREIBUNG

- Militärkupplung oder für 4x4-Fahrzeuge
- Kippbolzen für einfaches Öffnen und sicheres Schließen
- Einfach, zuverlässig und robust
- Durchgehender drehbarer Zughaken Ø 54 mm
- Zur Montage auf Platte mit Lochbild 83 x 56 mm

Artikelnummer	T276 57 61
Typ	UN761
Lochbild (mm)	83 x 56
D (kN)	27
Dc (kN)	21
V (kN)	15
S (kg)	350
Gewicht (kg)	7,5
Klasse	K3

Option	Artikelnummer
Schraubensatz 83 x 56	T520 75 56

EINBAUMASSE

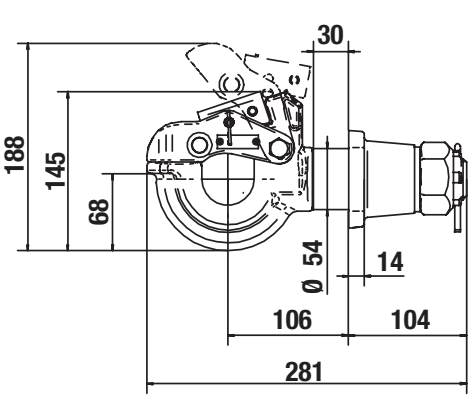

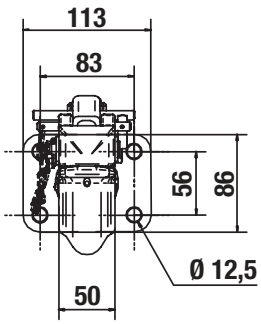

FESTER
ZUGHAKEN

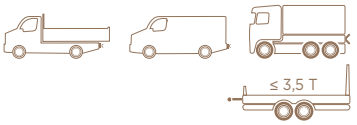

01

ZERTIFIZIERT R55





FÜR ZUGÖSEN
BNA UND NATO

BESCHREIBUNG

- Für Lkw bis 32 T und Anhänger bis max. 3,5 T
- Fester Zughaken für Ringzugösen BNA 42 x 68 oder NATO 41 x 76
- Kippbolzen für einfaches Öffnen und sicheres Schließen
- Einfach, zuverlässig und robust
- Zur Montage mit Lochbild 83 x 56 oder 120 x 55 mm

Artikelnummer	T276 15 10	T276 15 40
Typ	ULPYO	
Lochbild (mm)	83 x 56	120 x 55
D (kN)	31	
Dc (kN)	31	
S (kg)	340	
Gewicht (kg)	5,5	
Klasse	S	

EINBAUMASSE

Modell	A (mm)	B (mm)	C (mm)	D (mm)	E (mm)	F (mm)
T276 15 10	83	56	11	150	119	122,5
T276 15 40	120	55	15			

Optionen	Artikelnummer
Schraubensatz 83 x 56	T520 75 56
Schraubensatz 120 x 55	T152 01 30

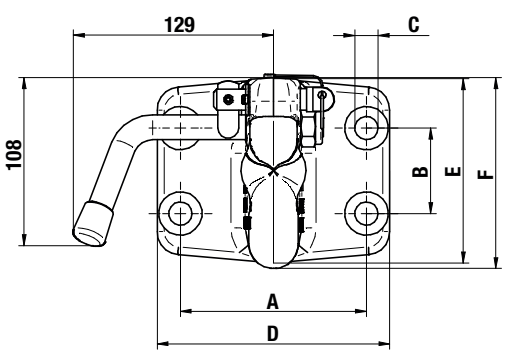

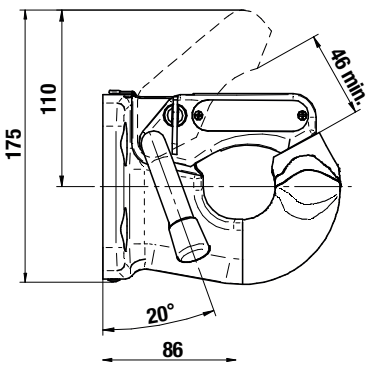

KUPPLUNG
FÜR GABELSTAPLER



* ZERTIFIZIERT R55



FÜR ZUGÖSEN
DIN8454 & DIN74054
REF. T5102040



OPTION
FERN-
ÖFFNUNG
PER SEILZUG

BESCHREIBUNG

- Ein komplettes Sortiment für Industrie und Straße
- Vollautomatische Verriegelung beim Einfahren der Zugöse
- Manuelle oder Seilzugöffnung
- Für mehr Sicherheit: Fernöffnung, ohne vom Stapler abzusteigen
- Einfach zu montieren, einfach zu bedienen, wartungsfrei
- Montage auf Platten mit Lochbild 120 x 55 und 130 x 30 mm
- Bolzendurchmesser 25 mm
- Option: Fernöffnung

ACHTUNG: Die Kupplungen T2250252, T2250253 und T2250254 dürfen nur auf Privatgelände eingesetzt werden

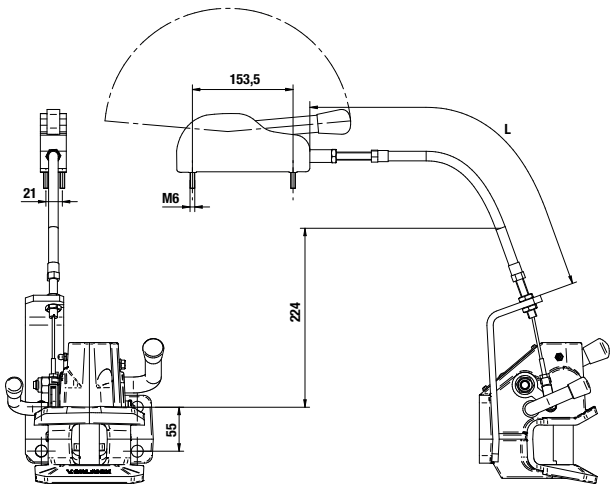

Artikelnummer	T225 02 50*	T225 02 51*	T225 02 52
Lochbild (mm)	120 x 55	130 x 30	120 x 55
D (kN)		42	
Dc (kN)	30	30	
S (kg)	250	250	
Gewicht (kg)	7,5	7,5	7,4
Klasse	S	S	S

* ZERTIFIZIERT R55

Artikelnummer	T225 02 53	T225 02 54
Lochbild (mm)	130 x 30	120 x 55
D (kN)	42	
Dc (kN)		
S (kg)		
Gewicht (kg)	7,2	7,2
Klasse	S	

Option Seilzugöffnung	
Seillänge (mm)	Artikelnummer
2500	**T520 25 00**
1500	**T520 15 00**
2000	**T520 20 00**
3000	**T520 30 00**
4000	**T520 40 00**

01

EINBAUMASSE

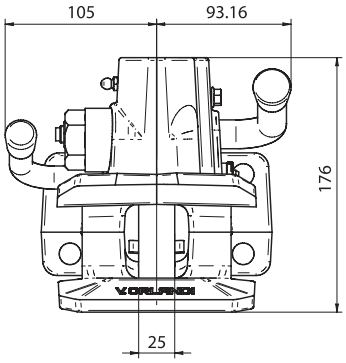

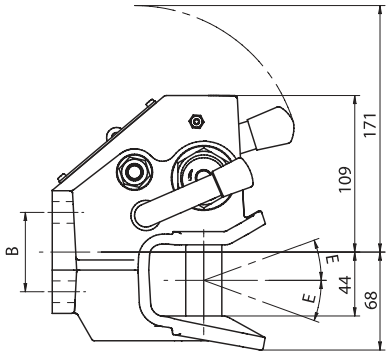

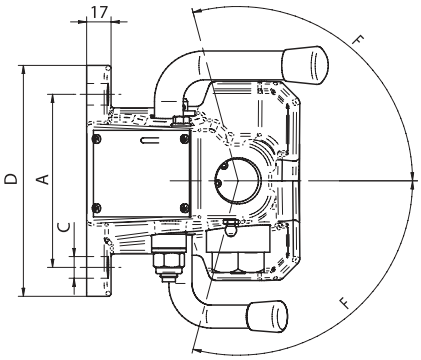

Modell	A (mm)	B (mm)	C (mm)	D (mm)	E (mm)		F (mm)	
					Zugöse DIN8454 (°)	Zugöse DIN74054 (°)	Zugöse DIN8454 (°)	Zugöse DIN74054 (°)
T2250250	120	55	15	160				
T2250251	130	30	14	155				
T2250252	120	55	15	160	+/- 30	+/- 22	105	95
T2250253	130	30	14	155				
T2250254	120	55	15	160				

ERSATZTEILE

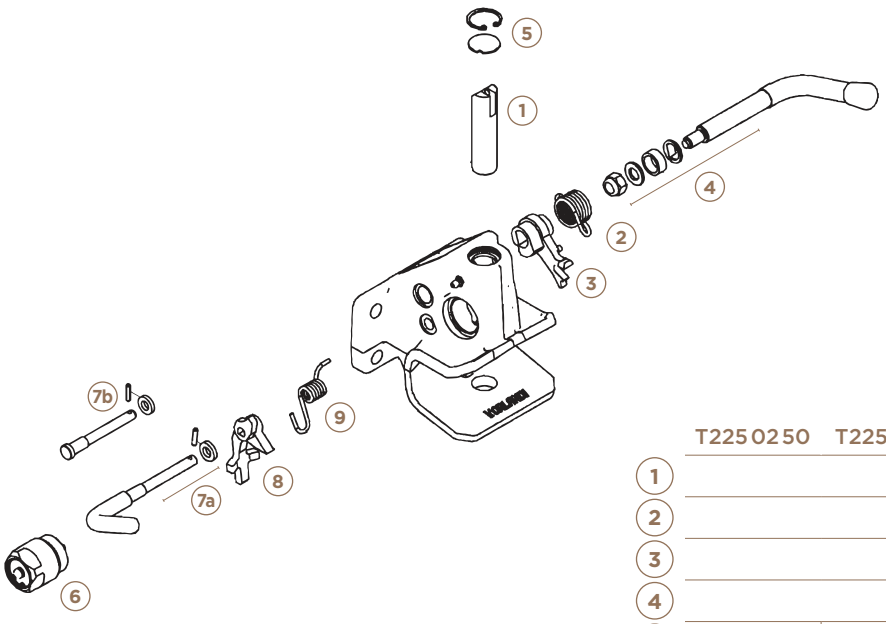

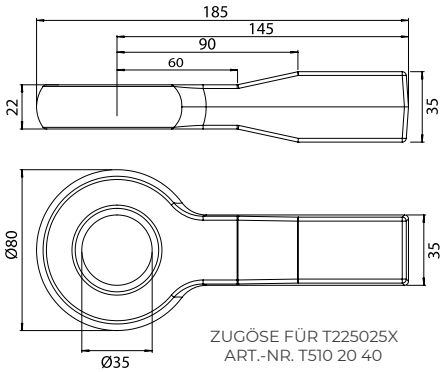

ZUGÖSE FÜR T225025X
ART.-NR. T510 20 40

	T2250250	T2250251	T2250252	T2250253	T2250254
1	T1520399				
2	T1520389				
3	T1520390				
4	T1520391				
5	T1520405	T1520405	T1520392		
6	T1520531				
7a	T1520393				
7b					T1520483
8	T1520394				
9	T1520395				

Ersatzteil Seilzugöffnung	
Seillänge (mm) + integrierter Griff	Artikelnummer
1300	T1580101
1500	T1580102

DIN40-KUPPLUNG
FEST, AUTOMATISCH



ZERTIFIZIERT R55





FÜR ZUGÖSEN DIN40

BESCHREIBUNG

- Robuste einteilige Kupplung
- Automatische Verriegelung
- Zertifiziertes Sortiment für leichte Nfz oder Reisebusse
- Sehr sicher und einfach zu bedienen
- Sehr kompakt in der Version mit tiefem Griff
- Einfache Wartung mit Schmiernippel

Artikelnummer	T238 03 80	T238 03 81	T238 03 82	T238 03 83
Typ	GA380		GA382	
Öffnung	Hoch	Tief	Hoch	Tief
Lochbild (mm)	120 x 55		83 x 56	
D (kN)	30			
Dc (kN)	30			
V (kN)	18			
S (kg)	350			
Gewicht (kg)	5,8			
Klasse	S			

Optionen	Artikelnummer
Schraubensatz 83 x 56	**T520 75 56**
Schraubensatz 120 x 55	**T152 01 30**

01

EINBAUMASSE

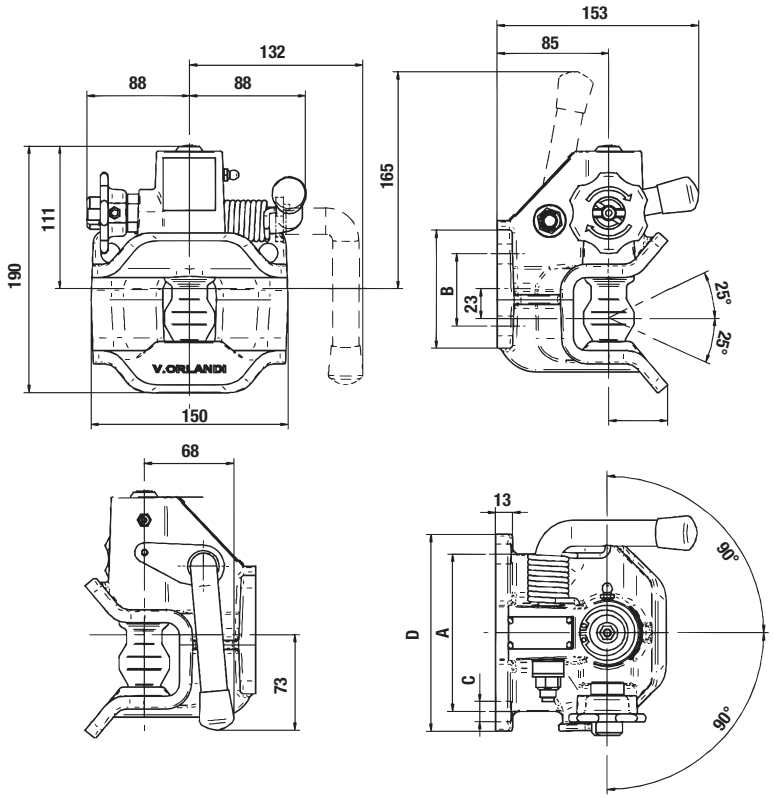

Modell	A (mm)	B (mm)	C (mm)	D (mm)
T2380380	120	55	15	150
T2380381				
T2380382	83	56	10,5	
T2380383				

ERSATZTEILE

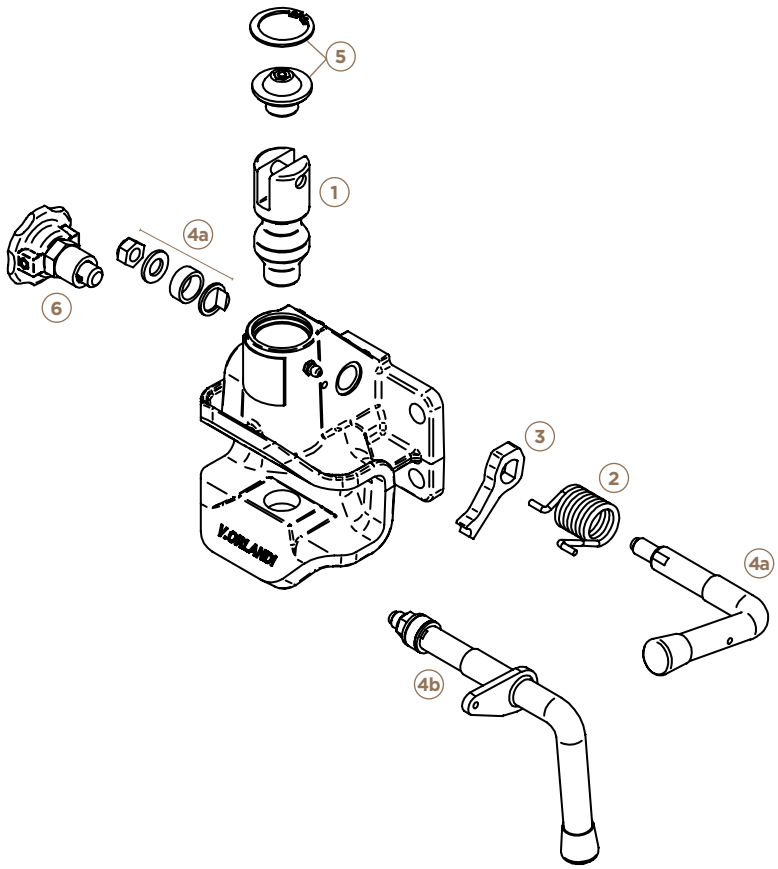

	Artikelnummer
1	T1520254
2	T1520255
3	T1520256
4a	T1520257
4b	T1520555
5	T1520258
6	T1520335

BNA-KUPPLUNG
TRAXION MANUELL

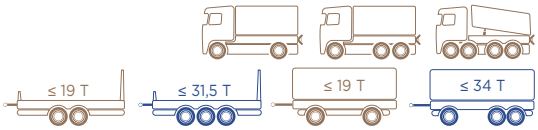

ZERTIFIZIERT **R55**

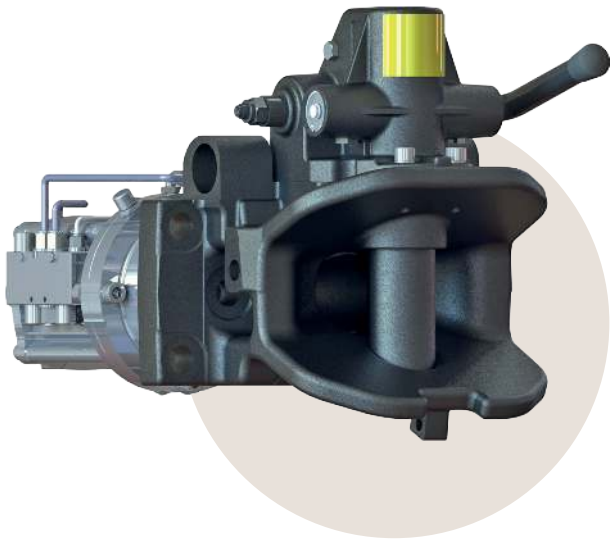

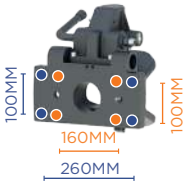

DOPPELTES LOCHBILD
160x100 + 260x100
FÜR LKW
DAF - DAIMLER TRUCK -
MAN - RENAULT TRUCKS
SCANIA - VOLVO TRUCKS



EINFACHES LOCHBILD
160X100
FÜR LKW
DAF
IVECO



KUPPLUNGSKOPF-
SCHUTZ



SCHUTZ-
HÜLLE

BESCHREIBUNG

- Einfach, zuverlässig und robust
- Komfort + Sicherheit: hydropneumatischer Spielausgleich (Luft / Öl)
- Kompakt für Kipper und Straßenfertiger
- Automatische Verriegelung
- Platten zur Montage an allen Original-Schlusstraversen
- Einfache Wartung mit zugänglichen Schmiernippeln
- Mechanische Sicherheitsanzeigen für Stellung offen / geschlossen
- Mit Stehbolzen für Montage 160 x 100

Optionen	Artikelnummer
Kupplungskopfschutz	T524 42 80
Traxion-Schutzhülle - Einsatzbereich -30°/+70°C - zweifarbig Orange / Schwarz Kamerafenster mit Schutzklappe	T522 15 50
Schraubensatz nur für Montage 260x100	T152 06 45
Abstandhalter für Innenmontage an Original-Traverse MAN	T580 20 80
Abstandhalter für Außenmontage an Original-Traverse DAF	T580 20 90

Artikelnummer	T268 12 20	T268 20 10	T268 20 20	T268 20 25	T268 53 20(1)
Typ	MV50				MV53
Spielausgleich	Nein	Ja			
Griffstellung	Tief	Hoch	Tief		
LED im Fahrerhaus	Option				
Lochbild (mm)	160 x 100 **ODER** 260 x 100			160 x 100	160 x 100 **UND** 260 x 100
D (kN)	190	200		190	200
Dc (kN)	135	140		135	160
V (kN)	85	90		85	140
S (kg)	1 000				
Gewicht (kg)	32	55		50	55
Klasse	S				

(1) Kupplung der schweren Baureihe zur Montage an Schlusstraversen TFC-HD

01

EINBAUMASSE

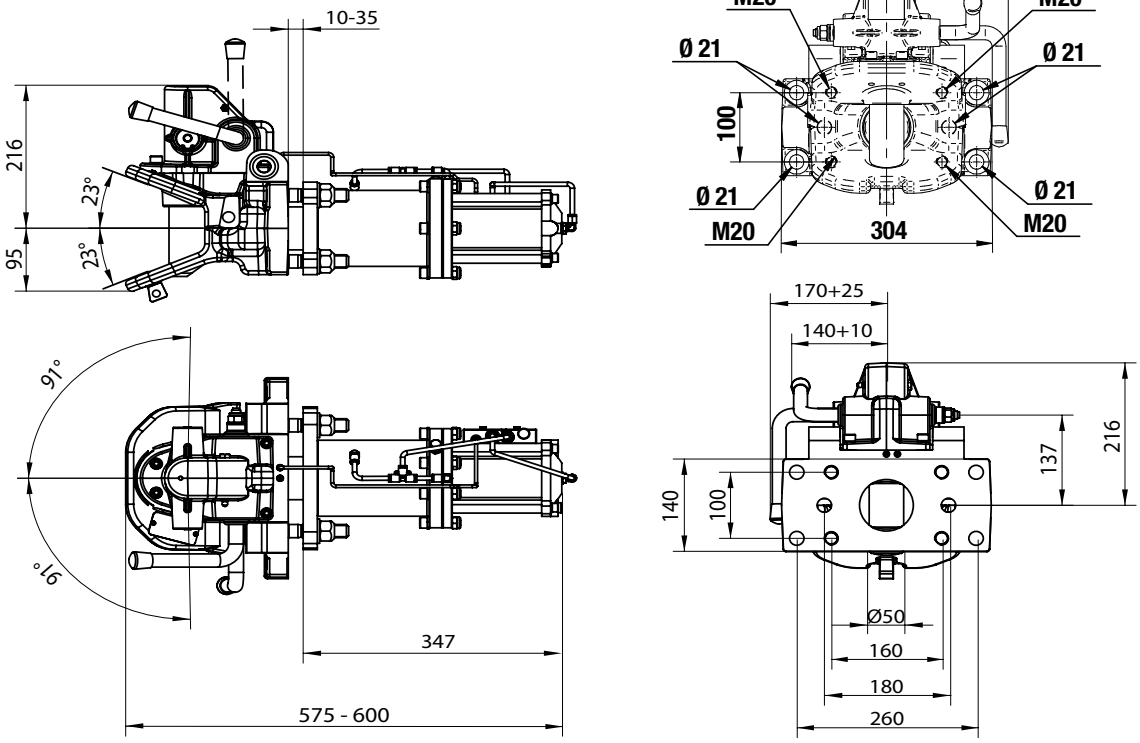

ERSATZTEILE

ERSATZTEIL SPIELAUSGLEICH

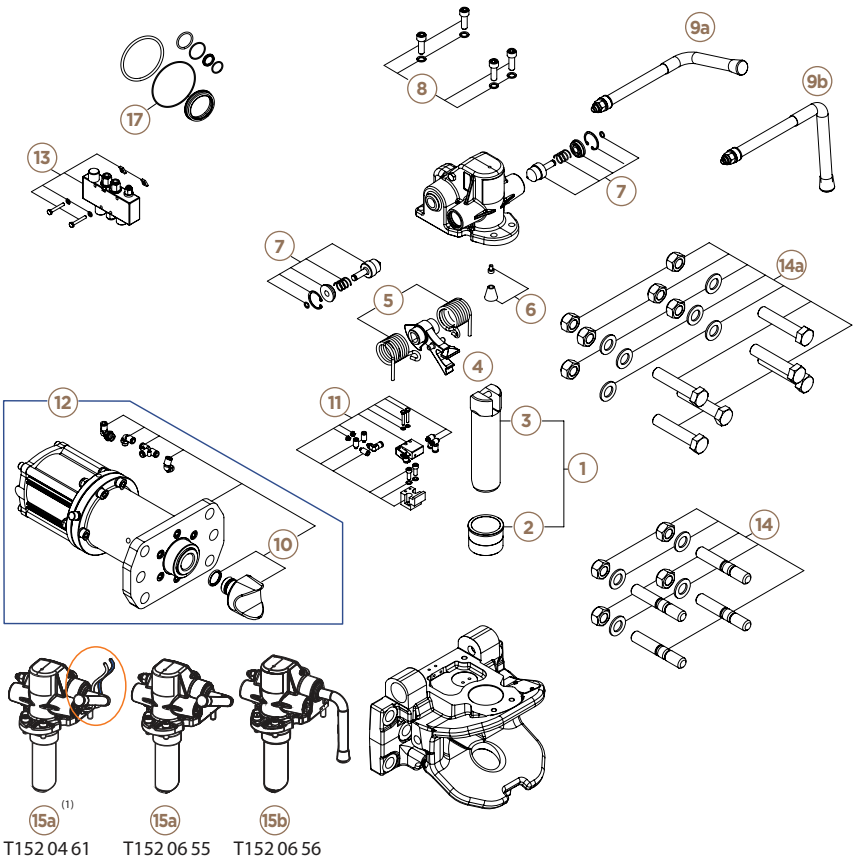

T152 04 61 T152 06 55 T152 06 56

	T268 20 10(1) T268 20 20(1) T268 20 25(1)	T268 12 10	T268 20 10 T268 20 20 T268 20 25 T268 53 20
1	T152 04 54		
2	T152 04 55		
3	T152 04 56		
4	T152 04 58		
5	T152 01 78		
6	T152 00 91		
7	T152 01 81		
8	T152 04 59		T152 06 33
9a	T152 01 86		
9b	T152 05 61		
10	T152 04 60		T152 04 60
11	T152 04 62		T152 06 37
12	T152 06 38		
13	T152 06 39		
14	T152 05 06		
14a(2)			T152 06 45
15a	T152 04 61		T152 06 55
15b	T152 04 70		T152 06 56
17			T152 07 40

(1) produziert bis 12/2015 (2) Schrauben nur bei T268 53 20 enthalten

BNA-KUPPLUNG
TRAXION FÜHRUNG

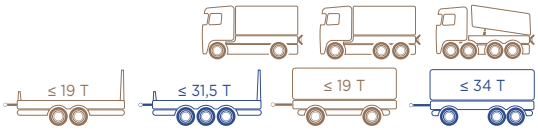



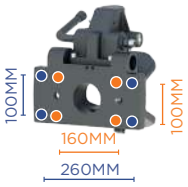

DOPPELTES LOCHBILD
160x100 + 260x100
FÜR LKW
DAF - DAIMLER TRUCK -
MAN - RENAULT TRUCKS
SCANIA - VOLVO TRUCKS



EINFACHES LOCHBILD
160X100
FÜR LKW
OHNE PLATTE T580 20 90
IVECO

ZERTIFIZIERT **R55**



KUPPLUNGSKOPF-
SCHUTZ



SCHUTZ-
HÜLLE

BESCHREIBUNG

- Einfach, zuverlässig und robust
- Komfort + Sicherheit: hydropneumatischer Spielausgleich (Luft / Öl)
- Kompakt für Kipper und Straßenfertiger
- Lange Führung mit Vorschnitt für kurzes Modell
- Vollautomatisch für mehr Sicherheit
- Platten zur Montage an allen Original-Schlusstraversen
- Einfache Wartung mit zugänglichen Schmiernippeln
- Mechanische Sicherheitsanzeigen für Stellung offen / geschlossen
- Mit Stehbolzen für Montage 160 x 100

Optionen	Artikelnummer
Kupplungskopfschutz	**T524 42 80**
Traxion-Schutzhülle für Modell mit Führung Einsatzbereich -30°/+70°C zweifarbig Orange / Schwarz - Kamerafenster mit Schutzklappe	**T522 15 80**
Schraubensatz nur für Montage 260 x 100	**T152 06 45**
Abstandhalter für Innenmontage an Original-Traverse MAN	**T580 20 80**
Abstandhalter für Außenmontage an Original-Traverse DAF	**T580 20 90**

Artikelnummer	T268 50 10	T268 50 20	T268 50 25	T268 55 10(1)	T268 55 20(1)
Typ	MV50			MV53	
Spielausgleich	Ja				
Griffstellung	Hoch	Tief		Hoch	Tief
LED im Fahrerhaus	Option				
Lochbild (mm)	160 x 100 **ODER** 260 x 100		160 x 100	160 x 100 **UND** 260 x 100	
D (kN)	190	200	190	200	
Dc (kN)	135	140	135	160	
V (kN)	85	90	85	140	
S (kg)	1 000				
Gewicht (kg)	65				
Klasse	S				

(1) Kupplung der schweren Baureihe zur Montage an Schlusstraversen TFC-HD

01

EINBAUMASSE

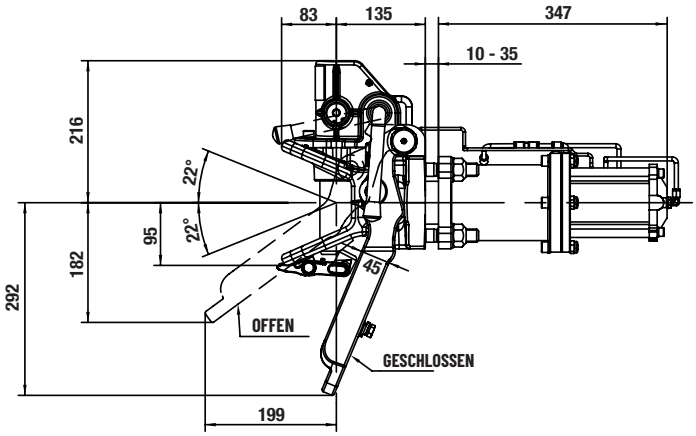

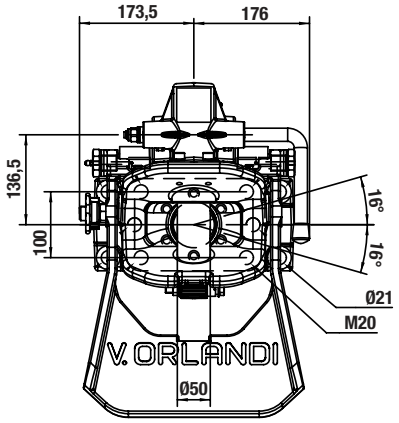

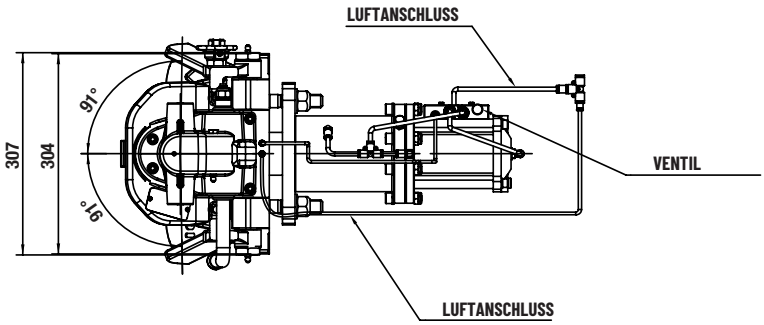

ERSATZTEILE

ERSATZTEIL SPIELAUSGLEICH

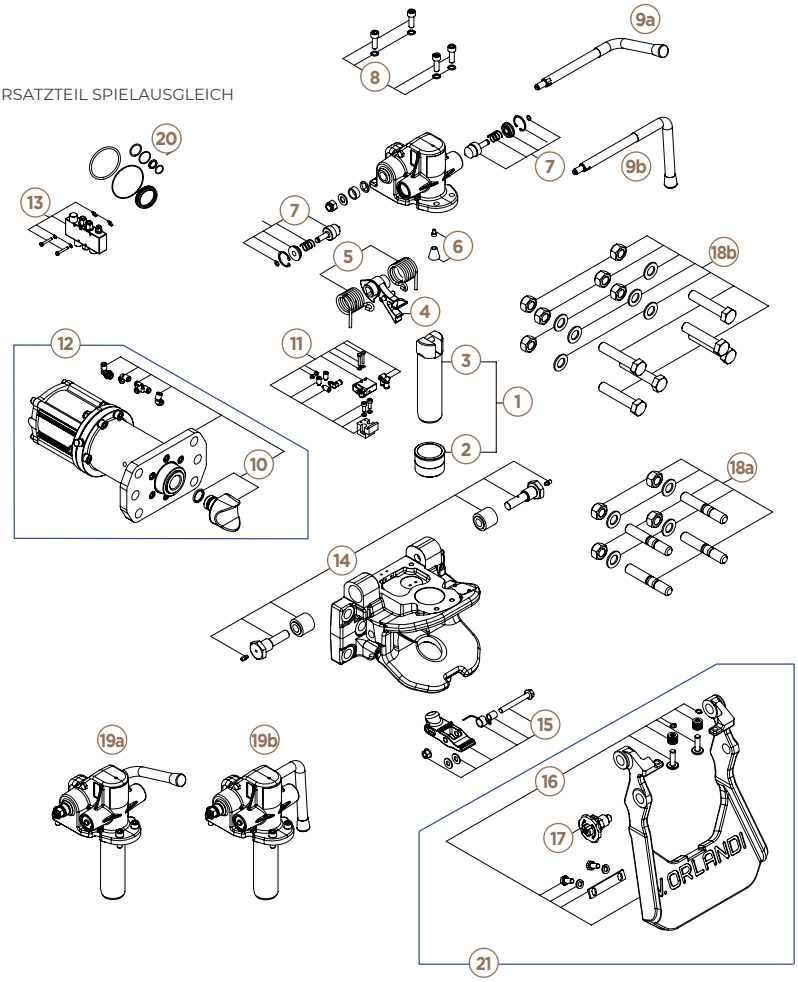

	Artikelnummer		Artikelnummer
1	T152 04 54	12	T152 06 38
2	T152 04 55	13	T152 06 39
3	T152 04 56	14	T152 06 40
4	T152 04 58	15	T152 06 41
5	T152 01 78	16	T152 07 55
6	T152 00 91	17	T152 03 35
7	T152 01 81	18a	T152 05 06
8	T152 06 33	18b (1)	T152 06 45
9a	T152 01 86	19a	T152 06 55
9b	T152 06 68	19b	T152 06 56
10	T152 04 60	20	T152 07 40
11	T152 06 37	21	T152 06 69

(1) Schrauben nur bei T268 55 10 und T268 55 20 enthalten

BNA-KUPPLUNG
TRAXION PNEUMATISCH

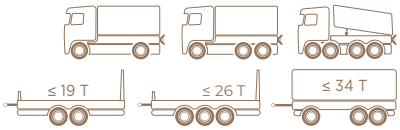

ZERTIFIZIERT **R55**

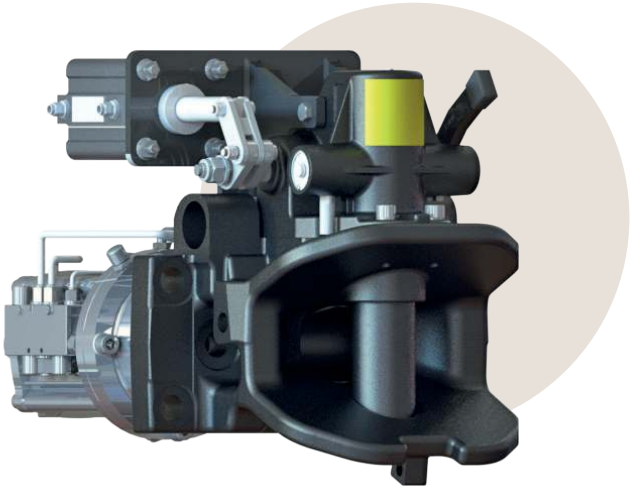



NEU



KUPPLUNGSKOPF-SCHUTZ



FERNÖFFNUNGSBOX (GESCHLOSSEN)

BESCHREIBUNG

- Einfach und zuverlässig für das Öffnen aus der Ferne
- Komfort + Sicherheit: hydropneumatischer Spielausgleich (Luft / Öl)
- Ultrakompakte pneumatische Fernöffnung für alle Tiefbauweisen
- Aktuator in abschließbarem Aluminiumgehäuse / 2 Positions-LEDs offen/geschlossen
- Automatische Verriegelung
- Manuelles Öffnen bei Druckluftausfall möglich
- Einfache Wartung mit zugänglichen Schmiernippeln
- Mit Stehbolzen für Montage 160 x 100

Artikelnummer	T2682080	
	MV50	
Spielausgleich	Ja	
Fernöffnung	Luft	
LED im Fahrerhaus	Ja	
Lochbild (mm)	160 x 100 **ODER** 260 x 100	
D (kN)	190	200
Dc (kN)	135	140
V (kN)	85	90
S (kg)	1 000	
Gewicht (kg)	62	
Klasse	S	

Optionen	Artikelnummer
Kupplungskopfschutz	**T5244280**
Schraubensatz für Montage 260 x 100	**T1520645**
Halterung Pneumatikbox	**T5224050**

01

EINBAUMASSE

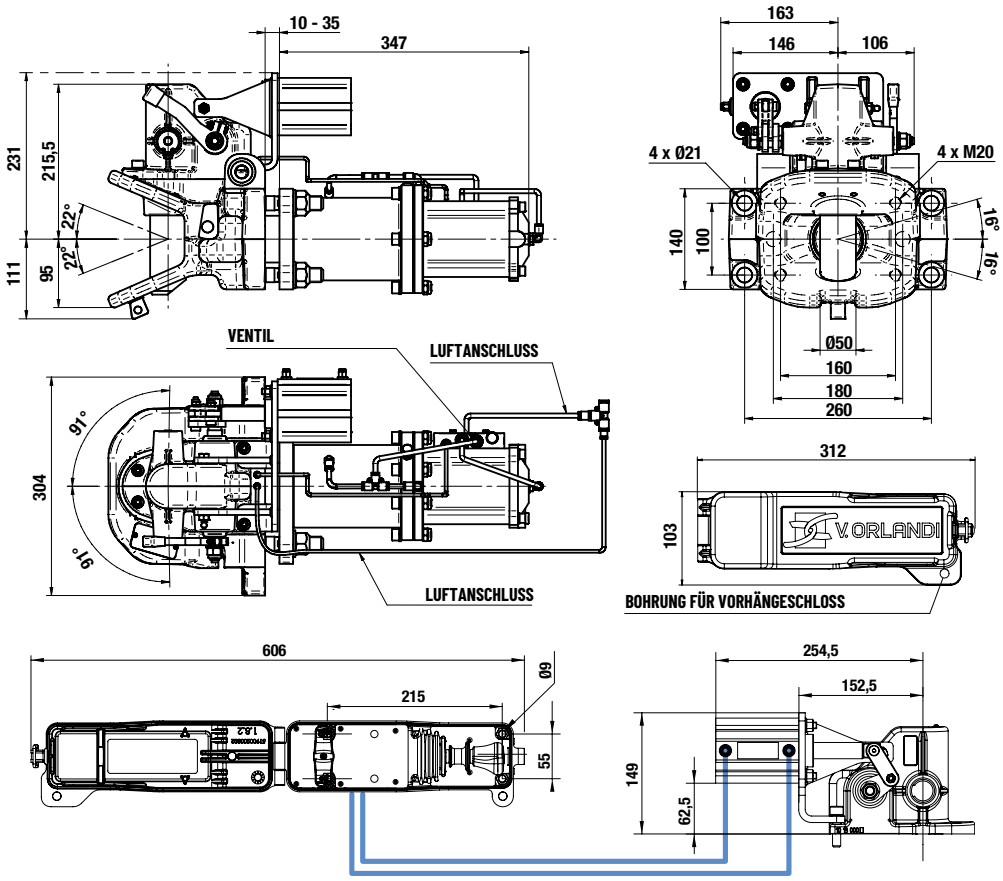

ERSATZTEILE

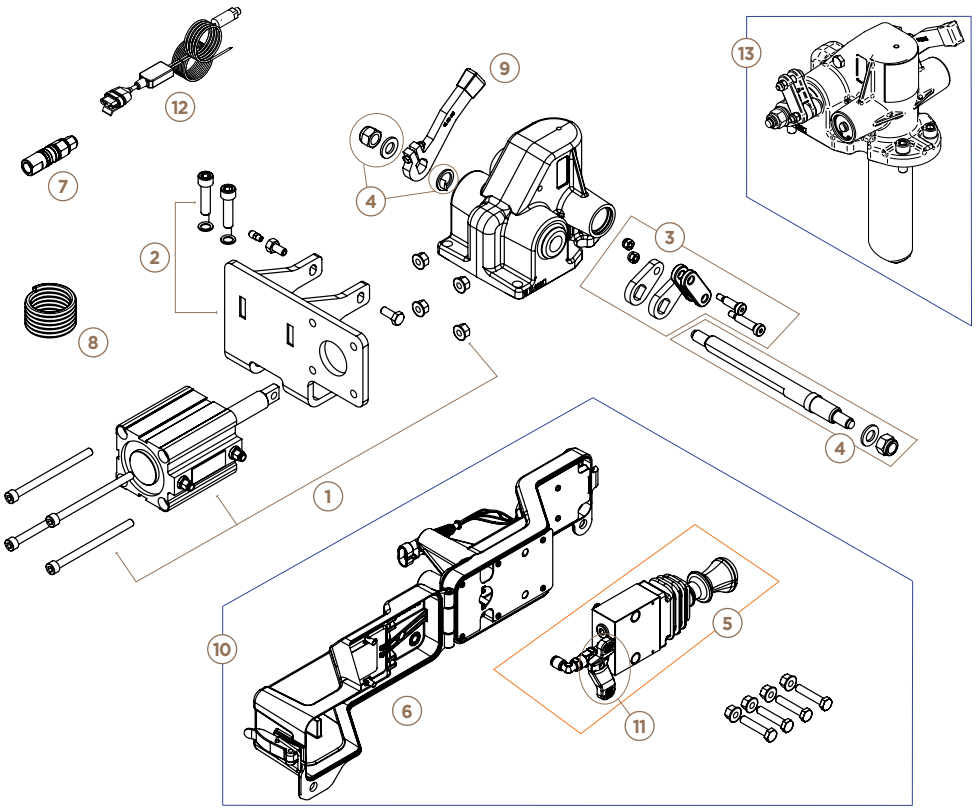

	Artikelnummer
1	T152073 3
2	T152073 4
3	T152050 9
4	T152073 5
5	T152066 6
6	T152066 7
7	T152025 2
8	T152025 1
9	T152022 8
10	T152066 4
11	T152073 6
12	T151001 1
13	T152076 7

Hinweis: Die Ersatzteile der Kupplung sind auf der Seite BNA-Kupplung manuell dargestellt

BNA-KUPPLUNG
TRAXION MIT SEILZUG

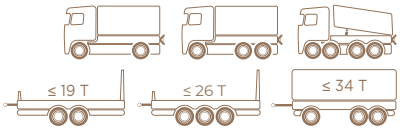

ZERTIFIZIERT **R55**

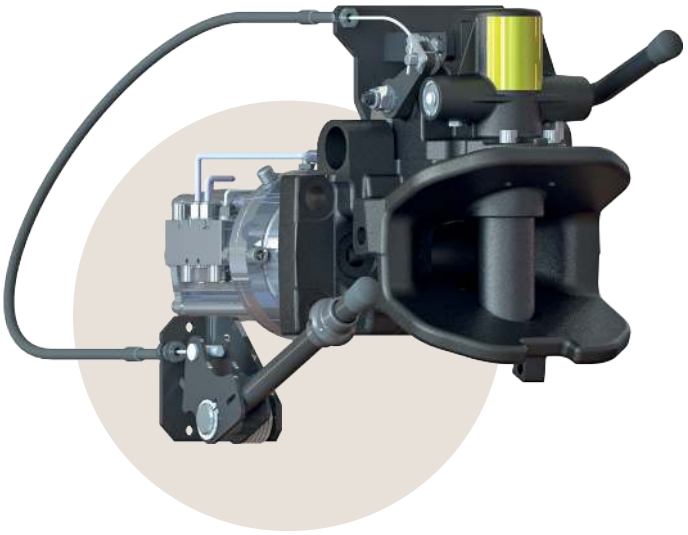

NEU



KUPPLUNGSKOPF-SCHUTZ

BESCHREIBUNG

- Einfach und zuverlässig für das Öffnen aus der Ferne
- Komfort + Sicherheit: hydropneumatischer Spielausgleich (Luft / Öl)
- Seilzug-Fernöffnung 1,5 m mit gesichertem Fernhebel
- Automatische Verriegelung
- Einfache Wartung mit zugänglichen Schmiernippeln
- Positionssensor mit LED im Fahrerhaus
- Mechanische Sicherheitsanzeigen für Stellung offen / geschlossen
- Mit Stehbolzen für Montage 160 x 100

Artikelnummer	T2682042	
Typ	**MV50**	
Spielausgleich	Ja	
Fernöffnung	Seilzug	
LED im Fahrerhaus	Ja	
Lochbild (mm)	160 x 100 **ODER** 260 x 100	
D (kN)	190	200
Dc (kN)	135	140
V (kN)	85	90
S (kg)	1 000	
Gewicht (kg)	58	
Klasse	S	

Optionen	Artikelnummer
Kupplungskopfschutz	**T5244280**
Schraubensatz für Montage 260 x 100	**T1520645**

01

EINBAUMASSE

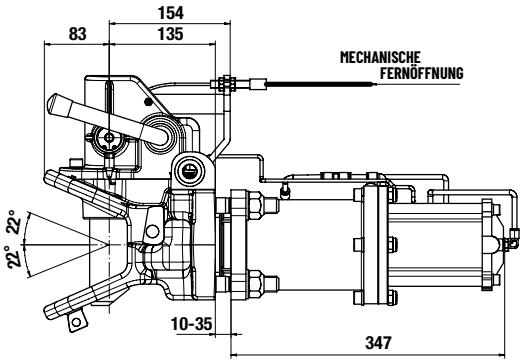

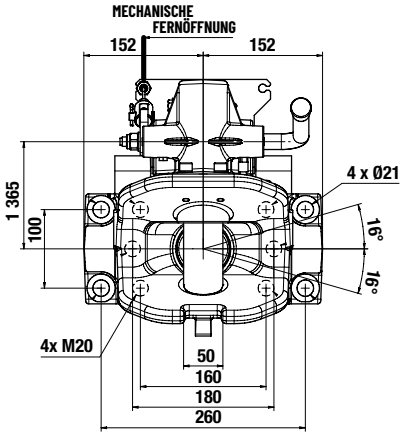

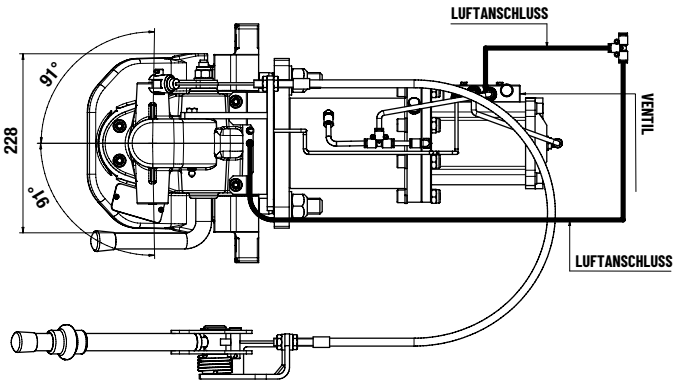

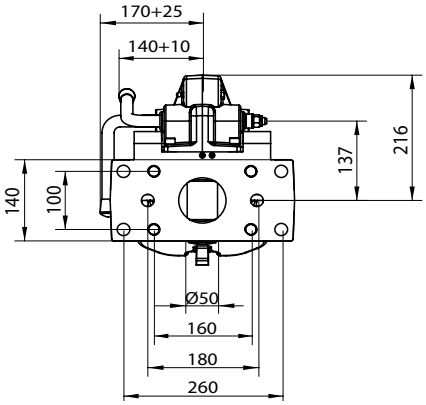

ERSATZTEILE

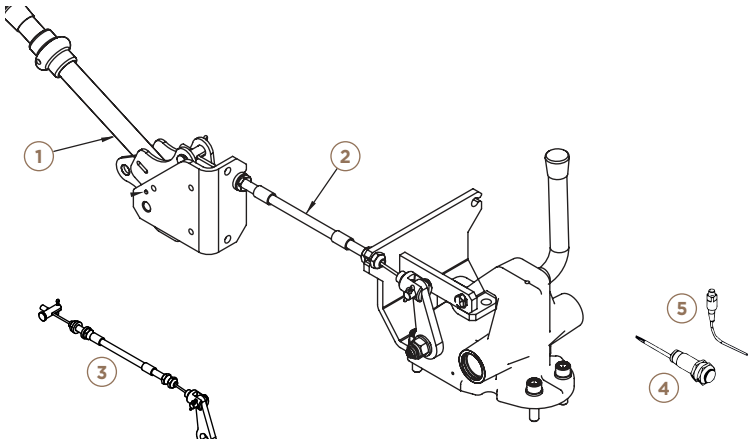

	Artikelnummer
1	T152 00 32
2	T152 71 00
3	T152 05 41
4	T151 00 19
5	T151 00 04

Kompletter Satz T520 41 00

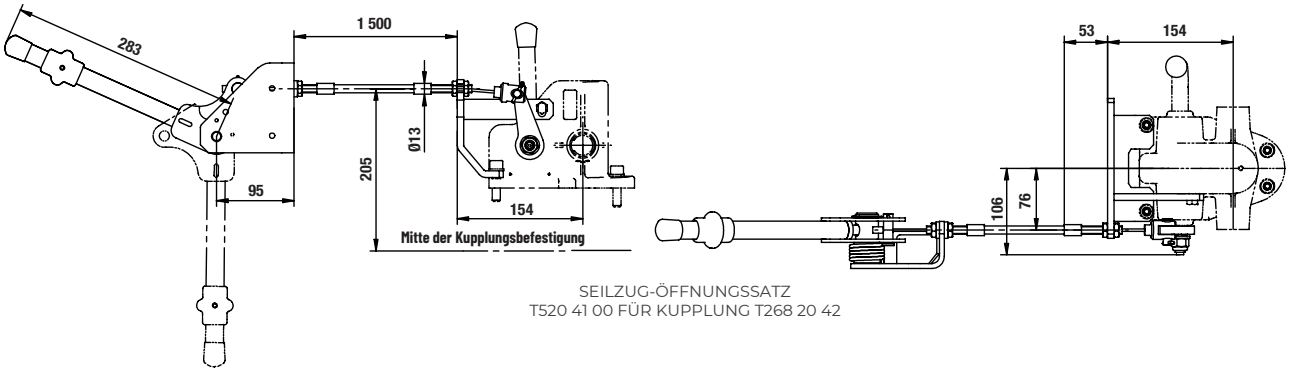

SEILZUG-ÖFFNUNGSSATZ
T520 41 00 FÜR KUPPLUNG T268 20 42

DIN50-KUPPLUNG
MANUELL

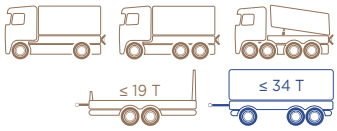

ZERTIFIZIERT **R55**





FÜR ZUGÖSEN DIN50

BESCHREIBUNG

- Einfach zu montieren, einfach zu bedienen
- Ein komplettes zertifiziertes Sortiment
- Automatische Verriegelung
- Optional für mehr Sicherheit:
  Kontrollanzeige im Fahrerhaus
- Montage an Schlusstraversen mit Lochbild:
  - 120 x 55 mm (G135)
  - 140 x 80 mm (G145)
  - 160 x 100 mm (G150)
- Sonderausführungen für sehr hohe Tonnagen
- Schraubensatz
  optional

Optionen	Artikelnummer
Kupplungskopfschutz	**T524 42 80**
Schraubensatz M14	**T152 01 30**
Schraubensatz M16	**T152 01 31**
Schraubensatz M20	**T152 01 32**

Artikelnummer	T250 03 10	T250 03 20	T250 04 10(1)	T250 04 20(1)	T250 25 10	T250 25 20
Typ	E50				E50	
Öffnung	Hoch	Tief	Hoch	Tief	Hoch	Tief
Lochbild (mm)	120 x 55		140 x 80		160 x 100	
D (kN)	70		100		200	
Dc (kN)	50		70		135	
V (kN)	18		25		75 ODER	50
S (kg)	650		900		1 000	2 500
Gewicht (kg)	37		40		43	
Klasse	C50-3		C50-4		C50-X	
Schrauben	M14		M16		M20	

(1) Technische Zeichnungen und Ersatzteile auf Anfrage

01

EINBAUMASSE

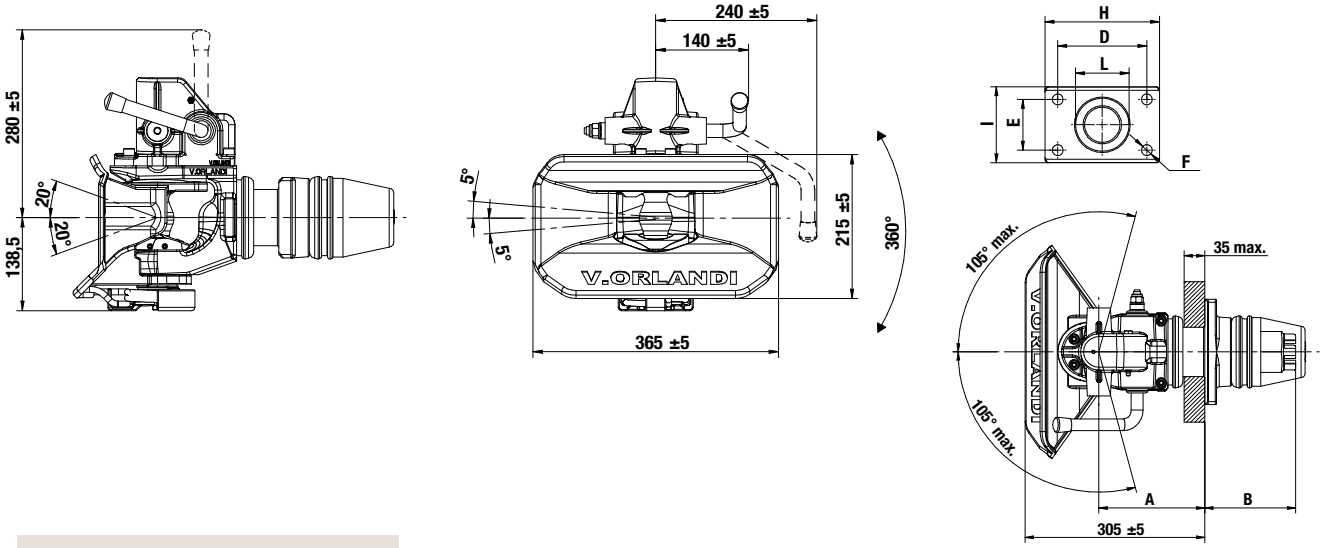

ERSATZTEILE

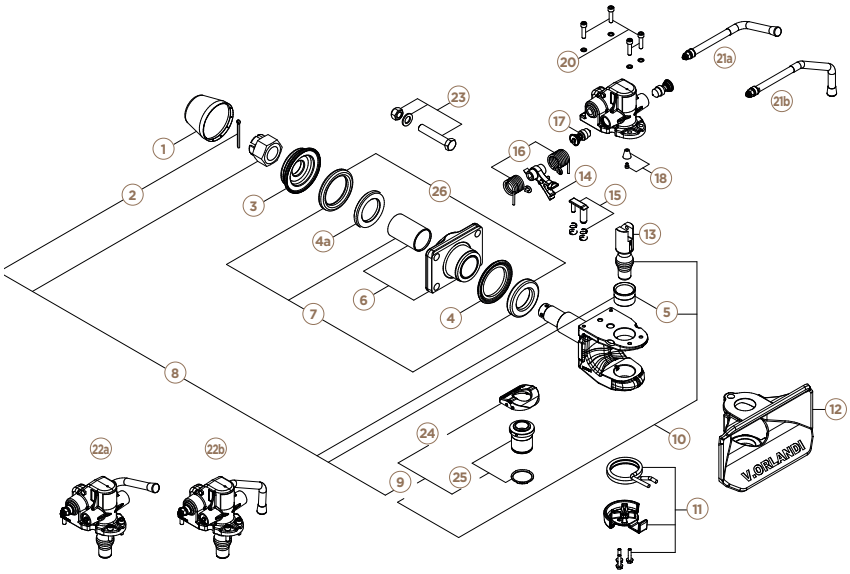

Modell	A (mm)	B (mm)	C (mm)	D (mm)	E (mm)
T250 03 10 T250 03 20	171,5	151,5	448	120	55
T250 04 10 T250 04 20	175	148		140	80
T250 25 10 T250 25 20	178	140	443	160	100

Modell	F (mm)	G (mm)	H (mm)	I (mm)	L (mm)
T250 03 10 T250 03 20	171,5	151,5	448	120	55
T250 04 10 T250 04 20	175	148		140	80
T250 25 10 T250 25 20	178	140	443	160	100

		T250 03 10 T250 03 20	T250 04 10 T250 04 20	T250 25 10 T250 25 20
1		T152 06 03		
2		T152 00 64		
3		T152 00 76	T152 01 75	T152 06 22
4		T152 07 71	T152 07 70	T152 01 73
4a				T152 06 88
5		T152 06 04		
6		T152 07 72	T152 01 95	T152 06 17
7		T152 02 17	T152 01 83	T152 06 18
8	(2, 5, 9)	T152 07 73		T152 06 07
9	(24, 25)	T152 06 09		
10	(5, 9, 13)	T152 06 25		
11		T152 05 29		
12	(2)	T152 09 98		
13		T152 06 19		

		T250 03 10 T250 03 20	T250 04 10 T250 04 20	T250 25 10 T250 25 20
14		T152 01 88		
15		T152 01 79		
16		T152 01 78		
17		T152 01 81		
18		T152 00 91		
20		T152 01 85		
21a		T152 01 86		
21b		T152 01 87		
22a		T152 06 20		
22b		T152 06 21		
23	(1)	T152 01 30	T152 01 31	T152 01 32
24	(1)	T152 06 14		
25		T152 06 11		
26		T152 01 65	T152 02 27	T152 06 49

(1) Nicht im Lieferumfang der Kupplung (2) Verstärktes Fangmaul

DIN50-KUPPLUNG
PNEUMATISCH

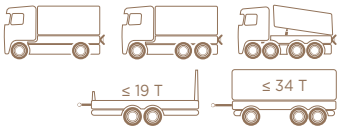

ZERTIFIZIERT R55

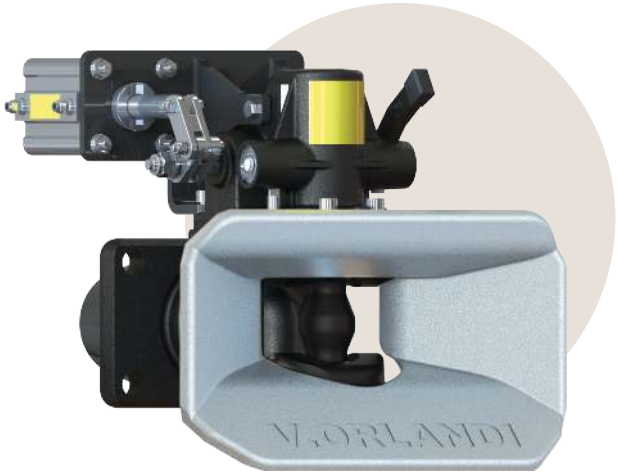





FÜR ZUGÖSEN DIN50



FERNÖFFNUNGSBOX (GESCHLOSSEN)

NEU

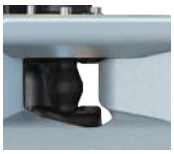

VERSTÄRKTES FANGMAUL

BESCHREIBUNG

- Einfach zu montieren, einfach zu bedienen
- Ultrakompakte pneumatische Fernöffnung für alle Tiefbauweisen
- Automatische Verriegelung
- Abschließbares Aluminiumgehäuse mit Aktuator und 2 Positions-LEDs offen/geschlossen
- Verstärktes Fangmaul aus verzinktem Stahl
- Einfache Wartung mit zugänglichen Schmiernippeln
- Manuelles Öffnen bei Druckluftausfall möglich
- Schraubensatz optional

Artikelnummer	T2502582	
Typ	**E525**	
Öffnung	Luft	
LED im Fahrerhaus	Ja	
Lochbild (mm)	160 x 100	
D (kN)	200	
Dc (kN)	135	
V (kN)	75	50
S (kg)	1 000	2 500
Gewicht (kg)	42	
Klasse	C50-X	
Schrauben	M20	

Optionen	Artikelnummer
Kupplungskopfschutz	**T524 42 80**
Halterung Pneumatikbox	**T522 40 50**
Schraubensatz M20	**T152 01 32**

01

EINBAUMASSE

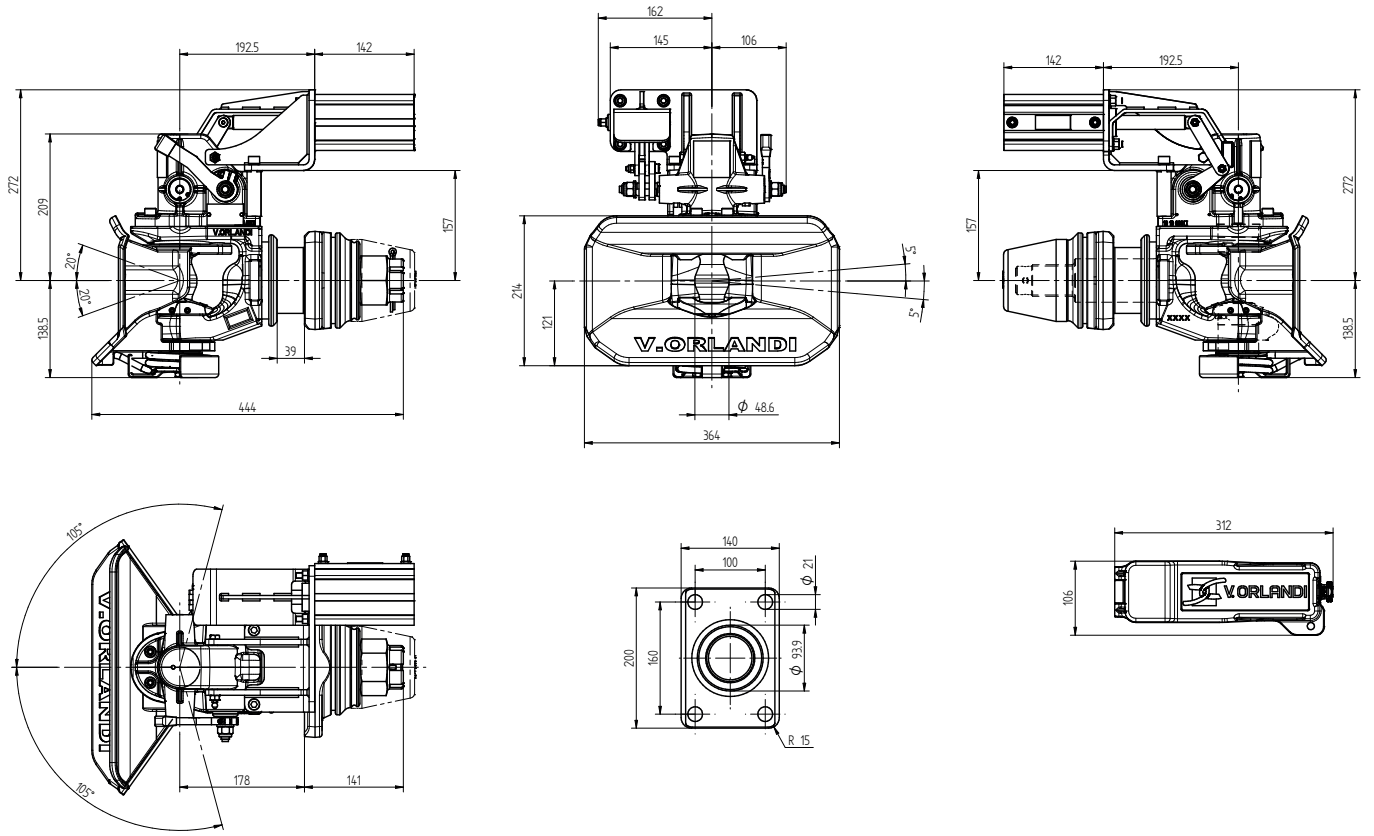

ERSATZTEILE

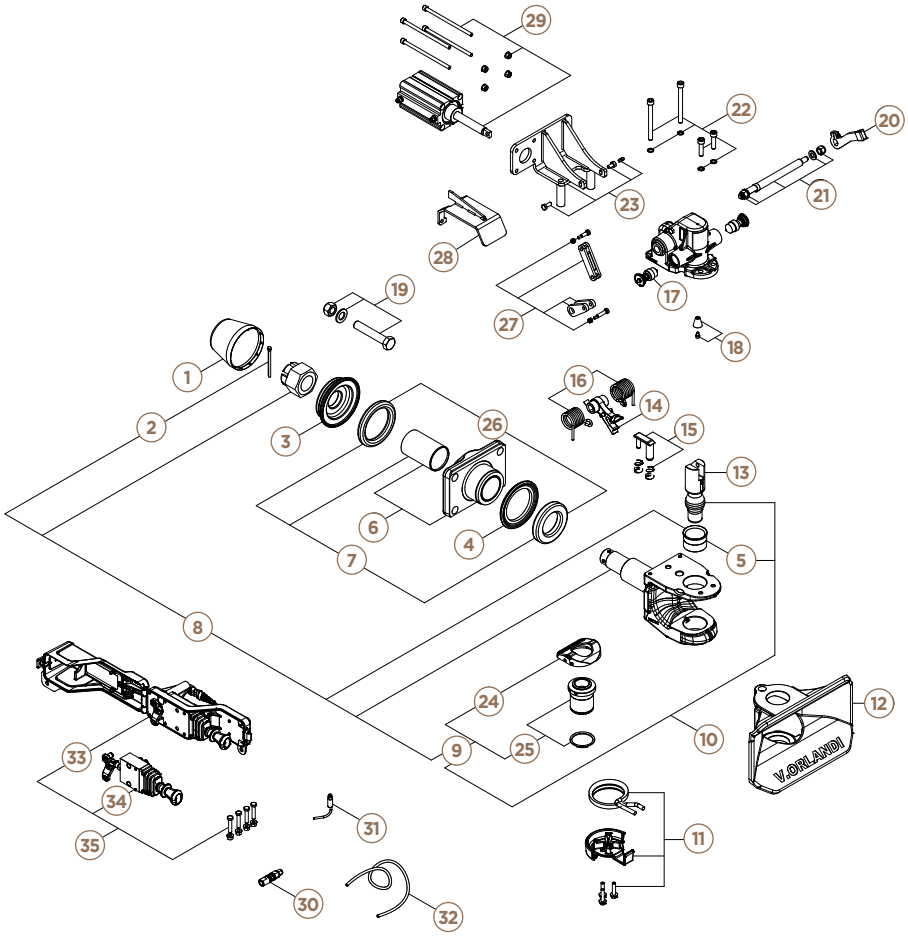

	Artikelnummer		Artikelnummer
1	T152 06 03	19	T152 01 32
2	T152 00 64	20	T152 02 28
3	T152 06 22	21	T152 07 35
4	T152 01 73	22	T152 08 04
5	T152 06 04	23	T152 08 05
6	T152 06 17	24	T152 06 12
7	T152 06 18	25	T152 06 11
8	T152 06 07	26	T152 06 49
9	T152 06 09	27	T152 08 06
10	T152 06 25	28	T152 08 07
11	T152 05 29	29	T152 08 08
12	T152 01 93	30	T152 02 52
13	T152 06 19	31	T152 00 11
14	T152 01 88	32	T152 02 51
15	T152 01 79	33	T152 06 67
16	T152 01 78	34	T152 06 66
17	T152 01 81	35	T152 06 64
18	T152 00 91		

DIN50-KUPPLUNG
MIT SEILZUG

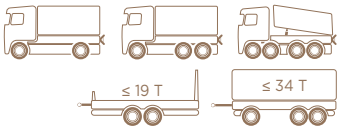

ZERTIFIZIERT R55

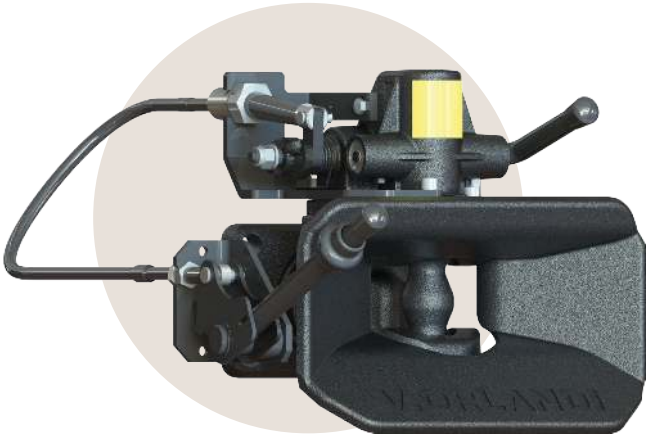



FÜR ZUGÖSEN DIN50

BESCHREIBUNG

- Einfach zu montieren und zu bedienen
- Einfach, zuverlässig und wirtschaftlich
- Seilzug-Fernöffnung 1,5 m mit gesichertem Fernhebel
- Automatische Verriegelung
- Einfache Wartung: zugängliche Schmiernippel
- Positionssensor mit LED im Fahrerhaus
- Mechanische Sicherheitsanzeigen für Stellung offen / geschlossen
- Schraubensatz optional

Artikelnummer	T250 25 42	
Typ	**E509**	
Öffnung	Seilzug	
LED im Fahrerhaus	Ja	
Lochbild (mm)	160 x 100	
D (kN)	200	
Dc (kN)	135	
V (kN)	75	50
S (kg)	1 000	2 500
Gewicht (kg)	42	
Klasse	C50-X	
Schrauben	M20	

Optionen	Artikelnummer
Kupplungskopfschutz	**T524 42 80**
Seilzug-Fernöffnungssystem für T250 25 42	**T520 42 00**
Schraubensatz M20	**T152 01 32**

01

EINBAUMASSE

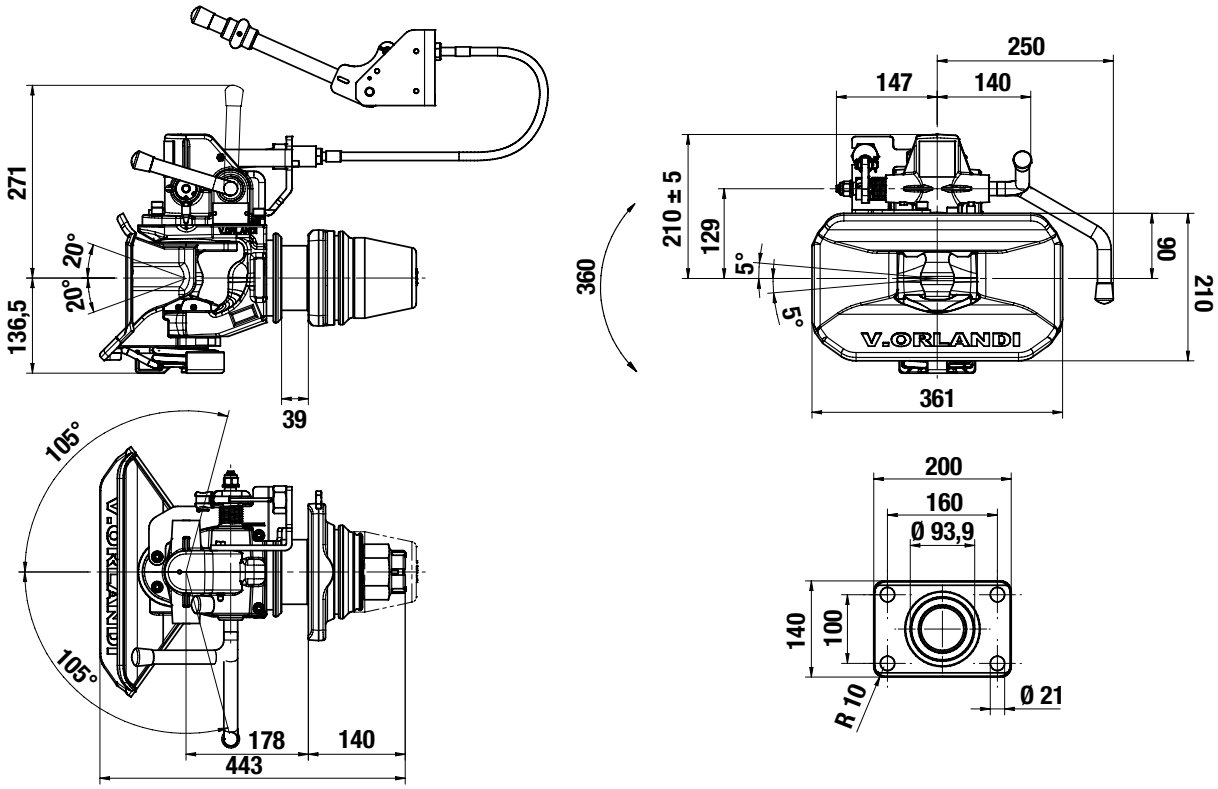

ERSATZTEILE

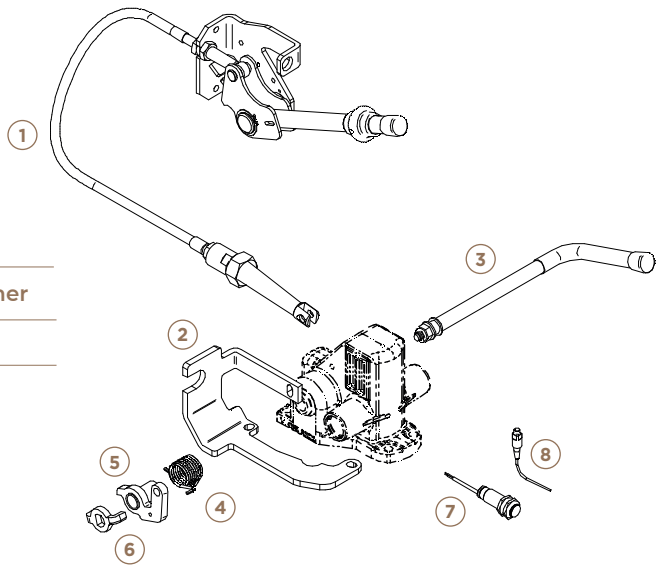

Artikelnummer	
1	T152 04 10
2	T152 07 17
3	T152 04 06
4	T152 04 07
5	T152 04 09
6	T152 04 08
7	T151 00 19
8	T151 00 04

Kompletter Satz T520 42 00

Ersatzteil Seilzugöffnung	
Seillänge (mm) + verpresste Endstücke	Artikelnummer
1500	T158 01 03

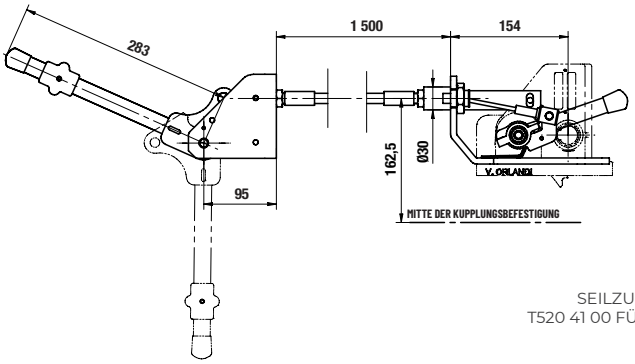

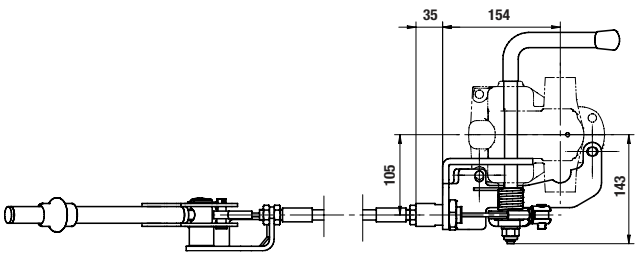

SEILZUG-ÖFFNUNGSSATZ
T520 41 00 FÜR KUPPLUNG T268 20 42

DIN40-KUPPLUNG
MANUELL

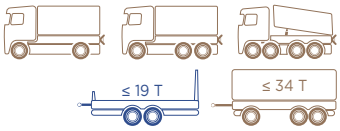

ZERTIFIZIERT
R55





FÜR ZUGÖSEN
DIN40

BESCHREIBUNG

- Einfach zu montieren, einfach zu bedienen
- Ein komplettes zertifiziertes Sortiment
- Manuelle Öffnung
- Für mehr Sicherheit: Kontrollanzeige im Fahrerhaus (optional)
- Montage an Schlusstraversen mit Lochbild:
  - 120 x 55 mm (G135)
  - 140 x 80 mm (G145)
  - 160 x 100 mm (G150)
- Schraubensatz optional

Optionen	Artikelnummer
Schraubensatz M14	**T152 01 30**
Schraubensatz M16	**T152 01 31**
Schraubensatz M20	**T152 01 32**

Artikelnummer	T240 30 10	T240 30 20	T240 40 10	T240 40 20	T240 60 10	T240 60 20
Typ	E403		E404		E406	
Öffnung	Hoch	Tief	Hoch	Tief	Hoch	Tief
Lochbild (mm)	120 x 55		140 x 80		160 x 100	
D (kN)	70		110		150	
Dc (kN)	70		92		100	
V (kN)	28		38		42	
S (kg)	700		1 000		1 000	
Gewicht (kg)	34		35,5		37,5	
Klasse	S					
Schrauben	M14		M16		M20	

EINBAUMASSE

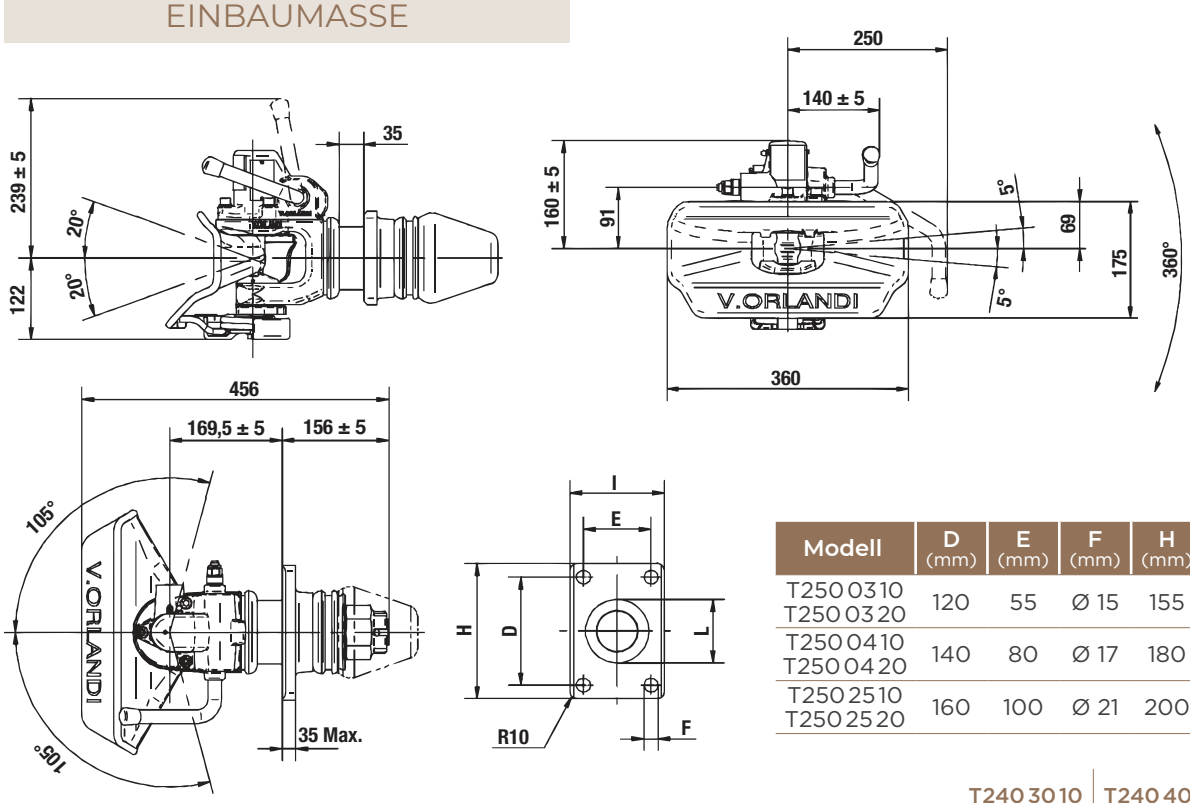

Modell	D (mm)	E (mm)	F (mm)	H (mm)	I (mm)	L (mm)
T250 03 10 T250 03 20	120	55	Ø 15	155	90	Ø 73,9
T250 04 10 T250 04 20	140	80	Ø 17	180	120	Ø 83,9
T250 25 10 T250 25 20	160	100	Ø 21	200	140	Ø 93,9

ERSATZTEILE

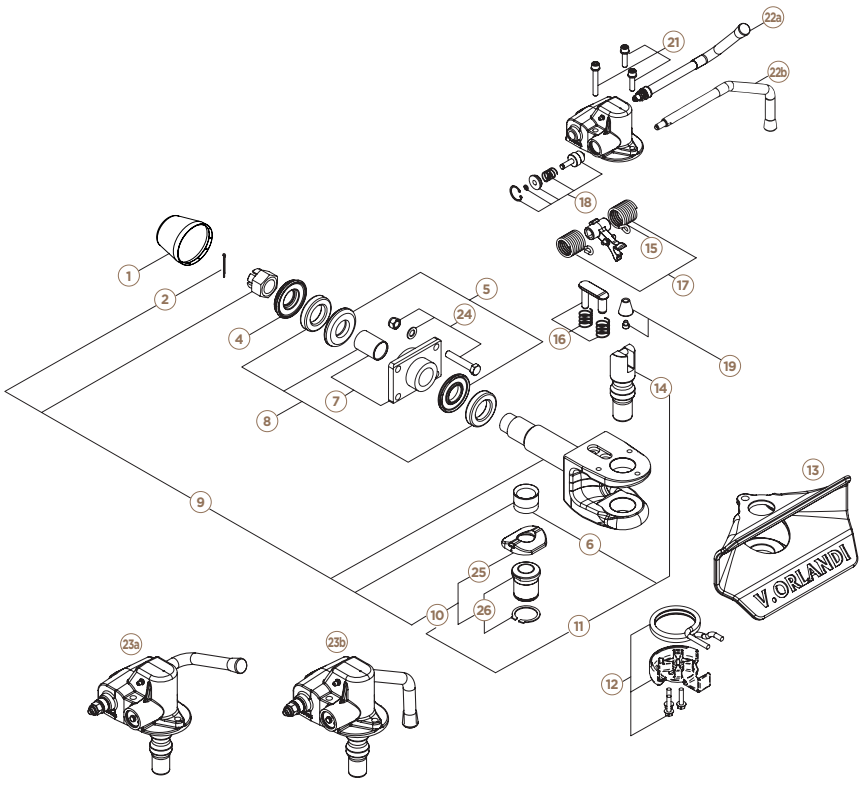

	T240 30 10 T240 30 20	T240 40 10 T240 40 20	T240 60 10 T240 60 20 T240 60 90
1	T152 06 03		
2	T152 00 64		
4	T152 00 76	T152 01 75	
5	T152 02 16	T152 01 89	
6	T152 01 49		
7	T152 01 82	T152 01 95	T152 01 92
8	T152 02 17	T152 01 83	
9	T152 04 94		
10	T152 04 95		
11	T152 03 03		
12	T152 05 29		
13	T152 03 04		
14	T152 03 05		
15	T152 03 06		
16	T152 03 07		
17	T152 03 08		
18	T152 03 09		
19	T152 03 10		
21	T152 03 12		
22a	T152 01 86		
22b	T152 01 87		
23a	T152 03 13		
23b	T152 03 14		
24 (1)	T152 01 30	T152 01 31	T152 01 32
25	T152 03 15		
26	T152 04 98		

(1) Nicht im Lieferumfang der Kupplung

DIN40-KUPPLUNG
MANUELL MIT PLATTE

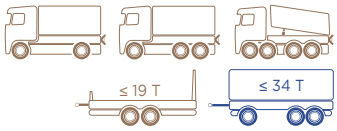

ZERTIFIZIERT **R55**





FÜR ZUGÖSEN DIN40

NEU

BESCHREIBUNG

- Einfach zu montieren, einfach zu bedienen
- Ein komplettes zertifiziertes Sortiment
- Manuelle Öffnung
- Für mehr Sicherheit: Kontrollanzeige im Fahrerhaus (optional)
- Montage an Schlusstraversen mit Lochbild:
  - 120 x 55 mm (G135)
  - 140 x 80 mm (G145)
- Schraubensatz optional

Optionen	Artikelnummer
Schraubensatz M14	**T152 01 30**
Schraubensatz M16	**T152 01 31**

Artikelnummer	T240 70 10	T240 70 20	T240 80 10	T240 80 20
Typ	E403		E404	
Öffnung	Hoch	Tief	Hoch	Tief
Lochbild (mm)	120 x 55		140 x 80	
D (kN)	70		110	
Dc (kN)	70		92	
V (kN)	28		38	
S (kg)	700		1 000	
Gewicht (kg)	29		29	
Klasse	S			
Schrauben	M14		M16	

01

EINBAUMASSE

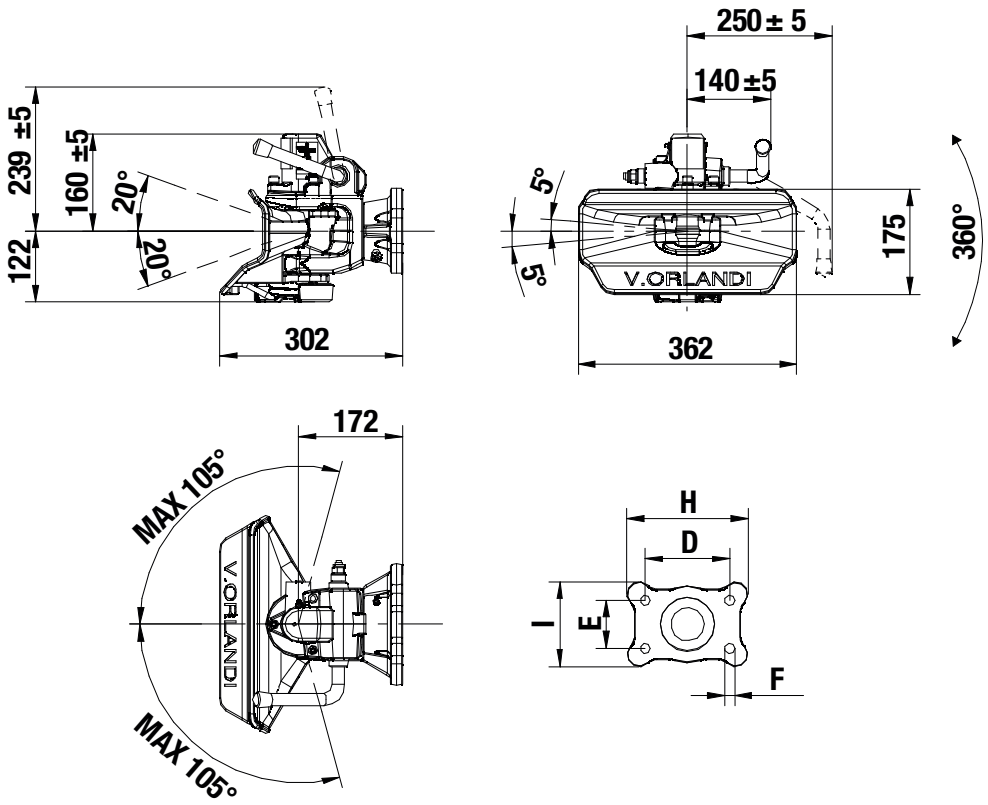

ERSATZTEILE

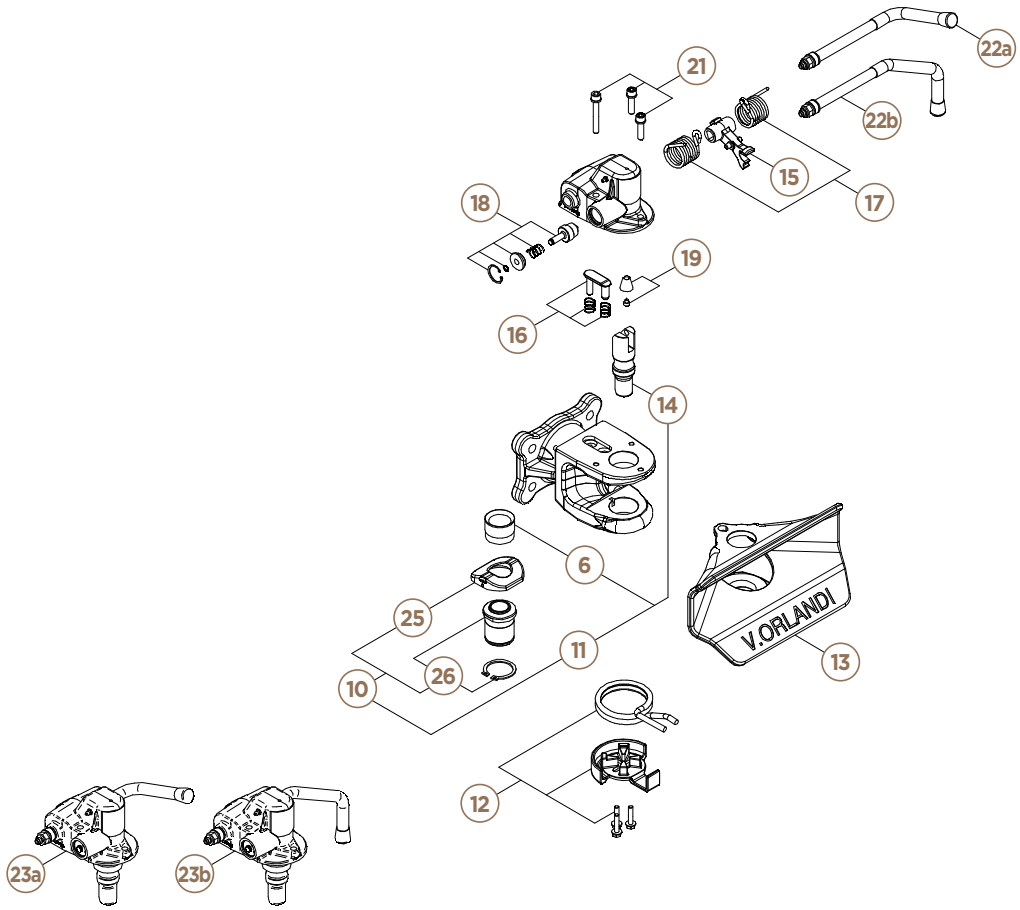

	Artikelnummer
6	T152 01 49
10	T152 04 95
11	T152 03 03
12	T152 05 29
13	T152 03 04
14	T152 03 05
15	T152 03 06
16	T152 03 07
17	T152 03 08
18	T152 03 09
19	T152 03 10
21	T152 03 12
22a	T152 01 86
22b	T152 01 87
23a	T152 03 13
23b	T152 03 14
25	T152 03 15
26	T152 04 98

ABSCHLEPP-
GABEL





FÜR BNA-,
NATO-, DIN40-, DIN50-
UND
LANDWIRTSCHAFTLICHE
ZUGÖSEN

BESCHREIBUNG

- **Nur zum Abschleppen mit Stange oder Seil**
- Geliefert mit KTL-Beschichtung
- Bolzen Ø 35 mm
- Sehr hohe Zugkapazitäten
- Bolzen mit Haltekette für den Sicherungsstift
- Ein komplettes Sortiment für jeden Bedarf

Artikelnummer	T2100510	T2100520	T2100530
Lochbild (mm)	120 x 55	140 x 80	160 x 100
Schrauben	M14	M16	M20
Zugkapazität (T)	25	35	50
Max. zul. Zuggesamtgewicht Lkw (T)	50	70	120
Gewicht (kg)	4,2	6	7

Optionen	Artikelnummer
Schraubensatz M14	**T152 01 30**
Schraubensatz M16	**T152 01 31**
Schraubensatz M20	**T152 01 32**

01

EINBAUMASSE

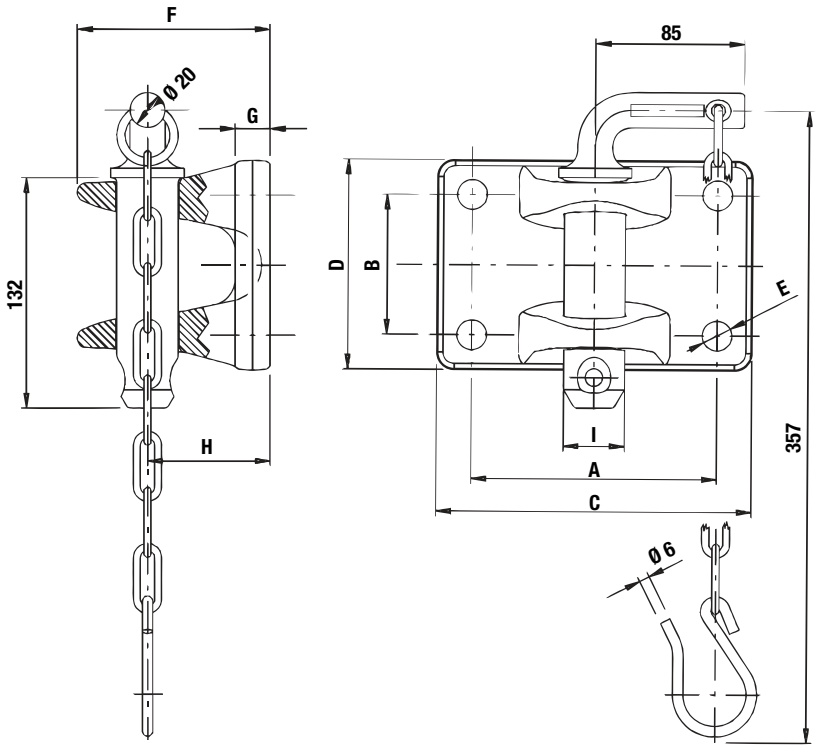

Modell	A (mm)	B (mm)	C (mm)	D (mm)	E (mm)
T210 05 10	120	55	155	90	Ø 15
T210 05 20	140	80	180	120	Ø 17
T210 05 30	160	100	200	140	Ø 21

Modell	F (mm)	G (mm)	H (mm)	I (mm)
T210 05 10	102	15	70	Ø 35
T210 05 20	110	20		
T210 05 30				

ERSATZTEILE

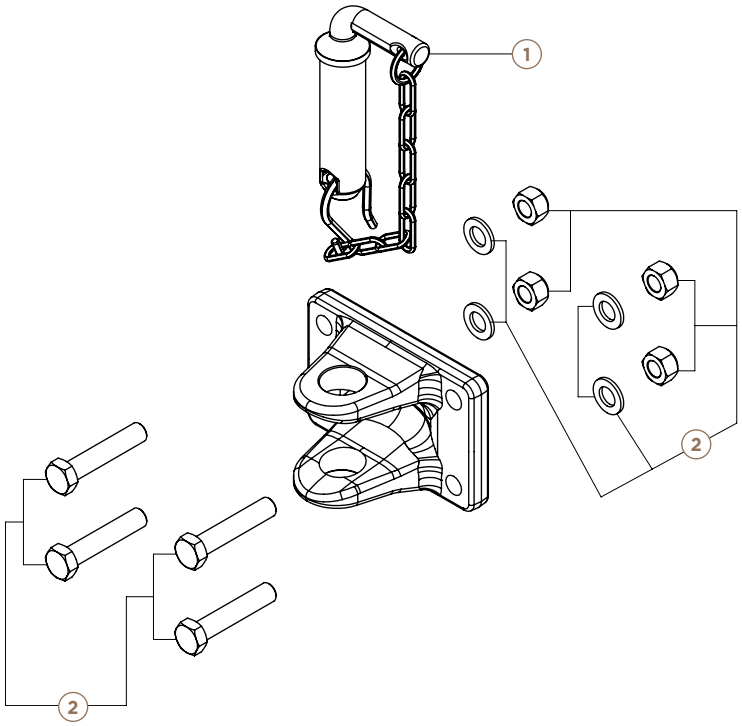

	T210 05 10	T210 05 20	T210 05 30
1	T152 02 19		
2	T152 01 30(1)	T152 01 31(1)	T152 01 32(1)

(1) Nicht im Lieferumfang der Abschleppgabel

KUGELGELENK-
KUPPLUNG

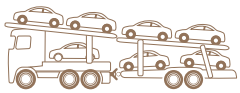

ZERTIFIZIERT
R55

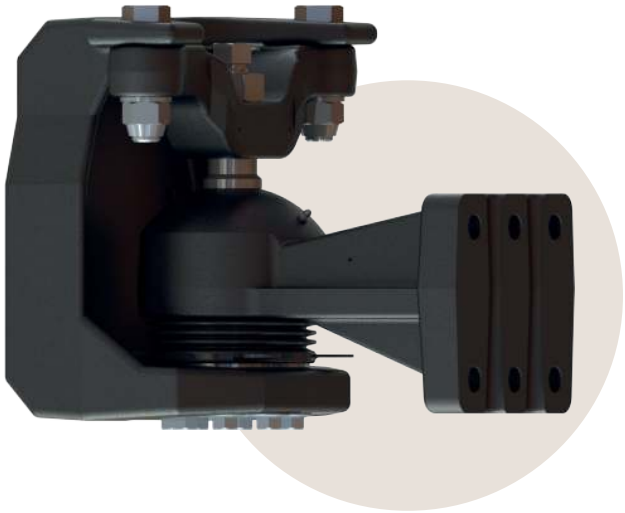



LED
T1510003



KABELBAUM MIT
INDUKTIVSENSOR
T1510017



SCHRAUBEN + BEFESTIGUNG
T1510018

BESCHREIBUNG

- Für Kugelkupplungssysteme mit sehr hoher Kapazität
- Dauerhaft gekuppelte Züge wie Auto-transporter, Caravantransporter oder Mobilheime
- Einfache Montage, präzise Einstellung
- Geringe Wartung: Schmiernippel, Bronzeschale
- Sehr lange Lebensdauer
- Komfortables, ruckfreies Fahren
- KTL-Beschichtung
- Schraubensatz im Lieferumfang

Artikelnummer	T2901100	
Typ	GS900	
Lochbild (mm)	160 x 100	
D (kN)		
Dc (kN)	145	
V (kN)	110	90
S (kg)	1 000	2 500
Gewicht (kg)	86	
Klasse	T	

Optionen	Artikelnummer
Lenkwinkelsensor-Satz	T5204250
LED	T1510003
Kabelbaum mit Induktivsensor	T1510017
Schrauben + Befestigung	T1510018

01

EINBAUMASSE

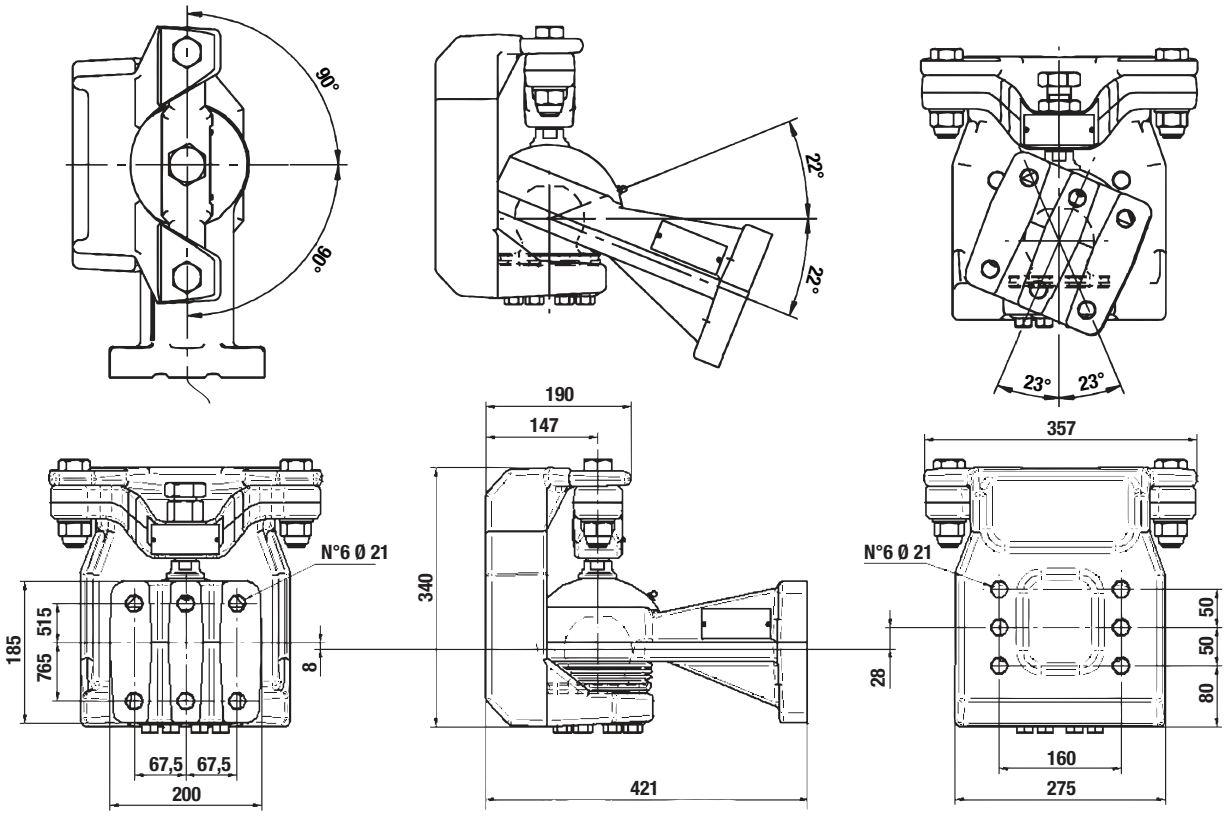

ERSATZTEILE

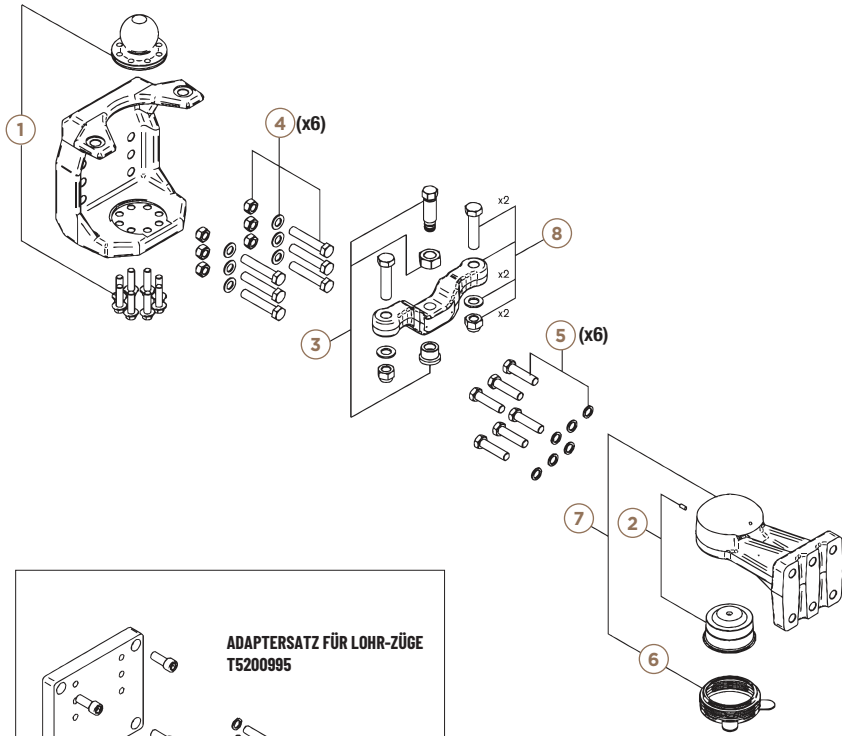

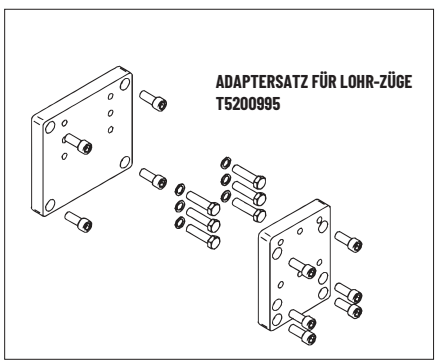

	Artikelnummer
1	T1520467
2	T1520323
3	T1520468
4	T1520325
5	T1520326
6	T1520327
7	T1520439
8	T1520469
3 + 8	T1520489

Kompletter Satz T290 11 00

NATO-
KUPPLUNG

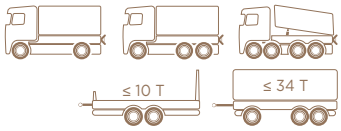

ZERTIFIZIERT
R55





FÜR ZUGÖSEN
NATO

BESCHREIBUNG

- Zertifiziert nach NATO-Norm
- Drehbarer, gedämpfter Zughaken
- Ein echter Verbündeter in Einsatzgebieten weltweit
- Einfach, zuverlässig und robust
- Öffnung mit Doppelgelenk
- Wartungsfreundlich

Artikelnummer	T2766300	T2766400	T2766600
Typ	UN963	UN964	UN966
Lochbild (mm)	120 x 55	140 x 80	160 x 100
D (kN)	70	100	190
Dc (kN)	54	70	103
V (kN)	18	25	50
S (kg)	700	900	1 500
Gewicht (kg)	27		38
Klasse	KA1	KA2	KA3

EINBAUMASSE

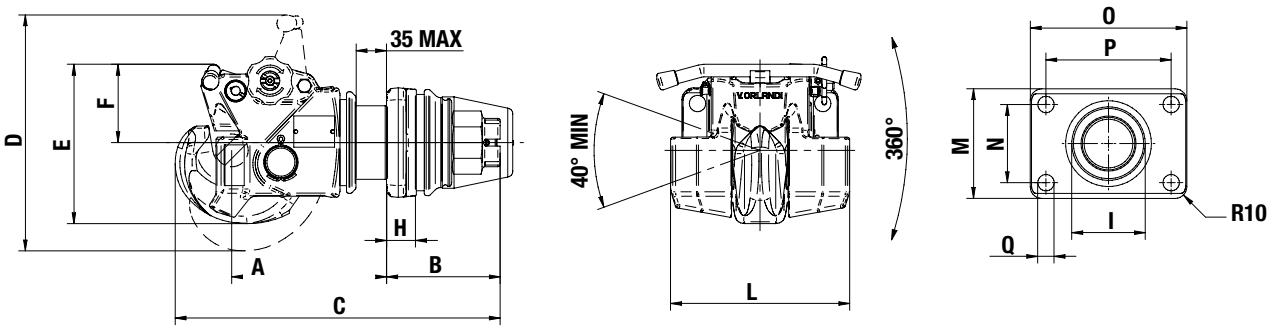

Modell	A (mm)	B (mm)	C (mm)	D (mm)	E (mm)	F (mm)	G (mm)	H (mm)	I (mm)	L (mm)	M (mm)	N (mm)	O (mm)	P max. (mm)	Q (mm)
T210 05 10	184	160	410	258	186	93	13	20	73,9	190	90	55	155	120	15
T210 05 20	179	165							83,9		120	80	180	140	17
T210 05 30	197	145	200	140	Ø 21	Ø 21	Ø 21	Ø 21	93,9	Ø 21	140	100	200	160	21

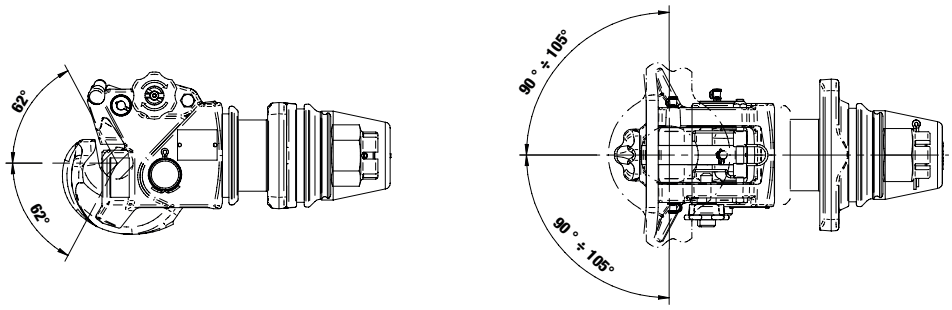

ERSATZTEILE

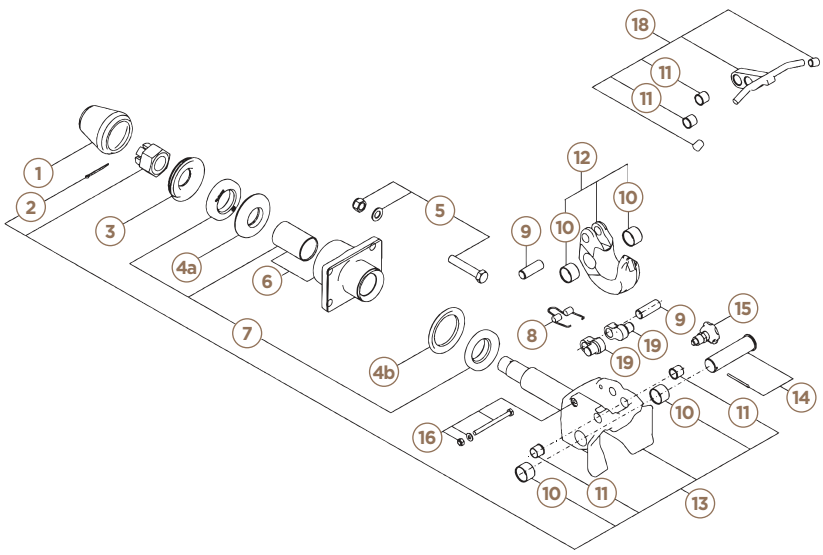

	T276 63 00	T276 64 00	T276 66 00
1	T152 06 03		
2	T152 00 64		
3	T152 00 76	T152 01 75	T152 06 22
4a	T152 02 16	T152 01 89	
4b			T152 01 73
5	T152 01 30(1)	T152 01 31(1)	T152 01 32(1)
6	T152 01 82	T152 01 95	T152 06 17
7	T152 02 17	T152 01 83	T152 06 18
8	T152 04 71		T152 03 39
9	T152 04 72		T152 03 31
10	T152 04 73		T152 03 32
11	T152 04 74		T152 03 33
12	T152 04 75		T152 03 41
13	T152 06 47		T152 06 46
14	T152 04 76		T152 03 34
15	T152 03 35		
16	T152 04 77		T152 03 36
18	T152 04 78		T152 03 45
19	T152 04 79		T152 03 37

(1) Nicht im Lieferumfang der Kupplung

DIN50-KUPPLUNG
FÜR SCHWERTRANSPORTE



ZERTIFIZIERT R55

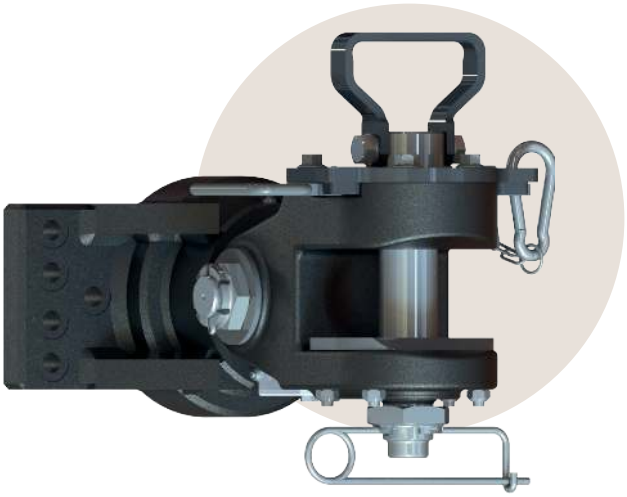



FÜR ZUGÖSEN
T4502040



FÜR SCHLUSSTRAVERSEN
TFC-UHD

BESCHREIBUNG

- Für Schwertransporte, ziehend / schiebend
- Manuelle Verriegelung
- Gelenkkopf
- Für Anhänger bis 250 T
- Nach R55 für den Straßenverkehr zertifiziert
- Schraubensatz optional T152 07 68

Artikelnummer	T2954000
Typ	HD5F S
Lochbild (mm)	280 x 140
D (kN)	400
Zugkapazität (T)	250
Gewicht (kg)	72,5
Klasse	S

EINBAUMASSE

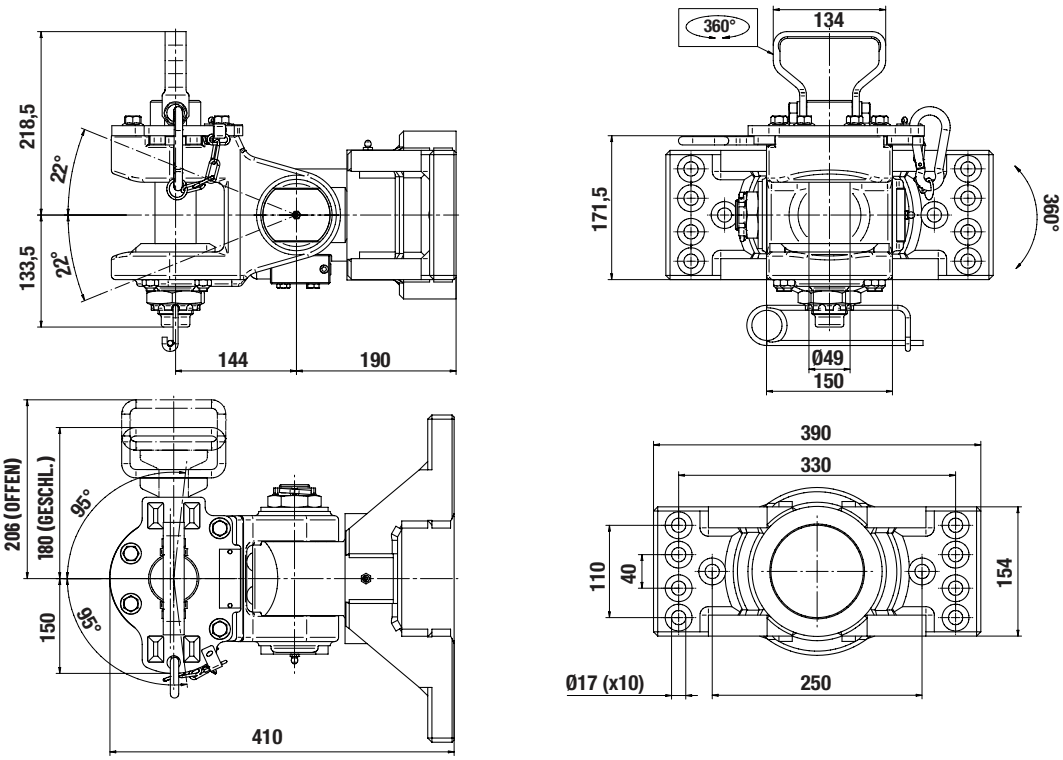

ERSATZTEILE

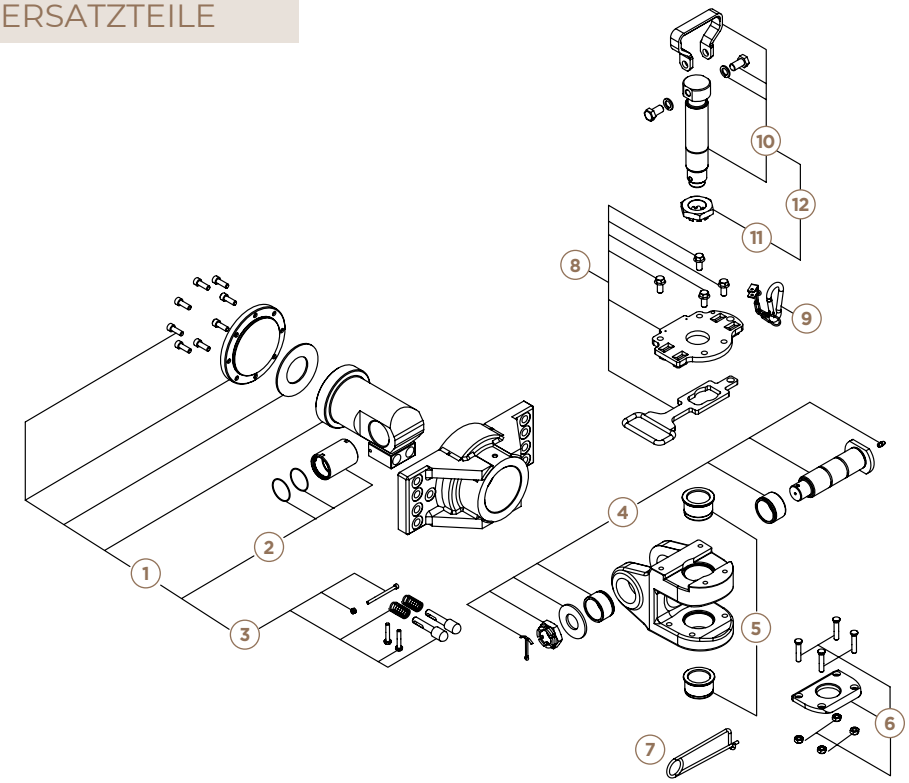

	Artikelnummer
1	T152 07 32
2	T152 06 50
3	T152 07 31
4	T152 06 92
5	T152 06 93
6	T152 06 94
7	T152 07 07
8	T152 06 95
9	T152 06 96
10	T152 06 97
11	T152 06 60
12	T152 06 98

PRÜF-
LEHREN

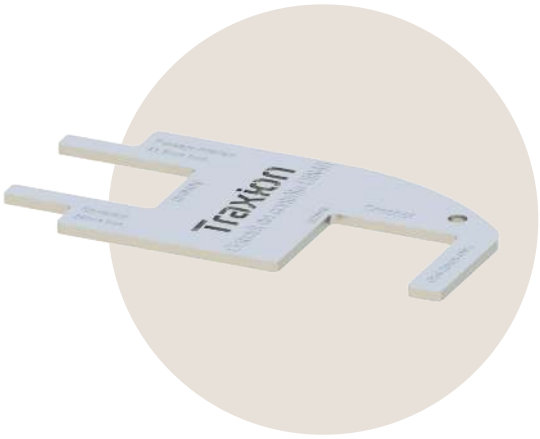

NEU



FÜR BOLZEN,
BNA-KUPPLUNGEN



FÜR BOLZEN,
DIN50-KUPPLUNGEN



FÜR BOLZEN,
DIN40-KUPPLUNGEN



FÜR ZUGÖSEN
BNA



FÜR ZUGÖSEN
DIN50



FÜR ZUGÖSEN
DIN40

BESCHREIBUNG

- Für Sicherheit und Konformität der Züge im Einsatz
- Bei der Wartung und vor technischen Prüfungen
- Einfach, zuverlässig und robust
- Prüft Zugöse und Bolzendurchmesser der Kupplung mit demselben Werkzeug
- Werkstattwerkzeug aus Edelstahl

	Artikelnummer
BNA-Lehre	**T5220168**
DIN50-Lehre	**T5220150**
DIN40-Lehre	**T5220140**

ABMESSUNGEN

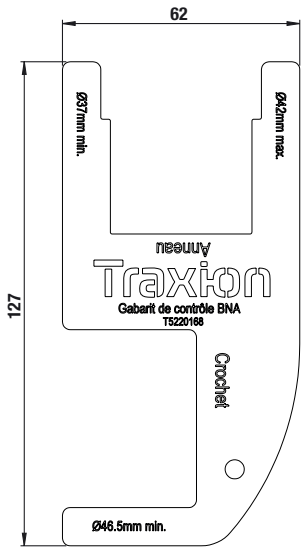

LEHRE
BNA

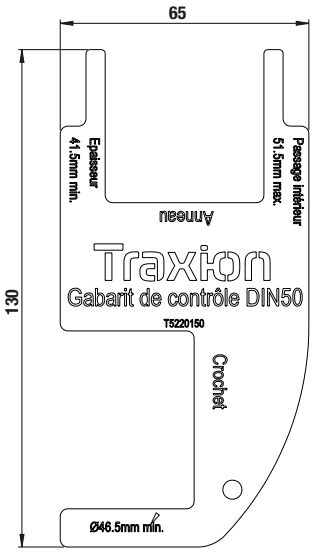

LEHRE
DIN50

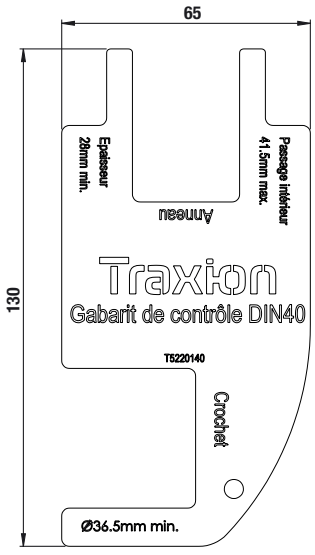

LEHRE
DIN40

02

SCHLUSSTRAVERSEN

SCHLUSSTRAVERSE TFC-MD (MEDIUM DUTY)	62
SCHLUSSTRAVERSE TFC-HD (HEAVY DUTY)	64
ZUBEHÖR ABSTANDHALTER FÜR TRAVERSEN MD / HD	66
ZUBEHÖR UNIVERSELLE STECKDOSENHALTERUNG	67
SCHLUSSTRAVERSE TFC-UHD (ULTRA HEAVY DUTY)	68
ABGESENKTE SCHLUSSTRAVERSE	70
VERSETZTE SCHLUSSTRAVERSE	72
ANHÄNGEBOCK FÜR LKW 12 BIS 32 T	74
ZUBEHÖR STECKDOSENHALTERUNGEN	76
ZUBEHÖR BOXHALTERUNGEN	76
ORIGINAL-ANHÄNGEKUPPLUNG LNF IVECO DAILY 2022	78

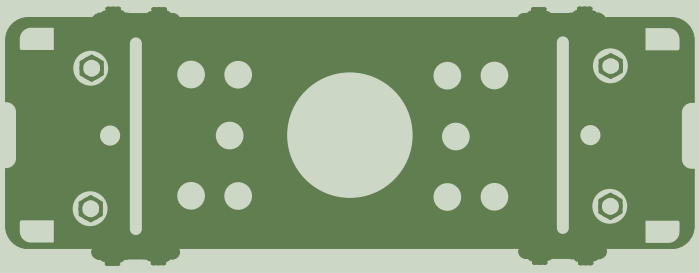

SCHLUSSTRAVERSE
TFC-MD
(MEDIUM DUTY)

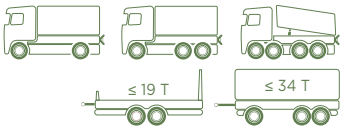

MADE IN Traxion

ZERTIFIZIERT R55

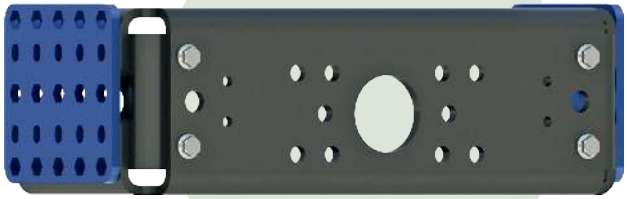

STANDARDLIEFERUMFANG:
TRAVERSE + KEILE

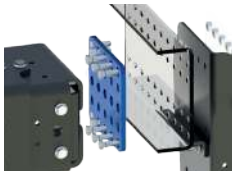

1. KEILE (BLAU): SCHRAUBENKÖPFE VERSENKT IN **2 REIHEN SECHSKANTBOHRUNGEN 2. VORTEIL:** NUTZUNG DER BOHRUNGEN ÜBER DIE GESAMTE HÖHE DES LÄNGSTRÄGERS

NEU

BESCHREIBUNG

- Umweltgerechte Konstruktion, hergestellt in Frankreich
- Für Zentralachsanhänger der mittleren Baureihe
- Erfüllt die Anforderungen der Regelung R55
- Geeignet für einfache oder verstärkte Fahrgestelle
- Korrosionsschutz durch KTL-Beschichtung
- GEOMET-beschichtete Verbindungsschrauben im Lieferumfang



OPTION ABSTANDHALTER FÜR NICHT VERSTÄRKTE FAHRGESTELLE



OPTION WENDBARE STECKDOSENHALTERUNG T 524 43 00

Artikelnummer	T580 11 66	T580 11 36	T580 11 76	T580 11 16	T580 11 26	T580 11 46		T580 11 56
Marke	DAF	Daimler Truck	Daimler Truck	IVECO	MAN TRUCK	RENAULT TRUCKS	VOLVO TRUCKS	SCANIA
Modell(1)	XD/XG/XF	AROCS	AROCS ACTROS ANTOS	S-WAY X-WAY T-WAY	TGS-TGX	T/K/C	FH/FM/ FMX	XT/V8/S/R
Anhänger: Drehschemel								
D (kN)	200							
Anhänger: Zentralachse								
Dc (kN)	140							
V (kN)	90							
S (kg)	1 000							
Gew.	85 kg							

(1) Andere Modelle auf Anfrage

Kupplungsvorschriften für schwere Nfz: Prüfen Sie Ihre Ausrüstung mit dem Rechner auf unserer Website, im „Technischen und regulatorischen Leitfaden - Konformität von Lkw-Kupplungen“ oder bei Ihrem regionalen technischen Außendienst.

EINBAUMASSE

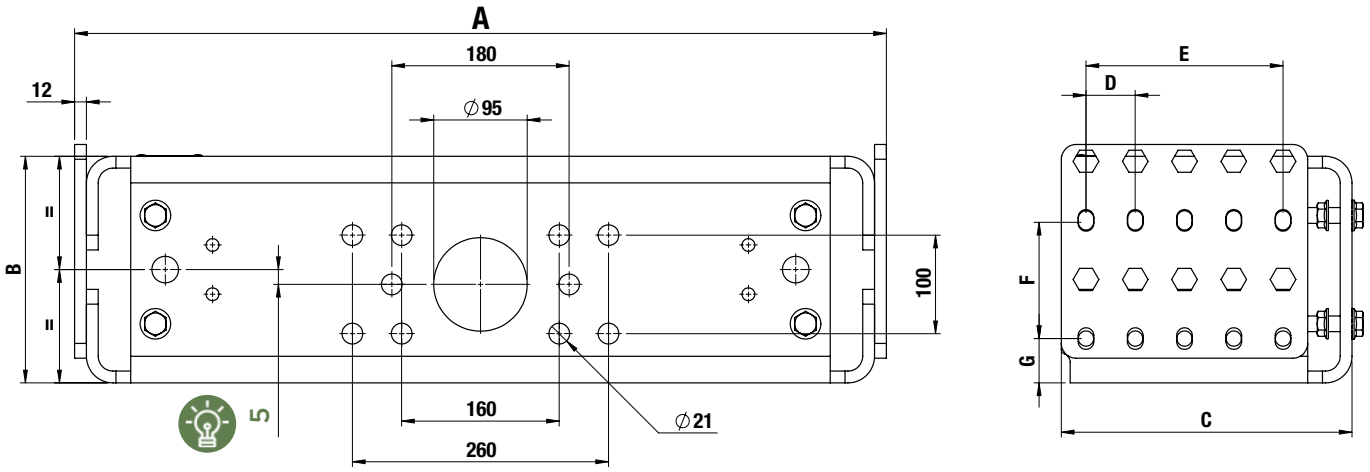

Maß A gilt für verstärkte Original-Fahrgestelle. Bei nicht verstärkten Fahrgestellen bitte Abstandhalter mitbestellen.

Art.-Nr.	Marke	A	B	C	D	E	F	G	Anbindung
T5801166	DAF	754	230	275	60	180	120	55	M16
T5801136	DAIMLER TRUCK	742		295	50	150	100	56,5	
T5801176	DAIMLER TRUCK	834		245		200			
T5801116	IVECO	756		275	45	180	135	47,5	M14
T5801126	MAN TRUCK	744		295	50	200	100	75	
T5801146	RENAULT TRUCKS VOLVO TRUCKS	824					120	45	
T5801156	SCANIA	734					100		

VORSCHRIFTEN

FÄLLE, IN DENEN EINE KUPPLUNGSLINIE HOHER KAPAZITÄT TFC-MD VORGESCHRIEBEN IST



(2) Je nach Ladeflächenlänge und Radstand des Anhängers / tzGbZ = technisch zulässige Gesamtmasse im beladenen Zustand

AUFBAUHERSTELLER, HÄNDLER, VERMIETER, ANWENDER: Die Kupplung ist ein Sicherheitsbauteil. Für die richtige Konfiguration und die Einhaltung der Vorschriften beraten Sie unsere technischen Vertriebsteams bei allen auszurüstenden Lkw-/Anhänger-Kombinationen.

SCHLUSSTRAVERSE
TFC-HD
(HEAVY DUTY)

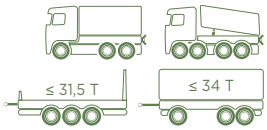

MADE IN Traxion

ZERTIFIZIERT R55

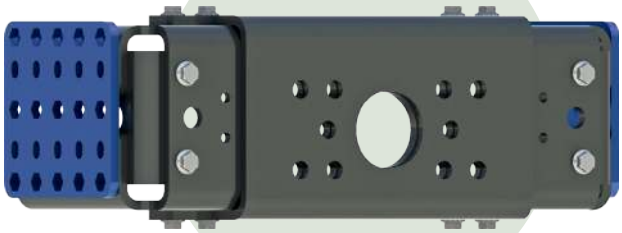

STANDARDLIEFERUMFANG:
TRAVERSE + KEILE



1. KEILE (BLAU): SCHRAUBENKÖPFE VERSENKT IN **2 REIHEN SECHSKANTBOHRUNGEN 2. VORTEIL:** NUTZUNG DER BOHRUNGEN ÜBER DIE GESAMTE HÖHE DES LÄNGSTRÄGERS

NEU

BESCHREIBUNG

- Umweltgerechte Konstruktion, hergestellt in Frankreich
- Für Zentralachsanhänger der schweren Baureihe
- Erfüllt die Anforderungen der Regelung R55
- Geeignet für einfache oder verstärkte Fahrgestelle
- Korrosionsschutz durch KTL-Beschichtung
- GEOMET-beschichtete Verbindungsschrauben im Lieferumfang



OPTION ABSTANDHALTER FÜR NICHT VERSTÄRKTE FAHRGESTELLE



OPTION WENDBARE STECKDOSENHALTERUNG T 524 43 00

Artikelnummer	T580 0166	T580 0136	T580 0176	T580 0116	T580 0126	T580 0146		T580 0156
Marke	DAF	Daimler Truck	Daimler Truck	IVECO	MAN TRUCK	RENAULT TRUCKS	VOLVO TRUCKS	SCANIA
Modell(1)	XD/XG/XF	AROCS	AROCS ACTROS ANTOS	S-WAY X-WAY T-WAY	TGS-TGX	T/K/C	FH/FM/ FMX	XT/V8/S/R
Anhänger: Drehschemel								
D (kN)	200							
Anhänger: Zentralachse								
Dc (kN)	160							
V (kN)	140							
S (kg)	1 000							
Gew.	100 kg							

(1) Andere Modelle auf Anfrage

Kupplungsvorschriften für schwere Nfz: Prüfen Sie Ihre Ausrüstung mit dem Rechner auf unserer Website, im „Technischen und regulatorischen Leitfaden - Konformität von Lkw-Kupplungen“ oder bei Ihrem regionalen technischen Außendienst.

EINBAUMASSE

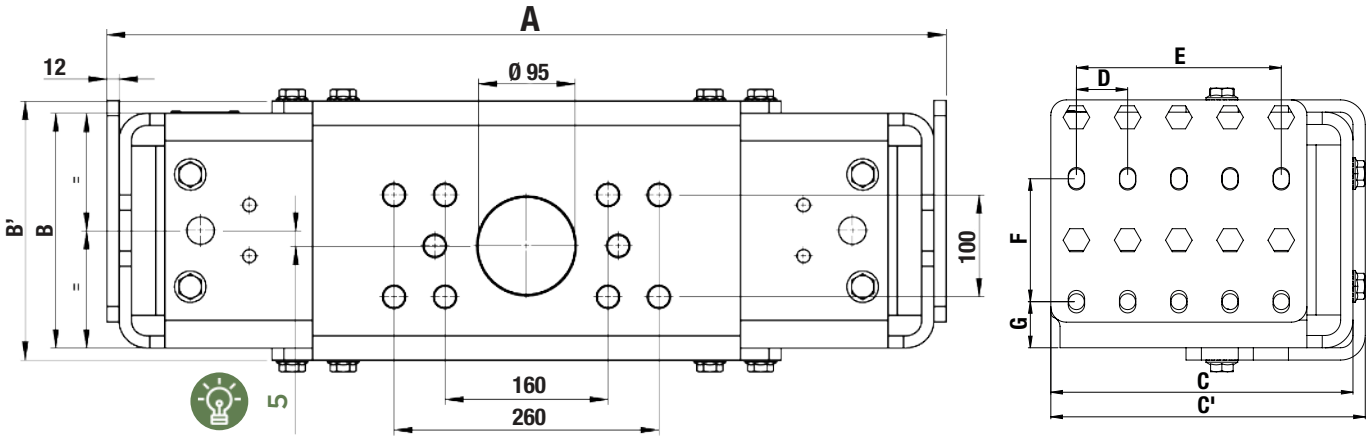

Maß A gilt für verstärkte Original-Fahrgestelle. Bei nicht verstärkten Fahrgestellen bitte Abstandhalter mitbestellen.

Art.-Nr.	Marke	A	B	B'	C	C'	D	E	F	G	Anbindung
T580 0166	DAF	754	230	254	275	287	60	180	120	55	M16
T580 0136	DAIMLER TRUCK	742			295	307	50	150	100	56,5	
T580 0176	DAIMLER TRUCK	834			245	257		200			
T580 0116	IVECO	756			275	287	45	180	135	47,5	M14
T580 0126	MAN TRUCK	744			295	307	50	200	120	75	
T580 0146	RENAULT TRUCKS VOLVO TRUCKS	824								45	
T580 0156	SCANIA	734							100		

VORSCHRIFTEN

FÄLLE, IN DENEN EINE KUPPLUNGSLINIE SEHR HOHER KAPAZITÄT TFC-HD VORGESCHRIEBEN IST

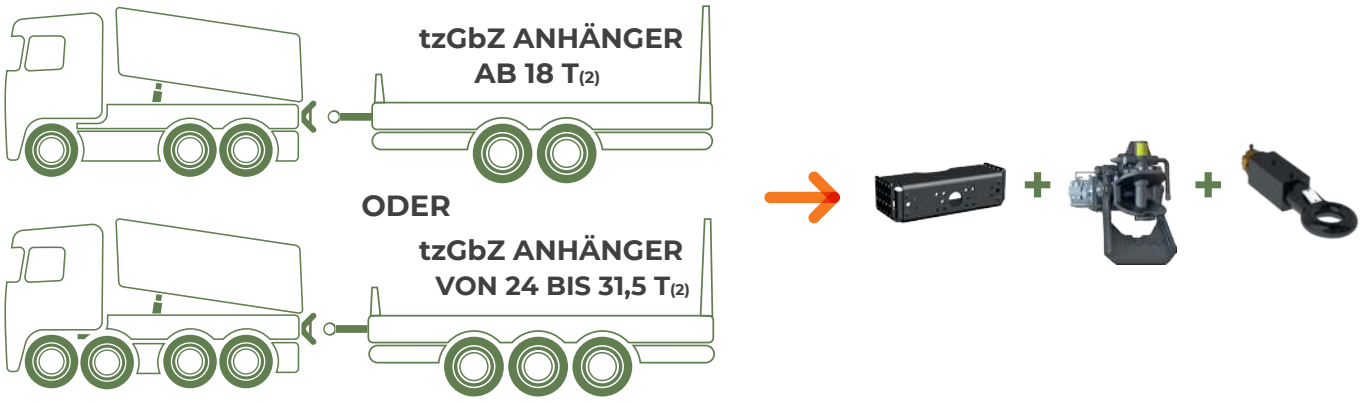

(2) Je nach Ladeflächenlänge und Radstand des Anhängers / tzGbZ = technisch zulässige Gesamtmasse im beladenen Zustand

AUFBAUHERSTELLER, HÄNDLER, VERMIETER, ANWENDER: Die Kupplung ist ein Sicherheitsbauteil. Für die richtige Konfiguration und die Einhaltung der Vorschriften beraten Sie unsere technischen Vertriebsteams bei allen auszurüstenden Lkw-/Anhänger-Kombinationen.

ZUBEHÖR
ABSTANDHALTER FÜR TRAVERSEN MD / HD

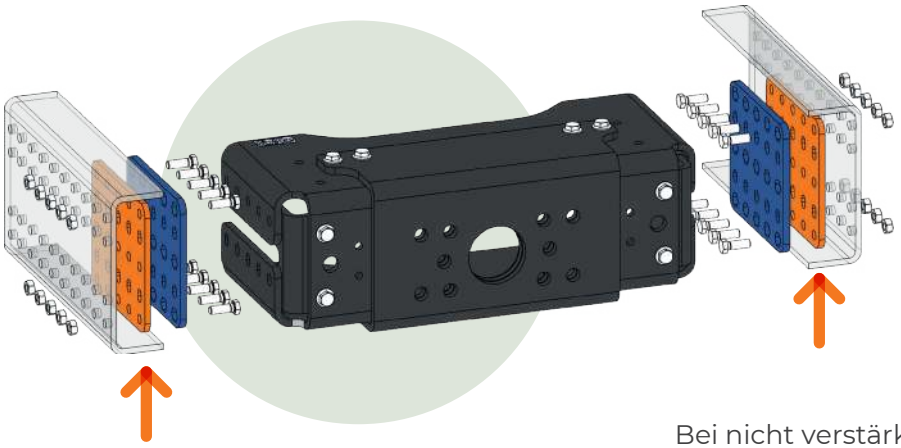

Bei nicht verstärkten Fahrgestellen bitte Abstandhalter mitbestellen

BESCHREIBUNG

- **Paarweise geliefert**
- Für Traversen TFC-MD und TFC-HD an nicht verstärkten Fahrgestellen
- Schwarze KTL-Beschichtung

Dicke	2 x 5 mm	2 x 6 mm	2 x 8 mm
DAF	T580 06 05(1)	T580 06 06(1)	T580 06 08
DAIMLER TRUCK	T580 07 05	T580 07 06	T580 07 08
IVECO	T580 01 05	T580 01 06	T580 01 08
MAN TRUCK & BUS	T580 02 05	T580 02 06	T580 02 08
RENAULT TRUCKS / VOLVO TRUCKS	T580 04 05(1)	T580 04 06	T580 04 08
SCANIA	T580 05 05	T580 05 06	T580 05 08(1)

(1) Lagerartikel; andere Dicken auf Anfrage

EINBAUMASSE

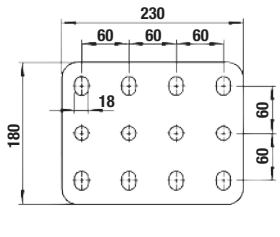

DAF

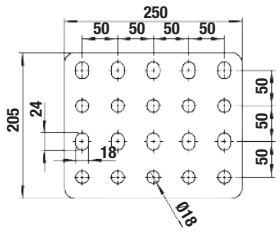

DAIMLER TRUCK

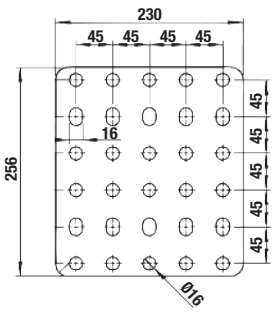

IVECO

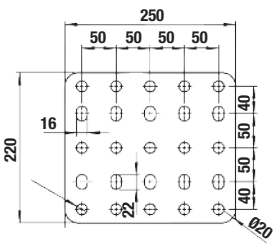

MAN TRUCK & BUS

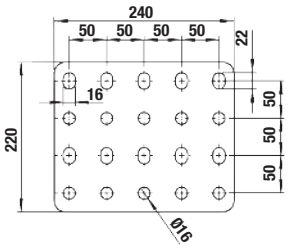

SCANIA

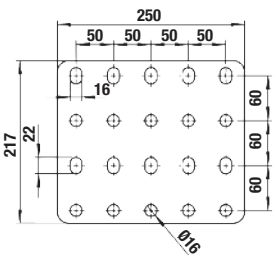

RENAULT TRUCKS / VOLVO TRUCKS

ZUBEHÖR
UNIVERSELLE STECKDOSENHALTERUNG

MADE IN Traxion NEU

02

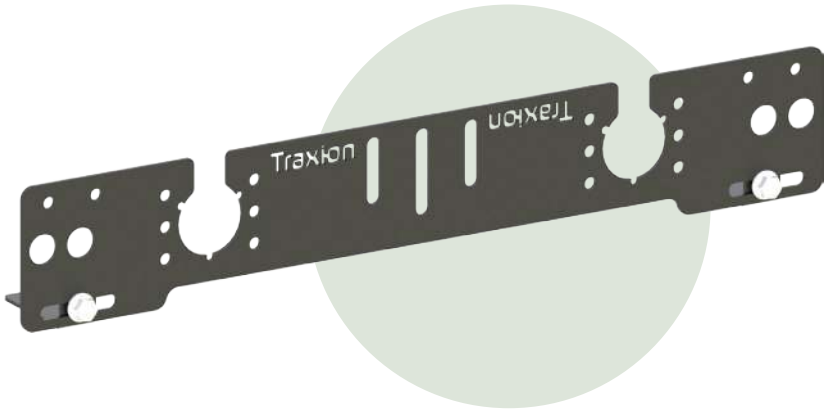

BESCHREIBUNG

- Wendbare Montage, oben oder unten
- Elektrische Steckdosen und Luftkupplungen
- Kompatibel mit Kamerahalterung T524 48 05
- Schwarze KTL-Beschichtung, mit Schrauben geliefert

Optionen Universelle Steckdosenhalterung inkl. Winkel	**Artikelnummer**
	T524 43 00

EINBAUMASSE

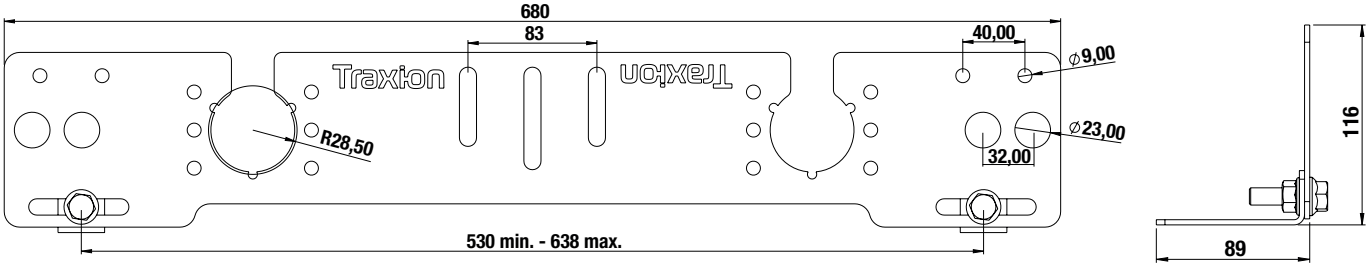



MONTAGEBEISPIEL AN HD-SCHLUSSTRAVERSE MIT BNA-KUPPLUNG MIT FÜHRUNG, KAMERAHALTERUNG UND KAMERA

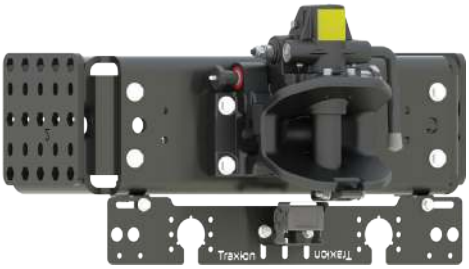

MONTAGEBEISPIEL UNTER MD-SCHLUSSTRAVERSE MIT BNA-KUPPLUNG MANUELL, KAMERAHALTERUNG UND KAMERA



SCHLUSSTRAVERSE
TFC-UHD
(ULTRA HEAVY DUTY) FÜR SCHWERTRANSPORTE BIS 250 TONNEN

MADE IN Traxion

ZERTIFIZIERT R55

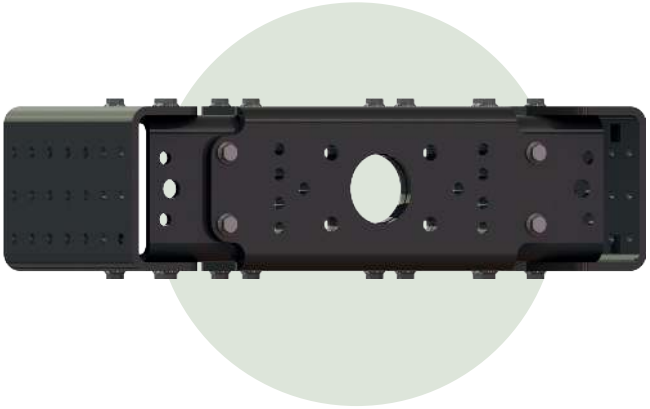



FÜR KUPPLUNGEN UND ZUGÖSEN FÜR SCHWERTRANSPORTE



FÜR KUPPLUNGEN UND DIN50-ZUGÖSEN



FÜR KUPPLUNGEN UND ZUGÖSEN SWEDISH STD







BESCHREIBUNG

- Umweltgerechte Konstruktion, hergestellt in Frankreich
- Für Schwertransporte bis 250 T solo
- Zertifiziert für mehrachsige Straßenanhänger
- Geeignet für einfache oder verstärkte Fahrgestelle
- Lochbilder für Kupplungsbefestigung 330 x 110 + 250 und 160 x 100 mm
- Vereinfachte seitliche Montage der Luft- und Elektroanschlüsse
- KTL-Beschichtung
- GEOMET-Verbindungsschrauben M14 oder M16 im Lieferumfang

Artikelnummer	T580 9165	T580 9135	T580 9175	T580 9115	T580 9125	T580 9145	T580 9155
Marke	DAF	Daimler Truck	Daimler Truck	IVECO	MAN	RENAULT TRUCKS VOLVO TRUCKS	SCANIA
Anhänger: Drehschemel							
D max. (kN)(1)				400			

(1) Je nach Montageschema, siehe technische Zeichnungen

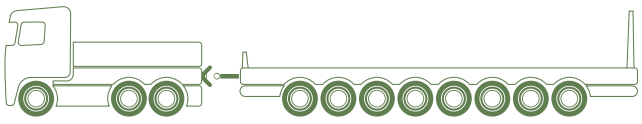



EINBAUMASSE

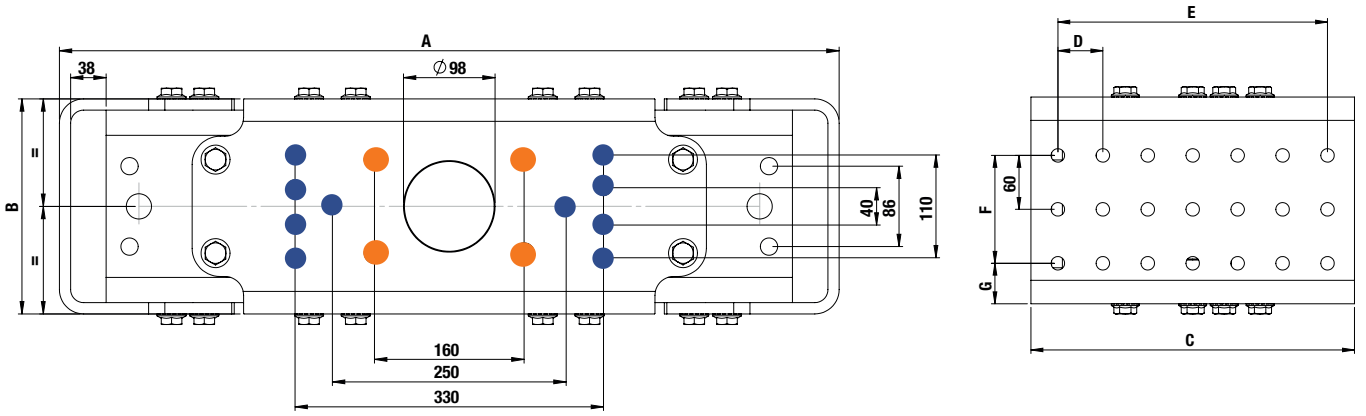

Lochbild (mm)	D max. (kN)
160 x 100	350
330 x 110 + 250	400

Art.-Nr.	Marke	A	B	C	D	E	F	G	Anbindung
T580 9165	DAF	754	230	360	60	300	120	55	M16
T580 9135	DAIMLER TRUCK	742			50		100	56,5	
T580 9175	DAIMLER TRUCK	834							
T580 9115	IVECO	756			45	315	135	47,5	M14
T580 9125	MAN TRUCK & BUS	744			50	300	140	35	
T580 9145	RENAULT TRUCKS VOLVO TRUCKS	824					120	45	M14
T580 9155	SCANIA	734					100		

VORSCHRIFTEN

FÄLLE, IN DENEN EINE KUPPLUNGSLINIE ULTRAHOHER KAPAZITÄT TFC-UHD VORGESCHRIEBEN IST

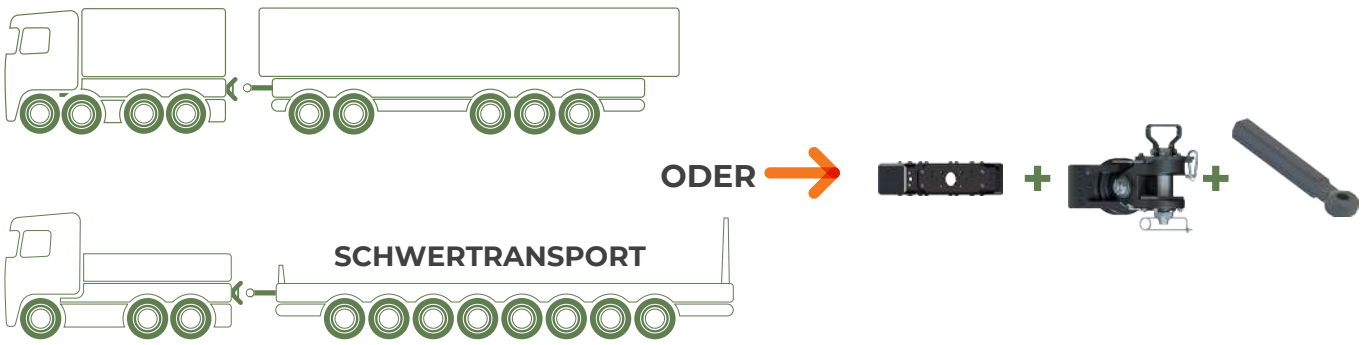

AUFBAUHERSTELLER, HÄNDLER, VERMIETER, ANWENDER: Die Kupplung ist ein Sicherheitsbauteil. Für die richtige Konfiguration und die Einhaltung der Vorschriften beraten Sie unsere technischen Vertriebsteams bei allen auszurüstenden Lkw-/Anhänger-Kombinationen.

SCHLUSSTRAVERSE
ABGESENKT

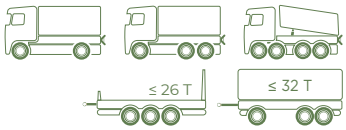

MADE IN Traxion | ZERTIFIZIERT R55 | + LEICHT - WENIGER CO_2

ANPASSBAR

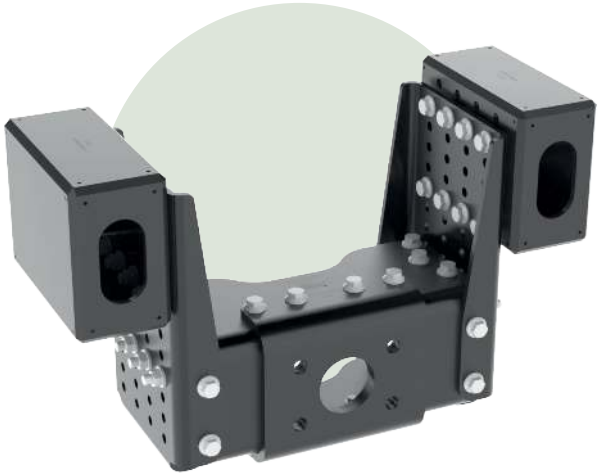

traxion.fr
BESTELLFORMULAR SONDERANFERTIGUNG



MIT KUPPLUNG BNA



MIT KUPPLUNG DIN 50

NEU

BESCHREIBUNG

- Umweltgerechte Konstruktion, hergestellt in Frankreich
- Anpassung der Kupplung an die Zugösenposition des Anhängers, vertikal in 36-mm-Schritten
- Kästen mit 240 oder 260 mm Höhe zum Einsetzen in die Längsträger
- Kästen werden passend zum Lochbild des Original-Fahrgestells gebohrt
- Projektfreigabe mit technischen Zeichnungen
- Werkseitig vormontierte, verschraubte Traverse für Fahrzeuge ≥ 18 T
- Fahrgestellmontage in M14 oder M16
- Werkseitig montierte BNA- oder DIN-Kupplungen
- Lochbild Kupplungsmontage 160 x 100 mm
- Serienmäßige KTL-Beschichtung

Stammcode	T687 xx xx
Montage	M14/M16
D (kN)	145
Dc (kN)	130
V (kN)	75
S (kg)	1 000

GEOMET-Schraubensätze		Artikelnummer
M14		**T520 54 82**
M16	L50	**T520 54 92**
	L60	**T520 54 94**
	L70	**T520 54 96**

EINBAUMASSE

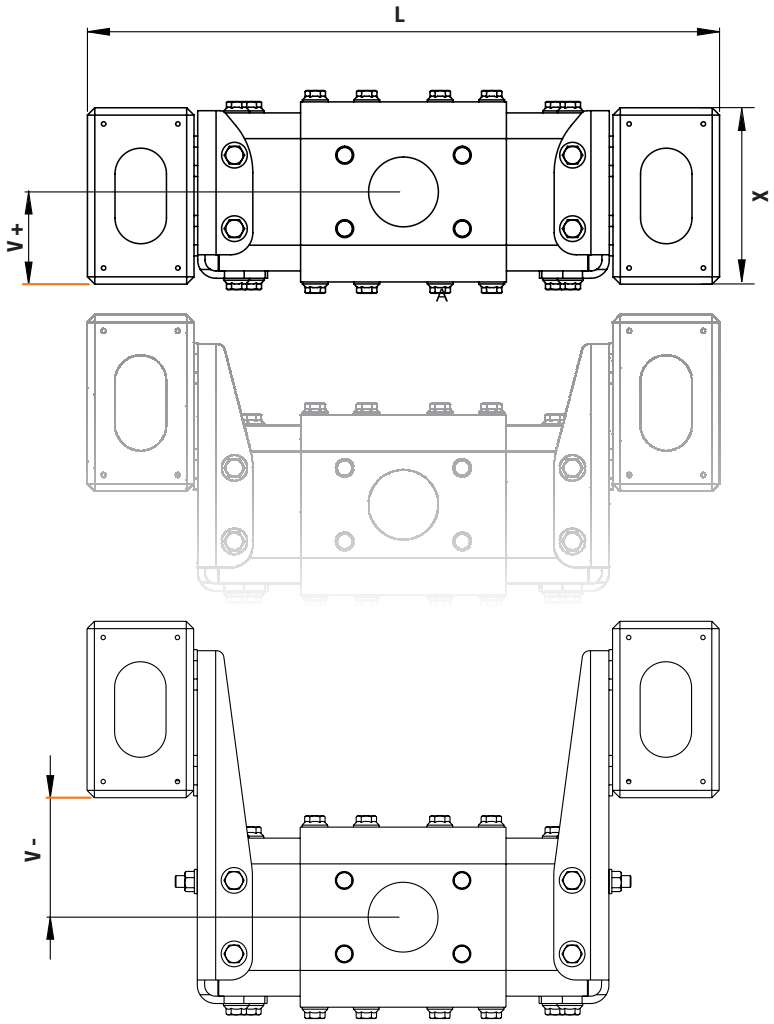

L	V		X
730 mm - 860 mm	+ 162 mm	A	240 mm / 260 mm
	+ 126 mm	B	
	+ 90 mm	C	
	+ 54 mm	D	
	+ 18 mm	E	
	- 18 mm	F	
	- 54 mm	G	
	- 90 mm	H	
	- 126 mm	I	
	- 162 mm	J	

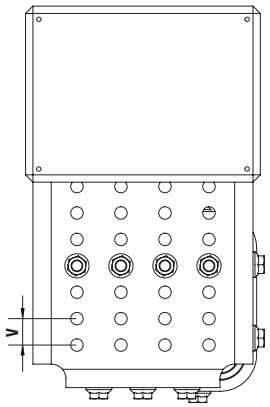

SEITENANSICHT

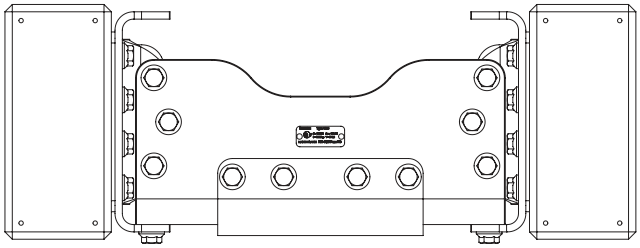

DRAUFSICHT

SCHLUSSTRAVERSE
VERSETZT

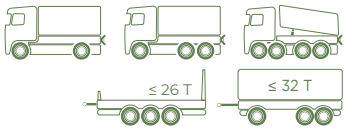

MADE IN Traxion | ZERTIFIZIERT R55 | + LEICHT - WENIGER CO_2

ANPASSBAR

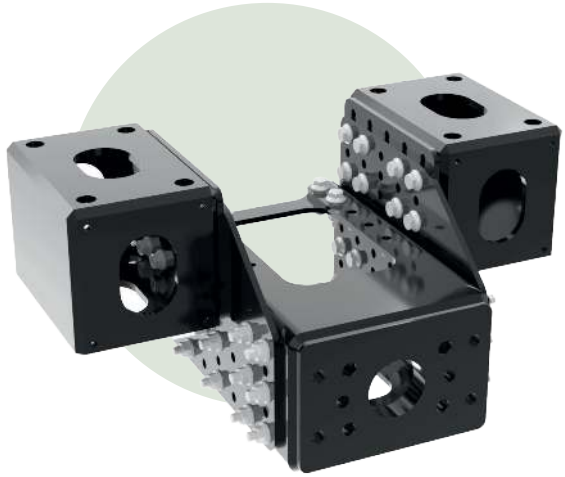



MIT
BNA-KUPPLUNG
MIT FÜHRUNG



MIT KUPPLUNG
DIN 50

traxion.fr
BESTELLFORMULAR
SONDERANFERTIGUNG

NEU

BESCHREIBUNG

- Umweltgerechte Konstruktion, hergestellt in Frankreich
- **EINZIGARTIG:** Traverse mit horizontalem Versatz bis 210 mm und vertikaler Absenkung in 35-mm-Schritten
- Verbessert die Wendigkeit der Züge auf engen Straßen (Forst-, Milchsammel-, Baustellenfahrzeuge usw.)
- Anpassung der Kupplung an die Zugösenposition des Anhängers, vertikal in 35-mm-Schritten
- Werkseitig vormontierte, verschraubte Traverse für Fahrzeuge ≥ 18 T
- Fahrgestellanbindung über zu bohrende Kästen
- Fahrgestellmontage in M14 oder M16
- Werkseitig montierte BNA- oder DIN-Kupplungen
- KTL-Beschichtung
- Montageschrauben in GEOMET-Qualität

Stammcode	T690xxxx
Montage	M14/M16
D (kN)	200
Dc (kN)	140
V (kN)	90
S (kg)	1 000

GEOMET-Schraubensätze		Artikelnummer
M14		**T5205482**
M16	L50	**T5205492**
	L60	**T5205494**
	L70	**T5205496**

EINBAUMASSE

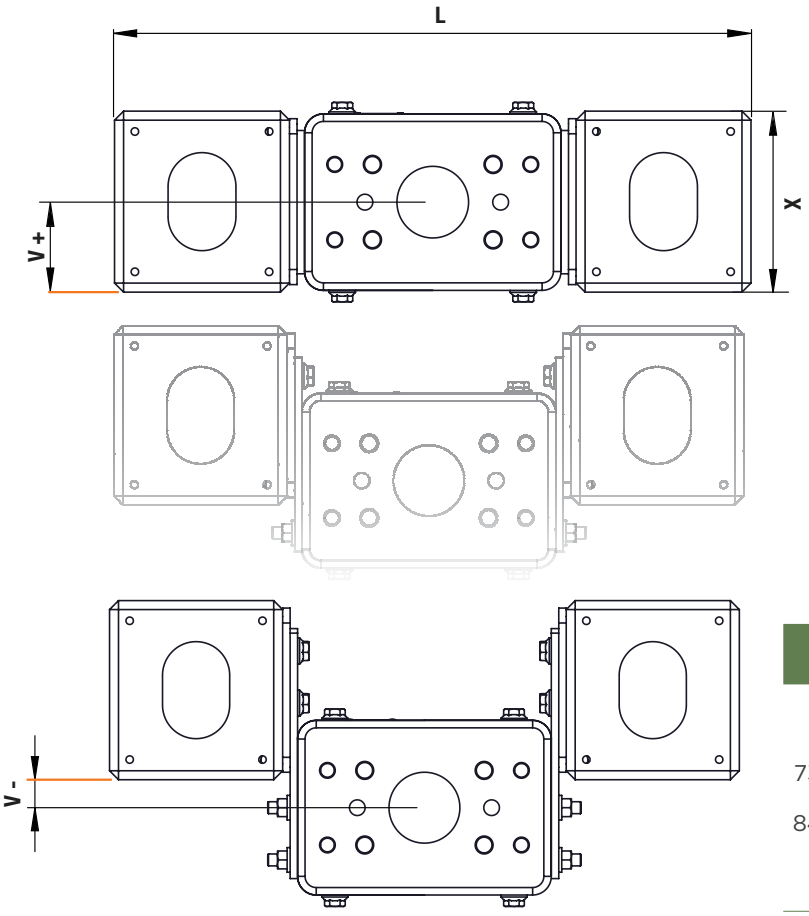

L	V		H		X
734 mm - 844 mm	+ 103 mm	A	30 mm	1	240 mm / 260 mm
	+ 68 mm	B	90 mm	2	
	+ 33 mm	C	150 mm	3	
	- 2 mm	D	210 mm	4	
	- 37 mm	E			

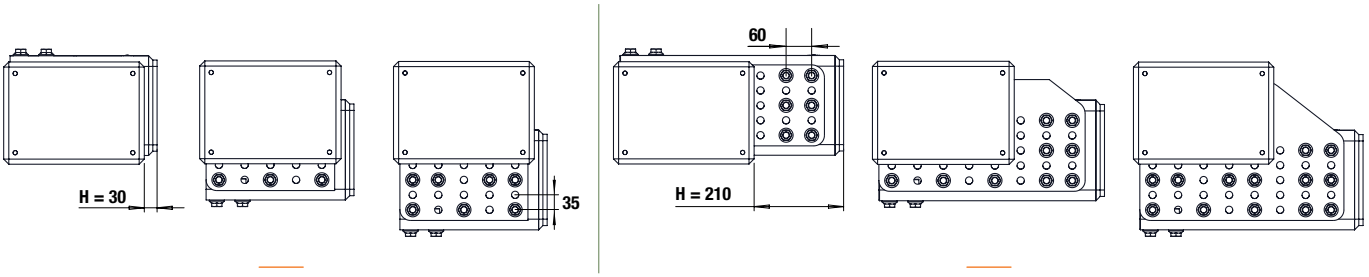

V H

SEITENANSICHTEN

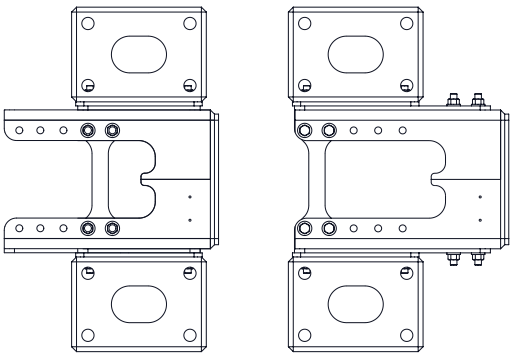

DRAUFSICHTEN

ANHÄNGEBOCK
LKW 12 BIS 32 T

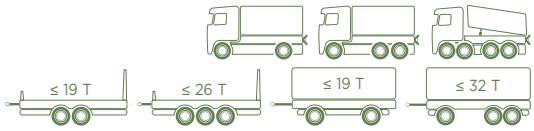

MADE IN Traxion | ZERTIFIZIERT R55 | + LEICHT - WENIGER CO_2





MIT BNA-KUPPLUNG MIT PNEUMATISCHER ÖFFNUNG UND STECKDOSENHALTERUNG TELESKOPISCH



MIT DIN 50-KUPPLUNG MIT PNEUMATISCHER ÖFFNUNG UND STECKDOSENHALTERUNG TELESKOPISCH

NEU

traxion.fr
BESTELLFORMULAR SONDERANFERTIGUNG

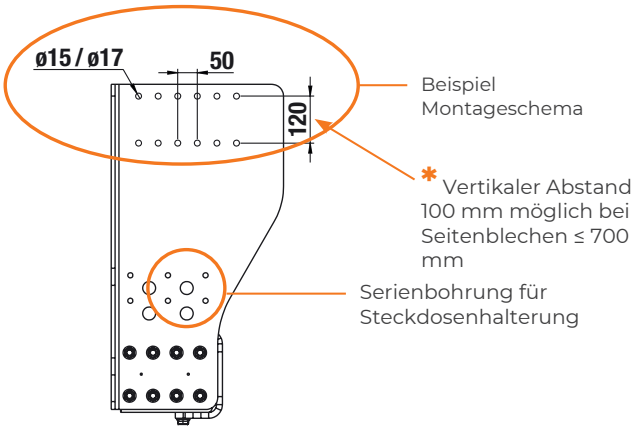

BESCHREIBUNG

- Umweltgerechte Konstruktion, hergestellt in Frankreich
- 9 Seitenblech-Kombinationen für alle Montagen
- Standard-Seitenbleche ohne hintere Kantung, ideal für Ladebordwände
- **Einzigartig:** vertikale Bohrung ab 100 mm für Seitenbleche bis 700 mm (nicht bei geraden und ausgesparten Seitenblechen)*
- Fahrgestellbefestigung in M10, M12, M14 oder M16
- Kompatibel mit Traxion-Kupplungen mit pneumatischer Öffnung
- Montageschrauben in GEOMET-Qualität
- Montage der Seitenbleche optional
- Sonder-Seitenbleche zur Umgehung von Zwischentraversen oder Federböcken
- Außenbreite bis 870 mm
- Feste oder teleskopische verzinkte Steckdosenhalterungen (optional)

Stammcode	T61xxxxx		T62xxxxx		T63xxxxx	
Kategorie	1		2		3	
D (kN)	70		110		200	
Dc (kN)	70		95		130	
S (kg)	700	1000	900	1200	1000	2500
V (kN)	30	25	40	35	75	50,5

GEOMET-Schraubensätze		Artikelnummer
M14		T5205482
M16	L50	T5205492
	L60	T5205494
	L70	T5205496

EINBAUMASSE

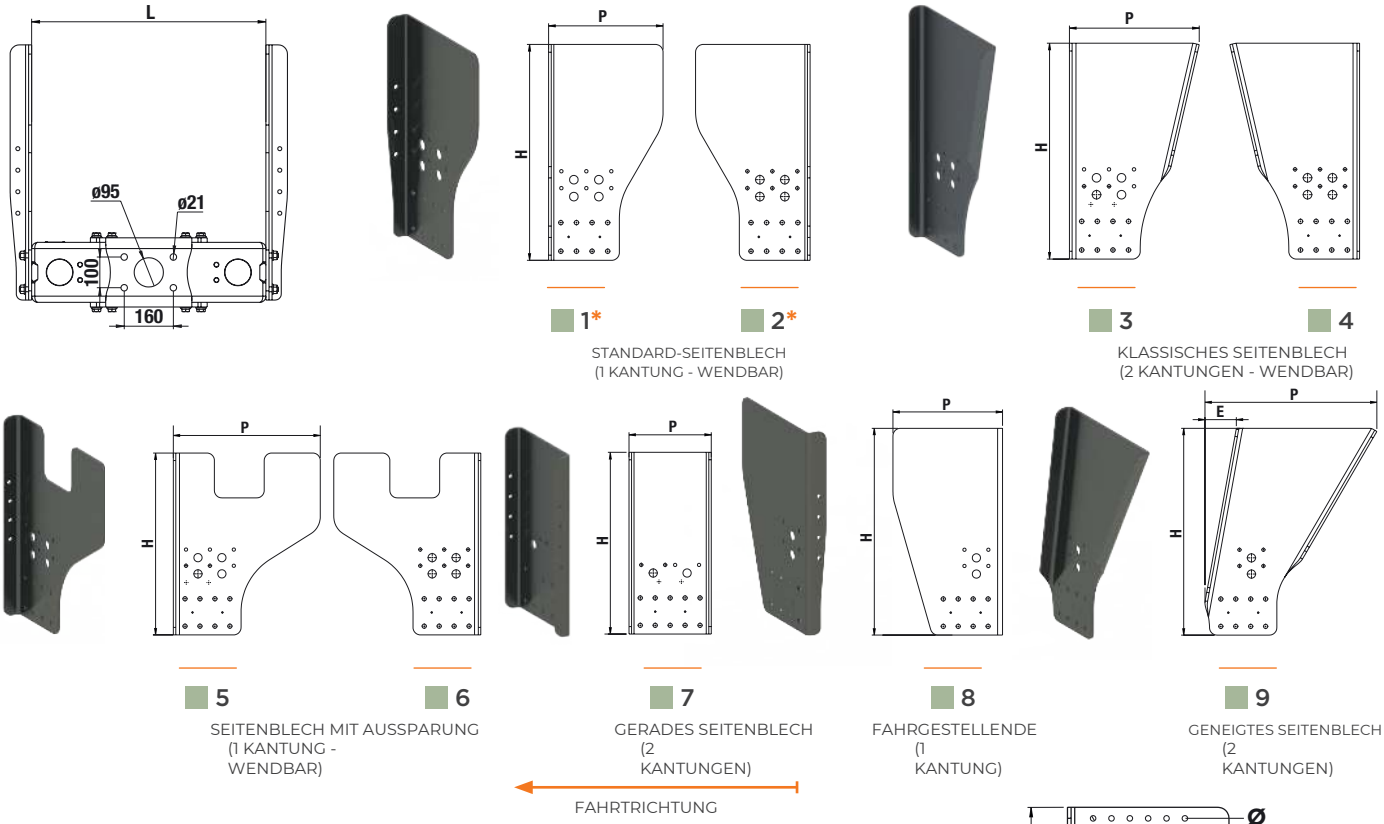

Code	Hersteller		L (mm)	Ø	Traversen-körper (Kg)
10	Man		762	15	59
15	Ford / Iveco / Scania		770		
25	Daf		790	17	59
55	Daimler	Renault / Volvo	850	15	64
57			854		
63	Ford		866		

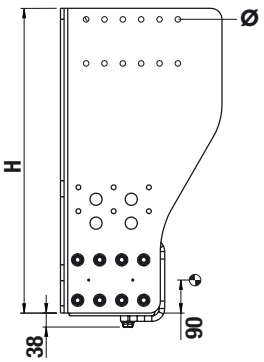

Code	H (mm)	1 und 2		3 und 4		5 und 6		7		8		9		
		P (mm)	Kg	P (mm)	Kg	P (mm)	Kg	P (mm)	Kg	P (mm)	Kg	P (mm)	E (mm)	Kg
36	360										17			
43	430										20			
50	500		22	416	24				32	380	24	693	205	26
56	560	380	25	430	28			330	35		27	692	197	30
62	625		28	445	32		40		40		30	691	186	34
65	650		31	450	33	540	42				34		181	36
69	690	420	34	460	36		44			420	36	690	173	39
73	730		44	476	48	590	50				48	692	158	50
83	830	440	52	490	57					440	56	690	126	59

ERSTELLEN SIE IHREN TRAVERSENCODE

T6 + Kategorie + Blechtyp + Rahmenbreite + Blechhöhe

Codierungsbeispiel:

T6 + 3 + 1 + 55 + 69 **= T6315569**

ZUBEHÖR

STECKDOSENHALTERUNGEN

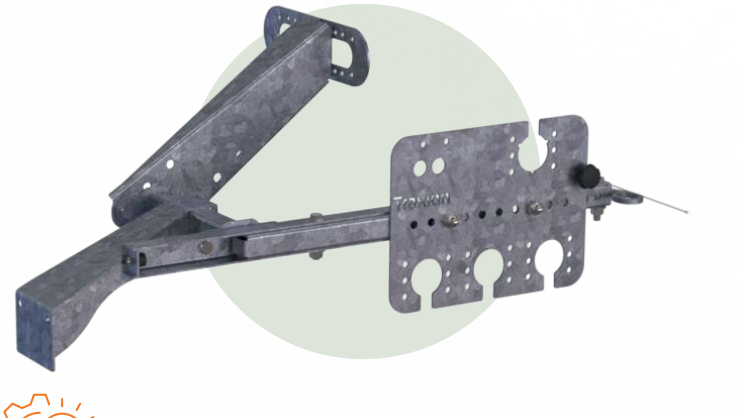



FÜR SCHLUSSTRAVERSE



MIT PNEUMATISCHER ÖFFNUNGSBOX

NEU

BESCHREIBUNG

- Umweltgerechte Konstruktion, hergestellt in Frankreich
- Komplettes Sortiment, fest oder teleskopisch
- Optional: Halterung für Fernöffnungsbox
- Vollständig feuerverzinkt
- Zur Befestigung an den Seitenblechen der Traxion-Anhängeböcke

Sätze	Artikelnummer
Steckdosenplatte	**T524 62 10**
Steckdosenplatte mit fester Halterung	**T524 62 20**
Steckdosenplatte mit Teleskophalterung	**T524 62 50**
Steckdosenplatte mit fester Halterung + Halterung Fernöffnung	**T524 62 20 + T524 62 70**
Steckdosenplatte mit Teleskophalterung + Halterung Fernöffnung	**T524 62 50 + T524 62 70**

HALTERUNG PNEUMATIKBOX





FÜR PNEUMATISCHE ÖFFNUNGSBOX

BESCHREIBUNG

- Umweltgerechte Konstruktion, hergestellt in Frankreich
- Vollständig feuerverzinkt
- Zur Befestigung unter dem Aufbau

Sätze	Artikelnummer
Halterung Pneumatikbox Kupplung	**T522 40 50**

EINBAUMASSE

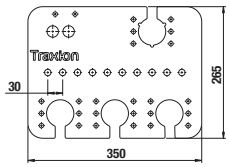

T524 62 10

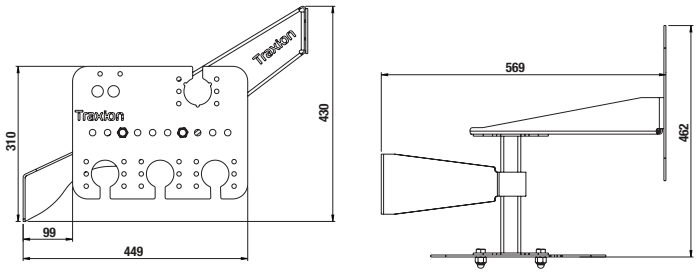

T524 62 20 + T524 62 70

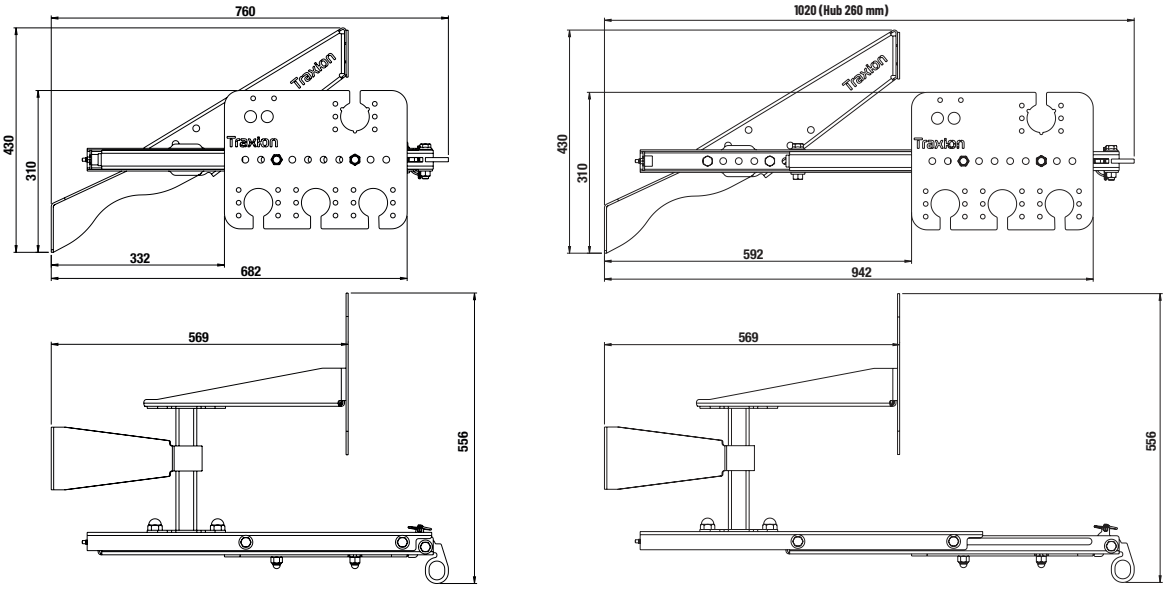

GESCHLOSSEN OFFEN

T524 62 50 + T524 62 70

EINBAUMASSE

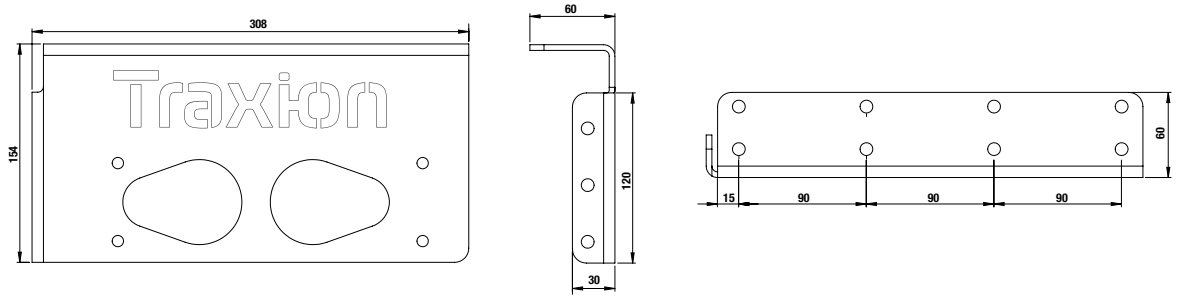

VORDERANSICHT SEITENANSICHT DRAUFSICHT

ANHÄNGEKUPPLUNG LNF
ORIGINAL IVECO DAILY 2022
FÜR ANHÄNGER 3,5 TONNEN



ZERTIFIZIERT R55

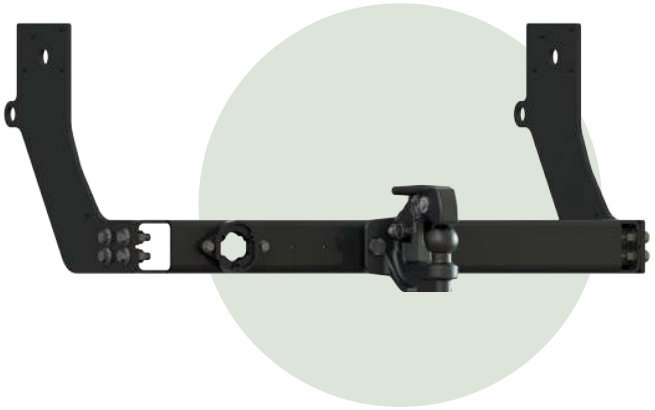

IVECO DAILY



GELIEFERT MIT
KUGELKUPPLUNG

BESCHREIBUNG

- Für alle Modelle der Daily-Baureihe, Fahrgestell oder Kastenwagen, Einzel-/Zwillingsbereifung
- Sätze komplett mit Kugelkupplung + Schraubensatz für die Fahrgestellanbindung
- Für Modelle mit oder ohne Trittstufen

Artikel-nummer	KASTENWAGEN	
	Modell	Bereifung
T5804201	30 S - 35 S / Rst. 3000-3520	EINZEL
T5804202	30 S - 35 S / Rst. 4100	
T5804203	30 S - 35 S / Rst. 3000 - 3520	
T5804204	30 S - 35 S / Rst. 3520 - 3520 L	
	30 S - 35 S	
T5804205	35 C / Rst. 3520	ZWILLING
T5804206	35 C / Rst. 3520 L	
T5804207	35 C / Rst. 4100	
T5804203	40 C - 50 C / Rst. 3520	
T5804208	40 C - 50 C / Rst. 3520 L	
T5804209	40 C - 50 C / Rst. 4100 - 4100 L	
T5804210	60 C - 70 C	

Artikel-nummer	FAHRGESTELL MIT FAHRERHAUS	
	Modell	Bereifung
T5804214	30 S - 35 S	EINZEL
T5804211	30 S - 35 S / Rst. 3000	
T5804215	35 C - 40 C OPT06094(2)	ZWILLING
T5804216	35 C QUADLEAF / QUADTOR	
	40 C QUADLEAF	
T5804217	40 C QUADTOR	
T5804212	45 C - 50 C	
T5804218	60 C - 70 C	

(2) Halbelliptische Blattfederung

ZUGSTREBEN

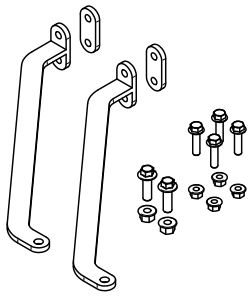

LANGE VERSION + ABSTANDHALTER
T5808511

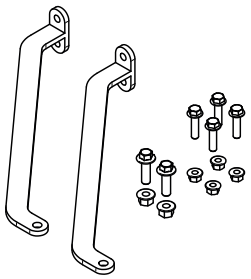

LANGE VERSION
T5808512

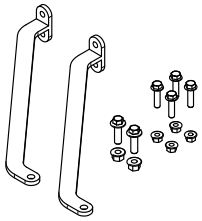

KURZE VERSION
T5808513

Artikel-nummer	KASTENWAGEN			Bereifung
	T5808511	T5808512	T5808513	
T5804201		T5804206	T5804201	EINZEL
T5804202		T5804207	T5804203	
T5804203		T5804202		
T5804205	T5804208		T5804205	ZWILLING
T5804206	T5804209		T5804203	
T5804207	T5804204			
T5804203	T5804210			

ERSATZTEILE

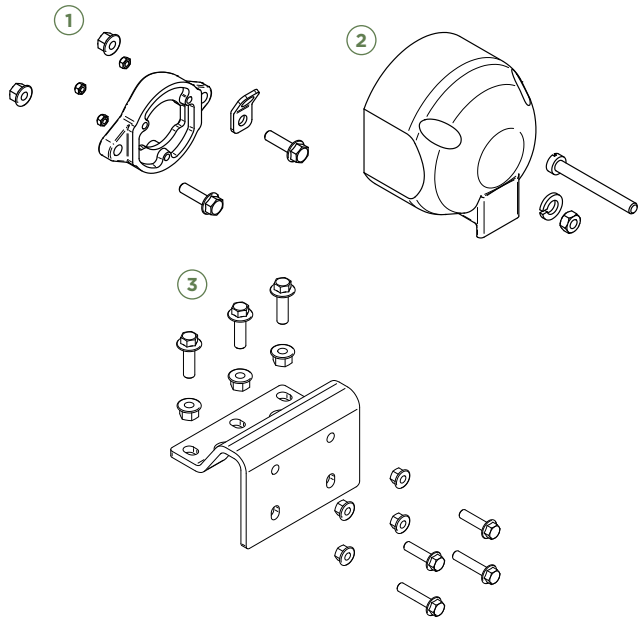

	ERSATZTEILE	Modell	Artikelnummer
1	Satz Steckdosenhalterung	Alle	T5808501
2	Satz Steckdose 12 V		T5808502
3	Satz Befestigungsplatte 4 Bohrungen Seit 2014		T5808503

03

SCHLUSSTRAVERSEN FÜR LEICHTE NFZ

SORTIMENTSÜBERSICHT	82
KONFIGURATOR	84
EINBAUMASSE	87
ZUBEHÖR	92

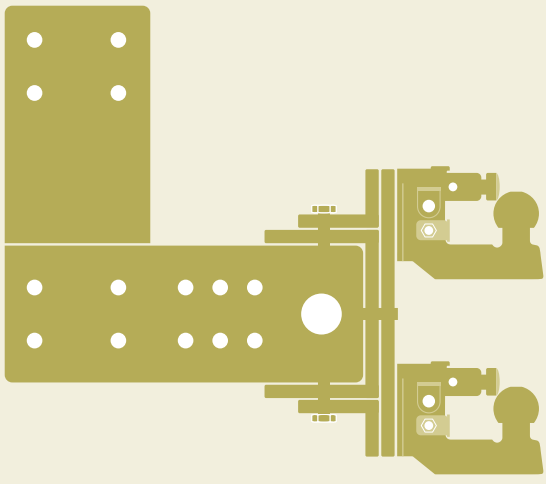

SORTIMENTSÜBERSICHT

LNF ≤ 3,5 T SCHLUSSTRAVERSE + KUGELKUPPLUNG CONFORT



MADE IN Traxion

ZERTIFIZIERT **R55.02**

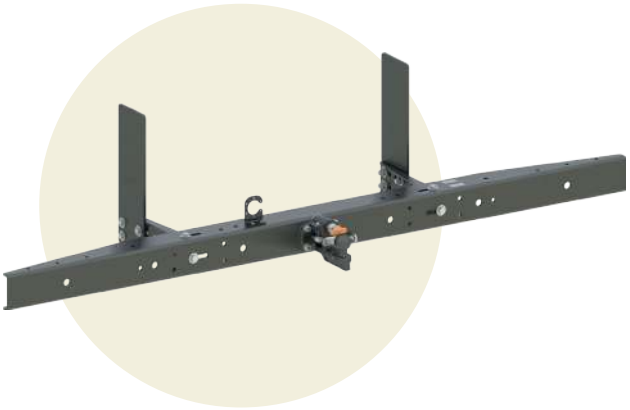

- Schlusstraverse R55.02, alle Marken, Anhängelast bis 3,5 T
- Mit Kugelkupplung Confort - unterstützte Verriegelung und Stoßdämpfer
- Für Fahrzeuge mit Einzel- / Zwillingsbereifung
- Option: Verlängerungen für Heckversatz
- Schraubsätze – Steckdosenhalterung inklusive - KTL-Beschichtung
- Vorgebohrtes Profil für Rücklichtbefestigungen und Parksensoren

LNF ≤ 3,5 T SCHLUSSTRAVERSE MULTI-HÖHE + KUGELKUPPLUNG CONFORT



MADE IN Traxion

ZERTIFIZIERT **R55.02**

- Schlusstraverse R55.02, alle Marken, Anhängelast bis 3,5 T
- Die ideale Kombination für vielseitige Fahrzeuge, die jeden Anhänger des Fuhrparks ziehen

→ Option Multi-Höhen-Satz: Kupplung um **56 oder 112 mm** nach oben oder unten versetzen

oder

→ Winkel, um die Kupplung um **28 mm** nach oben oder unten zu versetzen

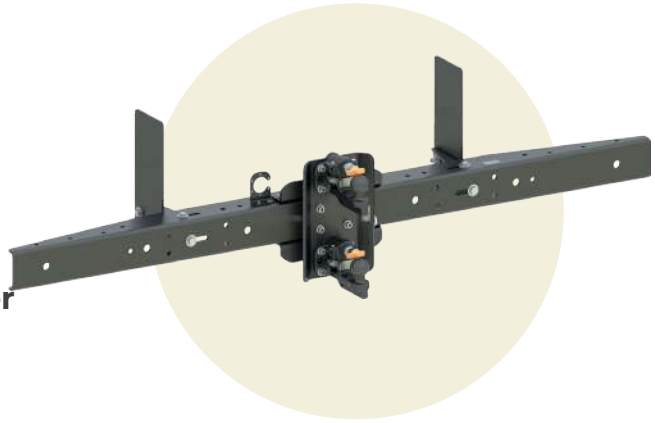

OPTION MULTI-HÖHEN-VERSTELLUNGSSATZ



OPTION VERSATZHALTERUNG KUPPLUNG

LNF ≤ 5,5 T SCHLUSSTRAVERSE / UFS + KUGELKUPPLUNG CONFORT



MADE IN Traxion

ZERTIFIZIERT
R58.03
R55.02
E2 2015/208

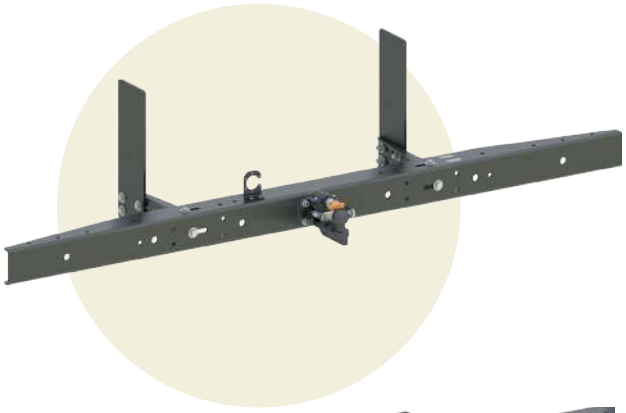



OPTION
VERSATZHALTERUNG KUPPLUNG

- Schlusstraverse R55.02 und UFS R58.03, alle Marken, Anhängelast bis 3,5 T
- Mit Kugelkupplung Confort - unterstützte Verriegelung und Stoßdämpfer
- Für Fahrzeuge mit Einzel- / Zwillingsbereifung
- Option: Verlängerungen für Heckversatz
- Schraubsätze – Steckdosenhalterung inklusive - KTL-Beschichtung
- Vorgebohrtes Profil für Rücklichtbefestigungen und Parksensoren

→ Option Winkel, um die Kupplung um **28 mm** nach oben oder unten zu versetzen

Version UFS nicht ziehend erhältlich

03

LNF ≤ 8 T SCHLUSSTRAVERSE / UFS + KUGELKUPPLUNG CONFORT



MADE IN Traxion

ZERTIFIZIERT
R58.03
R55.02
E2 2015/208

- Schlusstraverse R55.02 und UFS R58.03, alle Marken, Anhängelast bis 3,5 T
- Mit Kugelkupplung Confort - unterstützte Verriegelung und Stoßdämpfer
- Für Fahrzeuge mit Einzel- / Zwillingsbereifung
- Option: Verlängerungen für Heckversatz
- Schraubsätze – Steckdosenhalterung inklusive - KTL-Beschichtung
- Vorgebohrtes Profil für Rücklichtbefestigungen und Parksensoren

Version UFS nicht ziehend erhältlich

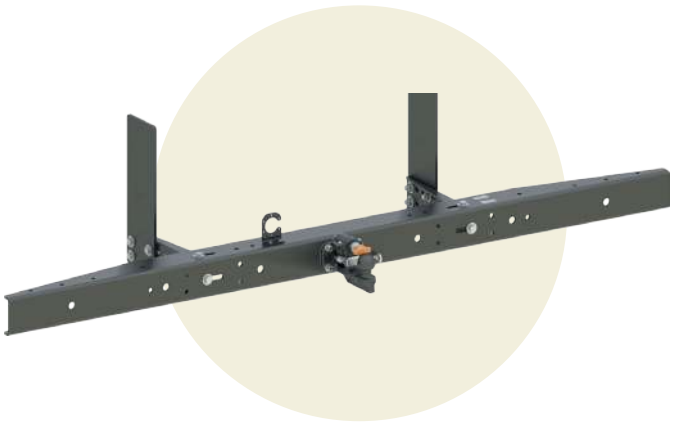

KONFIGURATOR

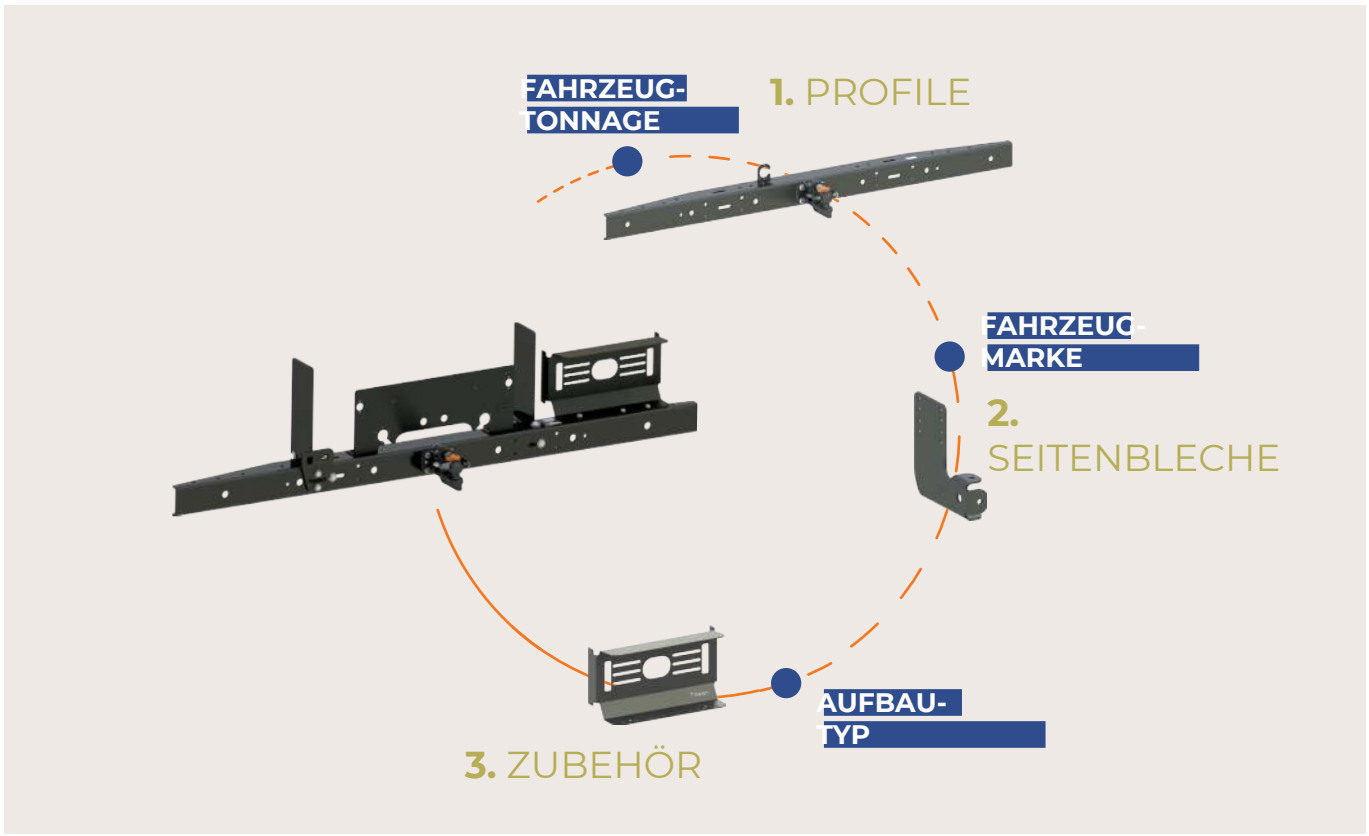

1. PROFILE

1.1 ZIEHEND - MIT KUGELKUPPLUNG CONFORT

	Montageart						Genehmigungen		Länge (mm)
	Einfache Höhe	Kg	Versetzt	Kg	Multi-Höhe	Kg			
≤ 3,5T	T783 00 00	22,6	T783 35 00 + T785 01 00	28,9	T783 35 00 + T783 01 05	36,2	R55.02		1900
≤ 5,5T	T785 35 00	26,4	T785 35 00 + T785 01 00	28,9				R58.03	
≤ 8T	T788 35 00	29,9							2100

Artikelnummer	T783 00 00	T783 35 00	T785 35 00	T788 35 00
D / DC (kN)	17,2	17,2	21	24
S (kg)	210	210	210	210

1.2 NICHT ZIEHEND - NUR UFS

	Profil	Kg	Genehmigung
≤ 5,5T	T785 00 00	21,9	R58.03
≤ 8T	T788 00 00	24,6	



2. SEITENBLECHE

2.1 HERSTELLERSPEZIFISCH - MIT MONTAGESCHRAUBEN

	Marke	Modell	Typ		Seitenblechtyp Einteilig	Kg	Kurze Verlängerungen	Kg	Lange Verlängerungen	Kg
≤ 3,5T bis 5,5T	IVECO	DAILY / eDAILY	35S - 50C / e35S - e45C		T785 00 30	5,6				
			35C - 50C / e42C - e45C				T788 00 30	11,1	T788 00 35	12,2
	RENAULT	MASTER IV / MASTER IV E-TECH	TRS / TRSe	CC	T785 00 90	8	T785 00 92	8	T785 00 93	9
			PRJ	CC			T785 00 94	8	T785 00 95	9
			TRS / TRSe	PC			T785 00 96	9	T785 00 97	10
		MASTER III	PRJ	KURZÜBERHANG	T785 00 32	7				
			PRJ	LANGÜBERHANG	T785 00 34	9,1				
	MITSUBISHI	CANTER / eCANTER	3S - 3C / 4Se - 4Ce		T785 00 40	5,6				
	MERCEDES -BENZ	SRINTER / eSPRINTER	300		T785 00 42	6,1				
			400 + 500		T785 00 60	5,8				
	ISUZU	M	21 / 27				T785 00 50	10	T785 00 55	11,2
	MAN / VW	TGE / CRAFTER			T785 00 62	8,6				
	FORD	TRANSIT / eTRANSIT	350 / 390 / 425 / 430 / 470 / 500		T785 00 70	5,9				
	STELLANTIS	BOXER / JUMPER / MOVANO / DUCATO e-BOXER / ë-JUMPER / MOVANO e / E-DUCATO					T785 00 80	6,2		
	MAXUS	DELIVER 9 / eDELIVER 9					T785 02 00	12	T785 02 05	13
> 5,5T bis 8T	IVECO	DAILY / eDAILY	65C - 70C / e65C - e70C				T788 00 30	11,1	T788 00 35	12,2
	MITSUBISHI FUSO	CANTER / eCANTER	6S - 7C / 6Se - 7Ce				T788 00 40	12,3	T788 00 45	13,5
	ISUZU	M	29 / 30				T788 00 50	9,8	T788 00 55	10,9

2.2 UNIVERSELL - MONTAGESCHRAUBEN OPTIONAL

	Seitenblechtyp Einteilig	Kg	Kurze Verlängerungen	Kg	Lange Verlängerungen	Kg	Schraubensatz M10	Schraubensatz M12
≤ 3,5T	T783 00 20	6,9	T783 00 10	8,3	T783 00 15	9,5	T520 50 10	T520 50 30
≤ 8T	T788 00 20	10,4	T788 00 10	11,2	T788 00 15	12,3		

3. ZUBEHÖR

Bezeichnung	Gew. (kg)	Art.-Nr.
Einfache Klapptrittstufe	5	**T524 10 00**
Universelle Rücklichtbefestigungen li / re(1)	3	**T524 44 00**
Universelle Rücklichtbefestigungen mit Schutzkorb li / re(1)	3	**T524 44 10**
Kennzeichenhalter Multi-Höhe	3,5	**T524 45 00**
Kennzeichenhalter extra breit(1)(2)	5	**T524 45 20**
Zurröse	0,5	**T524 47 00**
Kamerahalterung(3)	0,2	**T524 48 00**
Universelle Kamerahalterung	0,2	**T524 48 05**

(1) Nicht kompatibel mit RENAULT Master XDD / STELLANTIS (2) Nur kompatibel mit Montage einfache Höhe (3) Nur kompatibel mit TRAXION-Kugelkupplung











EINBAUMASSE

PROFIL Traxion UNIVERSELL

1. PROFILE

1.1 TMT

T783 00 00
PROFIL ZIEHEND EINFACHE HÖHE LNF ≤ 3,5 T

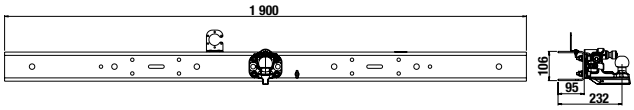

T783 35 00
PROFIL ZIEHEND MULTI-HÖHE LNF ≤ 3,5 T

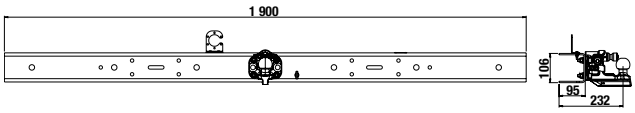

T785 35 00
PROFIL ZIEHEND VERSETZT + UFS LNF ≤ 5,5 T

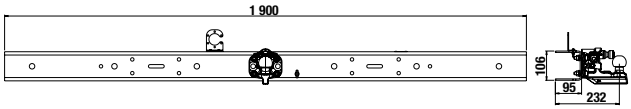

T788 35 00
PROFIL ZIEHEND + UFS LNF ≤ 8 T

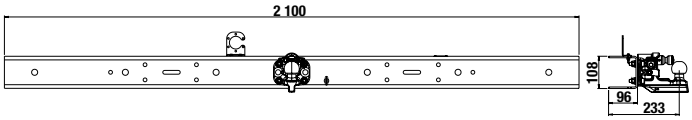

1.2 UFS

T785 00 00
PROFIL UFS NICHT ZIEHEND LNF ≤ 5,5 T

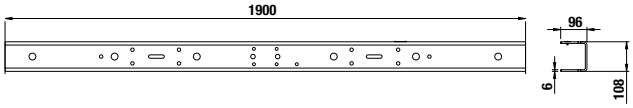

T788 00 00
PROFIL UFS NICHT ZIEHEND LNF ≤ 8 T

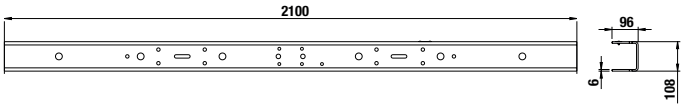

03

2. UNIVERSELLE HALTERSÄTZE

UNIVERSELLE HALTERSÄTZE NUR FÜR C-PROFIL-FAHRGESTELLE

T783 00 10
UNIVERSELLER HALTERSATZ, KURZE VERLÄNGERUNGEN

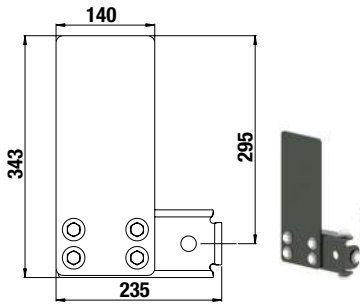

T783 00 15
UNIVERSELLER HALTERSATZ, LANGE VERLÄNGERUNGEN

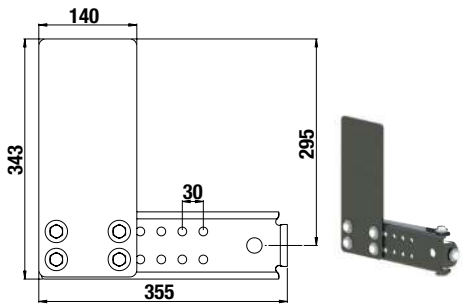

T783 00 20
UNIVERSELLER HALTERSATZ L-FORM

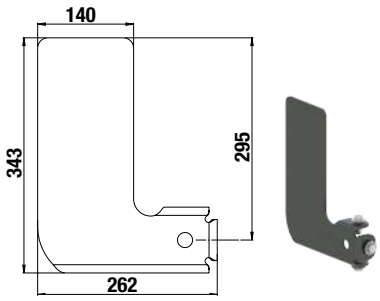

T788 00 10
UNIVERSELLER HALTERSATZ, KURZE VERLÄNGERUNGEN

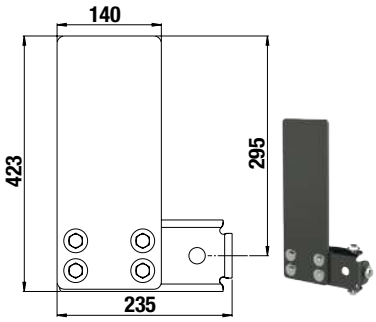

T788 00 15
UNIVERSELLER HALTERSATZ, LANGE VERLÄNGERUNGEN

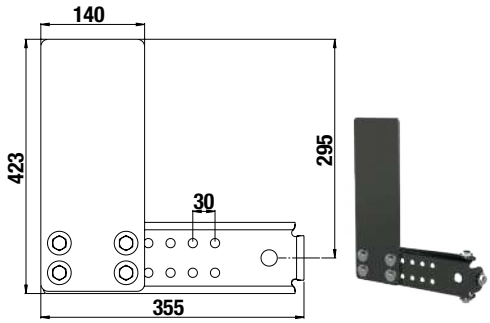

T788 00 20
UNIVERSELLER HALTERSATZ L-FORM

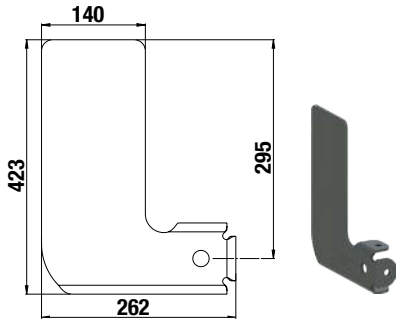

Schraubensatz M10	4	**T520 50 10**
Schraubensatz M12	4,8	**T520 50 30**

3. HERSTELLERSPEZIFISCHE HALTERSÄTZE

HERSTELLERSPEZIFISCHE HALTERSÄTZE WERDEN MIT VERSTÄRKUNGEN UND SCHRAUBEN GELIEFERT.

T785 00 42
UFS-HALTERSATZ DAIMLER TRUCK 200 + 300

DAIMLER TRUCK

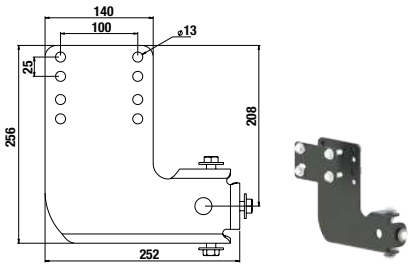

T785 00 60
UFS-HALTERSATZ DAIMLER TRUCK 400 + 500

DAIMLER TRUCK

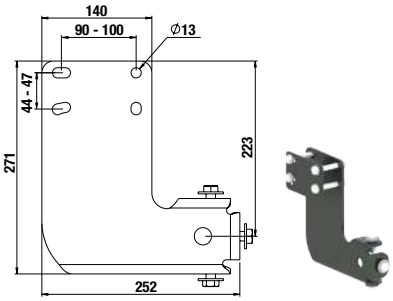

T785 00 70
UFS-HALTERSATZ FORD TRANSIT

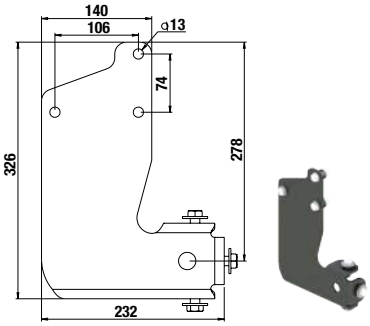

T785 00 40
UFS-HALTERSATZ MITSUBISHI FUSO

FUSO

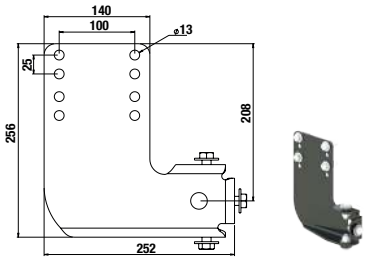

T788 00 40
UFS-HALTERSATZ FUSO 6S-6C-7C, KURZE VERLÄNGERUNGEN

FUSO

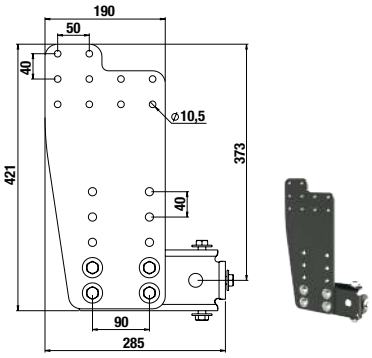

T788 00 45
UFS-HALTERSATZ FUSO 6S-6C-7C, LANGE VERLÄNGERUNGEN

FUSO

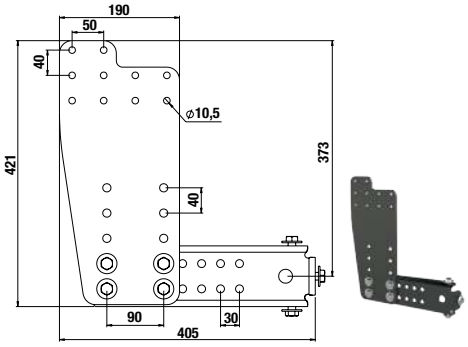

T785 00 50
UFS-HALTERSATZ ISUZU NLR87
ZWILLINGSBEREIFUNG, KURZE VERLÄNGERUNGEN

ISUZU

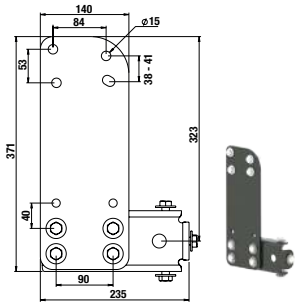

T785 00 55
UFS-HALTERSATZ ISUZU NLR87
ZWILLINGSBEREIFUNG, LANGE VERLÄNGERUNGEN

ISUZU

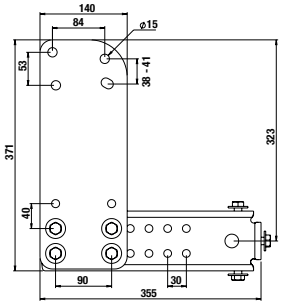

T788 00 50
UFS-HALTERSATZ ISUZU NLR87
ZWILLINGSBEREIFUNG, KURZE VERLÄNGERUNGEN

ISUZU

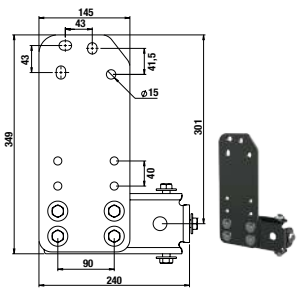

T788 00 55
UFS-HALTERSATZ ISUZU NLR87
ZWILLINGSBEREIFUNG, LANGE VERLÄNGERUNGEN

ISUZU

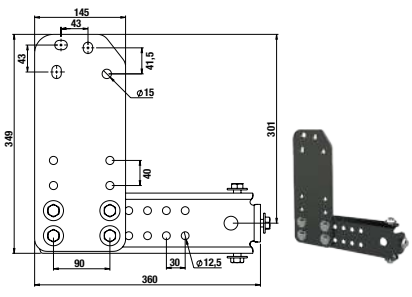

3. HERSTELLERSPEZIFISCHE HALTERSÄTZE (FORTSETZUNG)

T785 00 30 IVECO

UFS-HALTERSATZ IVECO DAILY 33S BIS 55C

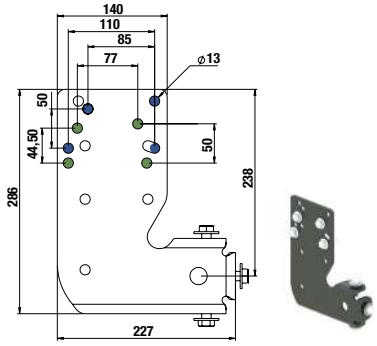

T788 00 30 IVECO

UFS-HALTERSATZ IVECO DAILY 35C BIS 70C, KURZE VERLÄNGERUNGEN

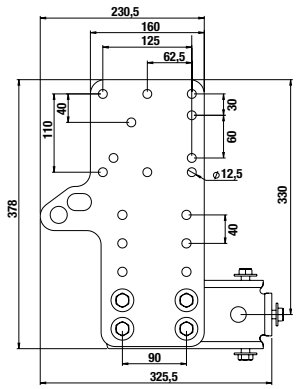

T788 00 35 IVECO

UFS-HALTERSATZ IVECO DAILY 35C BIS 70C, LANGE VERLÄNGERUNGEN

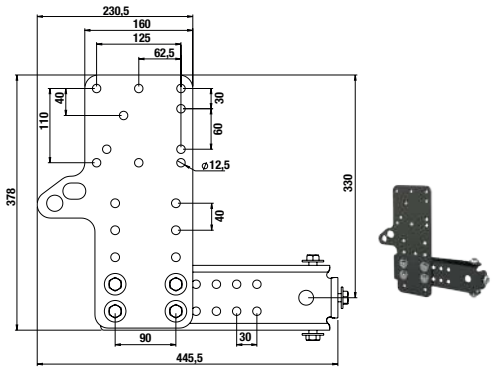

T785 00 62

MAN TGE / VOLKSWAGEN CRAFTER

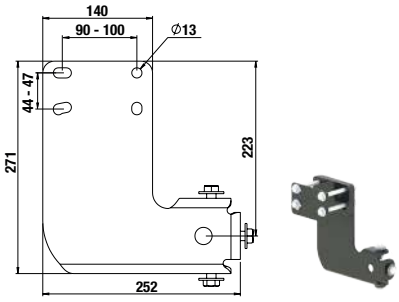

T785 02 00

UFS-HALTERSATZ MAXUS, KURZ

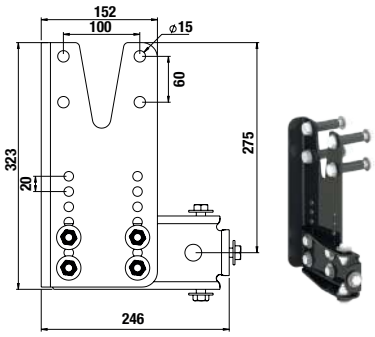

T785 02 05

UFS-HALTERSATZ MAXUS, LANG

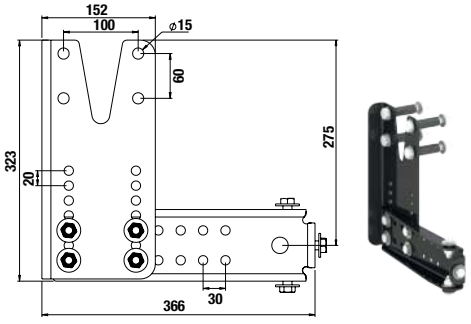

T785 00 80

UFS-HALTERSATZ STELLANTIS

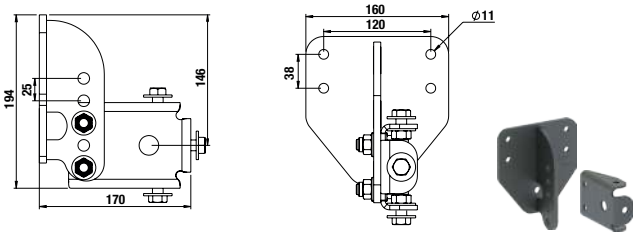

3. HERSTELLERSPEZIFISCHE HALTERSÄTZE (FORTSETZUNG)

T785 00 32
UFS-HALTERSATZ RENAULT MASTER III KURZÜBERHANG

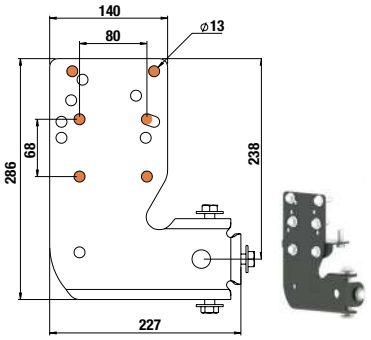

T785 00 34
UFS-HALTERSATZ RENAULT MASTER III LANGÜBERHANG

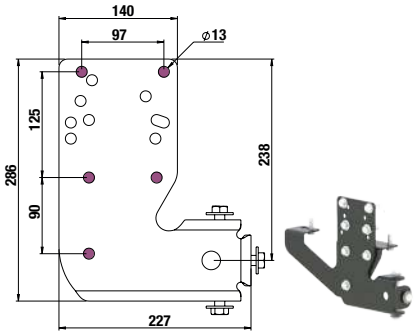

T785 00 90
UFS-HALTERSATZ RENAULT XDD FAHRGESTELL, FRONTANTRIEB, EINZELBEREIFUNG

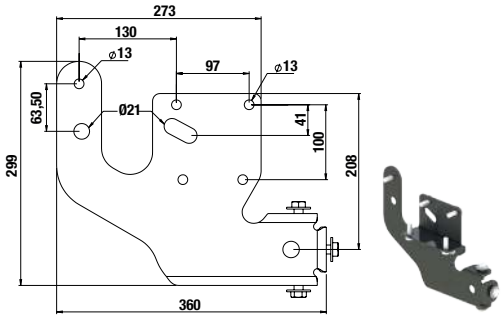

T785 00 92
UFS-HALTERSATZ RENAULT XDD FAHRGESTELL, KURZE VERLÄNGERUNGEN, FRONTANTRIEB, EINZELBEREIFUNG

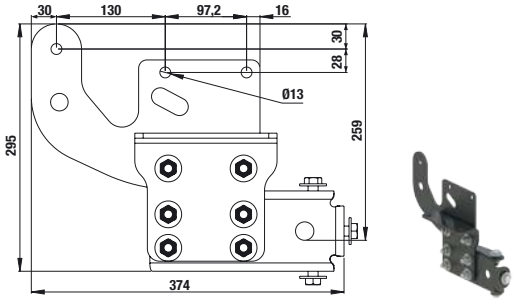

T785 00 93
UFS-HALTERSATZ RENAULT XDD FAHRGESTELL, LANGE VERLÄNGERUNGEN, FRONTANTRIEB, EINZELBEREIFUNG

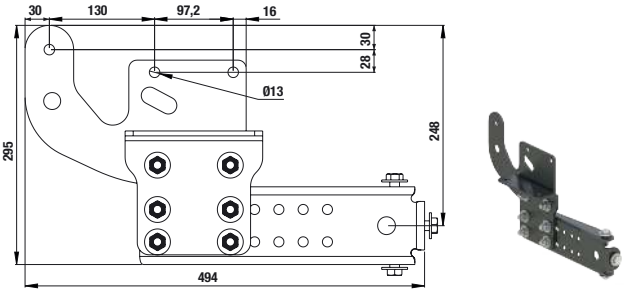

T785 00 94
UFS-HALTERSATZ RENAULT XDD FAHRGESTELL, KURZE VERLÄNGERUNGEN, HECKANTRIEB, ZWILLINGSBEREIFUNG

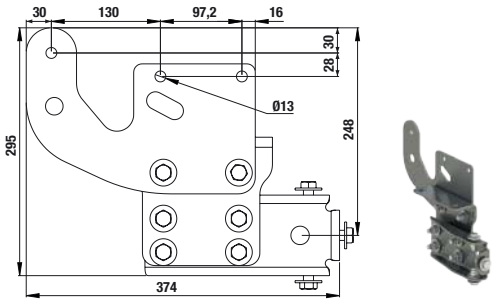

T785 00 95
UFS-HALTERSATZ RENAULT XDD FAHRGESTELL, LANGE VERLÄNGERUNGEN, HECKANTRIEB, ZWILLINGSBEREIFUNG

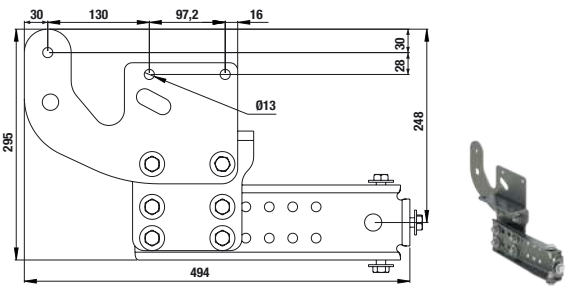

T785 00 96
UFS-HALTERSATZ RENAULT XDD PLATTFORM, KURZE VERLÄNGERUNGEN, FRONTANTRIEB, EINZELBEREIFUNG

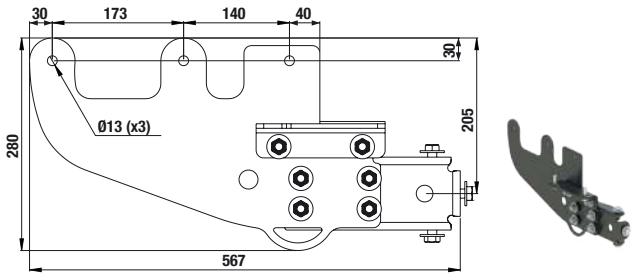

T785 00 97
UFS-HALTERSATZ RENAULT XDD PLATTFORM, LANGE VERLÄNGERUNGEN, FRONTANTRIEB, EINZELBEREIFUNG

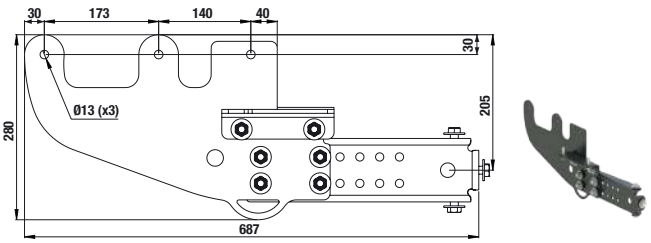

4. KUPPLUNGSVERSATZ

T785 0100
WINKELSATZ ZUM VERSATZ DER KUPPLUNG UM 28 MM ÜBER ODER UNTER DIE PROFILE: ≤ 3,5T - T783 35 00 ≤ 5,5T - T785 35 00

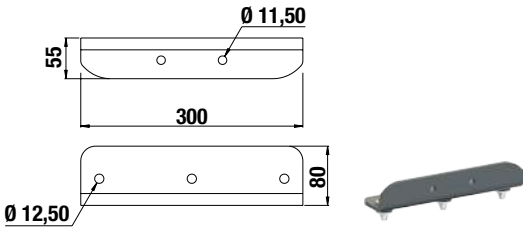

T783 0105
MULTI-HÖHEN-KUPPLUNGSSATZ ZUM VERSATZ DER KUPPLUNG UM BIS ZU 112 MM NACH OBEN ODER UNTEN, KOMPATIBEL MIT PROFIL: ≤ 3,5T - T783 35 00

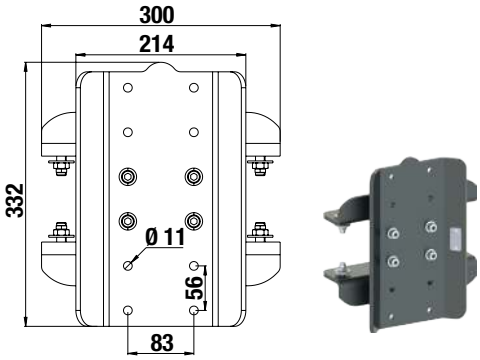

ZUBEHÖR

- Robustes, einfach zu montierendes Zubehör
- Montage durch den Aufbauhersteller oder Nachrüstung auf Kundenwunsch
- Ein Sortiment, das mit den Anforderungen Ihrer Kunden wächst, je nach Branche

T524 44 00
UNIVERSELLE RÜCKLICHTBEFESTIGUNG LI / RE

- ZUM ANSCHRAUBEN AN SCHLUSSTRAVERSEN FÜR LEICHTE NFZ
- KANTUNGEN FÜR LEUCHTENSCHUTZGITTER
- KTL-KORROSIONSSCHUTZ

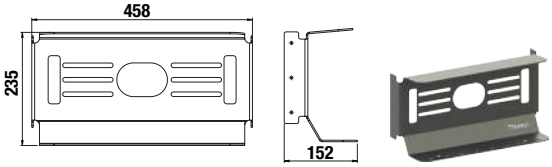

T524 44 10
UNIVERSELLE RÜCKLICHTBEFESTIGUNG MIT SCHUTZKORB LI / RE

- ZUM ANSCHRAUBEN AN SCHLUSSTRAVERSEN FÜR LEICHTE NFZ
- ÖFFNUNG FÜR HUPENDURCHFÜHRUNG
- KTL-KORROSIONSSCHUTZ

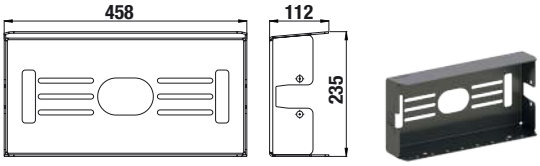

T524 45 00
KENNZEICHENHALTER MULTI-HÖHE

- ZUM ANSCHRAUBEN AN SCHLUSSTRAVERSEN FÜR LEICHTE NFZ
- KOMPATIBEL MIT MULTI-HÖHENVERSTELLUNGSSATZ
- OBEN VORGEBOHRT FÜR KAMERAHALTERUNG T524 48 05
- 2 STECKDOSENHALTERUNGEN
- BOHRUNG FÜR KENNZEICHENLEUCHTE
- KTL-KORROSIONSSCHUTZ



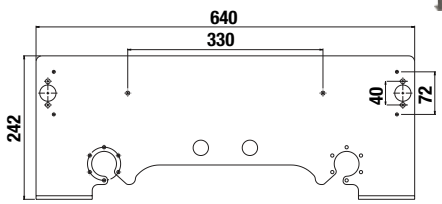

T524 45 20
KENNZEICHENHALTER EXTRA BREIT

- ZUM ANSCHRAUBEN AN SCHLUSSTRAVERSEN FÜR LEICHTE NFZ
- OBEN UND UNTEN VORGEBOHRT FÜR KAMERAHALTERUNG T524 48 05
- 2 STECKDOSENHALTERUNGEN
- BOHRUNG FÜR KENNZEICHENLEUCHTE
- KTL-KORROSIONSSCHUTZ



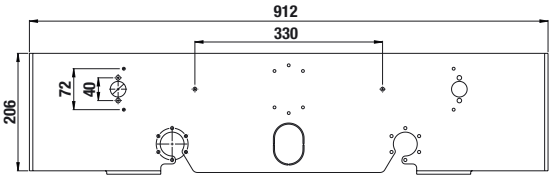

T524 10 00
EINFACHE KLAPPTRITTSTUFE

- ZUM ANSCHRAUBEN AN SCHLUSSTRAVERSEN FÜR LEICHTE NFZ
- VERZINKT

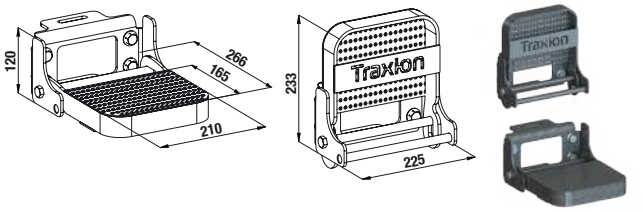

T524 47 00
ZURRÖSE

- ZUR BEFESTIGUNG AN SCHLUSSTRAVERSEN FÜR LEICHTE NFZ
- FÜR LADUNG ÜBER DIE BORDWAND HINAUS (PVC-ROHRE, BAUSTAHLMATTEN...)
- KOMPATIBEL MIT ALLEN GURTHAKEN
- KTL-KORROSIONSSCHUTZ

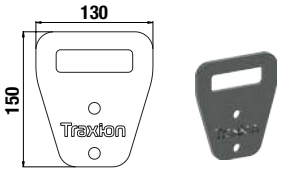

T524 48 00
KAMERAHALTERUNG

- FÜR KUGELKUPPLUNGEN
- KTL-KORROSIONSSCHUTZ

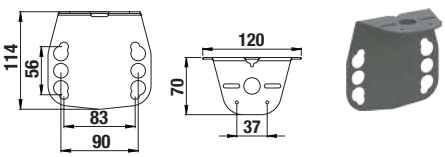

T524 48 05
UNIVERSELLE KAMERAHALTERUNG

- ZUR MONTAGE AM KENNZEICHENHALTER T524 44 05
- KTL-KORROSIONSSCHUTZ

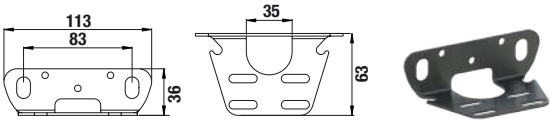

04

UNTERFAHRSCHUTZ

UFS FEST NICHT ZIEHEND ≤ 12 T	94
UFS FEST ZIEHEND ≤ 12 T	96
UFS FEST NICHT ZIEHEND	98
UFS FEST ZIEHEND	100
UFS FEST AUF ANHÄNGEBOCK	102
UFS FEST ZIEHEND FÜR GENEIGTE SEITEN	104
UFS FEST ZIEHEND, SEITENBLECHE MIT KANTUNG INNEN AM LÄNGSTRÄGER	106
UFS FEST UND ZIEHEND FÜR ERHÖHTE LKW	108
UFS FEST FÜR GABELSTAPLER	110
UFS KLAPPBAR STAHL MANUELL VORMONTIERT	112
UFS KLAPPBAR ALUMINIUM MANUELL VORMONTIERT	114
UFS KLAPPBAR STAHL MANUELL VORMONTIERT FÜR ERHÖHTE LKW	116
UFS KLAPPBAR ALUMINIUM MANUELL VORMONTIERT FÜR ERHÖHTE LKW	118
UFS MANUELL KLAPPBAR FÜR ERHÖHTE LKW	120
UFS MANUELL KLAPPBAR FÜR GABELSTAPLER	122
UFS HYDRAULISCH KLAPPBAR	124
UFS HYDRAULISCH GENEIGT FÜR STRASSENFERTIGER	126
UFS HYDRAULISCH HORIZONTAL	128
UFS FEST ALU-LAMPENTRÄGER FÜR SATTELAUFLIEGER	130
UFS TELESKOPISCH FÜR GABELSTAPLER AM SATTELAUFLIEGER	132

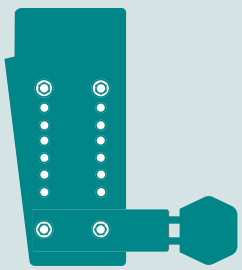

UFS
FEST NICHT ZIEHEND ≤ 12 T

≤ 12 T

MADE IN Traxion

ZERTIFIZIERT **R58.03** E2 2015/208

+ LEICHT - WENIGER CO_2

ZERTIFIZIERTE MONTAGE MIT SCHRAUBEN **M10 - M12**

PROFIL ACIER Traxion

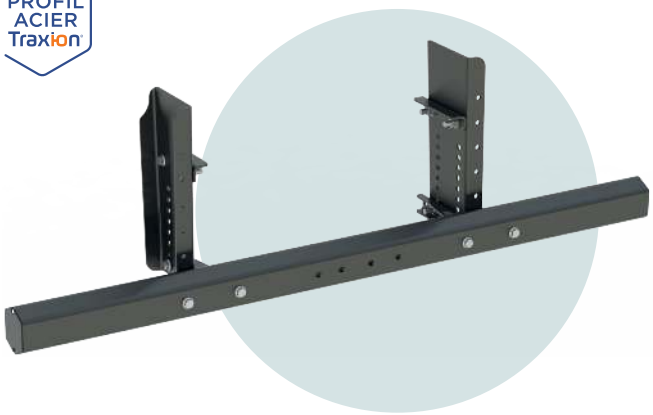

MONTAGEBEISPIEL

WAHL DES PROFILS



WEITERE MÖGLICHE KOMBINATIONEN

STAHL



SECHSKANT

ALUMINIUM



VIERKANT



LAMPENTRÄGER

KONFIGURATOR

1 WAHL DES PROFILS



2 WAHL DER SEITENBLECHE



3 VERLÄNGERUNGEN



BESCHREIBUNG

- Zertifiziert als UFS für Lkw ≤ 12 Tonnen und landwirtschaftliche Anhänger
- 6 Profile zur Auswahl: Stahl oder Aluminium
- 2 Seitenblechhöhen: 380 und 500 mm
- 1 Verlängerungslänge: 524 mm
- Winkel mit 5° Neigung einstellbar
- 30 % leichter als aktuelle Lösungen am Markt
- Vereinfachter Einbau dank Seitenblech ohne obere Kantung
- 100 % verschraubte Montage
- Vorgebohrte Seitenbleche zur Höheneinstellung des UFS
- Bohrungen zur Befestigung von Zubehör
- KTL-Beschichtung
- Fahrgestellmontage in M10 oder M12
- Schraubensätze optional

	Bezeichnung	L (mm)	H (mm)	Gew. (kg)	Artikelnummer
1	Sechskant-Stahlprofil + Halterungen	1 900	126	33	T709 03 04
		2 100		36	T709 03 03
		2 250		38	T709 03 00
	Vierkant-Aluprofil + Halterungen	2 400	120	30	T709 05 00
	Lampenträger-Aluprofil bearbeitet + Halterungen		250		T709 04 00
	Lampenträger-Aluprofil unbearbeitet + Halterungen				T709 04 10
2	Kurze Seitenbleche (Paar)		380	12	T709 05 20
	Lange Seitenbleche (Paar)		500	15	T709 05 80
3	Verlängerungen (Paar)	524		11	T709 14 00

Schraubensätze	Gew. (kg)	Artikelnummer
M10	4	T520 50 15
M12	4	T520 50 25

EINBAUMASSE

1. PROFILE

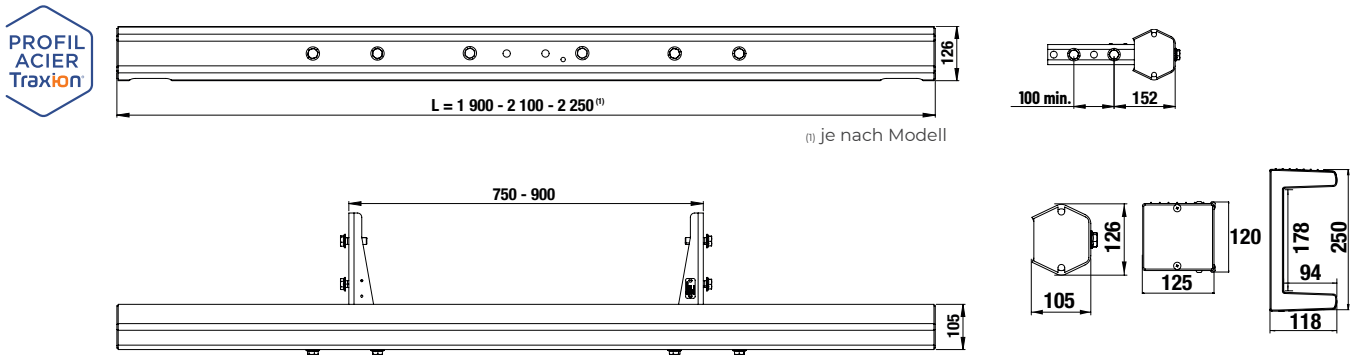

2. SEITENBLECHE

Federung	Seitenbleche 380 mm	Seitenbleche 500 mm
	H Max. Höhe	
	≤ 673 mm	≤ 793 mm
	≤ 723 mm	≤ 843 mm

SEITENBLECHE 380 MM

SEITENBLECHE 500 MM

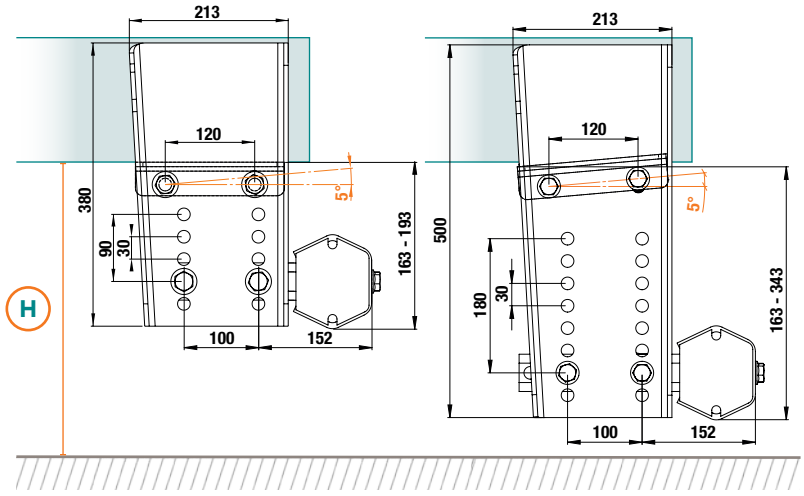

3. MONTAGEN

MONTIERT AN	SECHSKANT-STAHL	ALUMINIUM VIERKANT	ALU-LAMPENTRÄGER
HALTERUNG	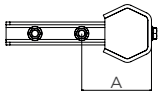	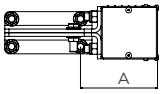	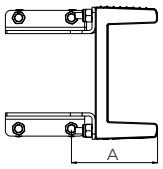
SEITENBLECHE	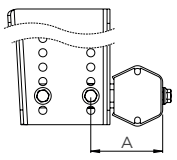	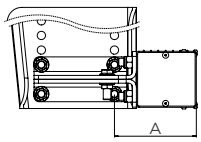	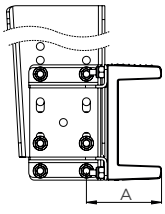
VERLÄNGERUNGEN	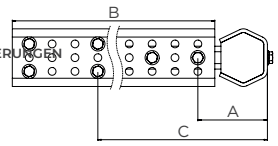	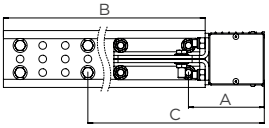	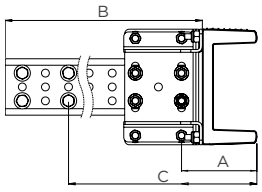

Profile	A (mm)	B (mm)	C (mm) max
	152	524	452
	168		468
	195		495

UFS
FEST ZIEHEND ≤ 12 T

≤ 12 T
≤ 3,5 T

MADE IN Traxion
ZERTIFIZIERT R55
ZERTIFIZIERT R58.03 E2 2015/208
+ LEICHT - WENIGER CO_2
ZERTIFIZIERTE MONTAGE MIT SCHRAUBEN M10 - M12

PROFIL ACIER Traxion



MONTAGEBEISPIEL



WEITERE MÖGLICHE KOMBINATIONEN

KONFIGURATOR

1 WAHL DES PROFILS



2 WAHL DER SEITENBLECHE



3 VERLÄNGERUNGEN



4 ANHÄNGERKUPPLUNG(1)



BESCHREIBUNG

- Zertifiziert als ziehender UFS für Lkw ≤ 12 Tonnen und landwirtschaftliche Anhänger
- 3 Profillängen
- 2 Seitenblechhöhen: 380 und 500 mm
- 1 Verlängerungslänge: 524 mm
- Kupplungssatz R55 optional
- 30 % leichter als aktuelle Lösungen am Markt
- 100 % verschraubte Montage
- Vorgebohrte Seitenbleche zur Höheneinstellung des UFS
- KTL-Beschichtung
- Fahrgestellmontage in M10 oder M12
- Schraubensätze optional

	Bezeichnung	L (mm)	H (mm)	Gew. (kg)	Artikelnummer
1	Sechskant-Stahlprofil + Halterungen	1 900	126	33	T709 03 04
		2 100		36	T709 03 03
		2 250		38	T709 03 00
2	Kurze Seitenbleche (Paar)		380	12	T709 05 20
	Lange Seitenbleche (Paar)		500	15	T709 05 80
3	Verlängerungen (Paar)	524		17	T709 14 00
4	Anhängerkupplung CONFORT			7	T709 53 40
	Anhängerkupplung KUGELKOPF			6,9	T709 53 42

Artikelnummer	T709 03 00	T709 03 03	T709 03 04
D / DC (kN)	26,60		
S (kg)	320		

Schraubensätze	Gew. (kg)	Artikelnummer
M10	4	T520 50 15
M12	4	T520 50 25

(1) Genehmigung R55 nur mit Anhängerkupplung CONFORT T709 53 40

EINBAUMASSE

1. PROFILE

PROFIL ACIER Traxion

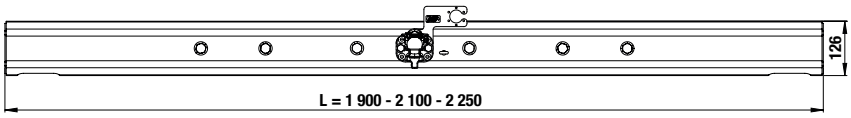

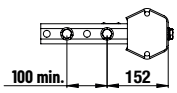

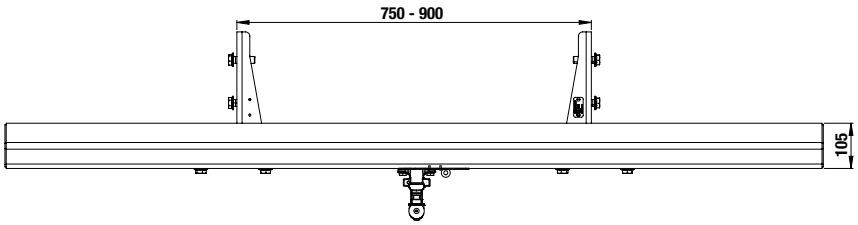

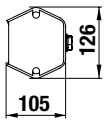

2. SEITENBLECHE

Federung	Seitenbleche 380 mm	Seitenbleche 500 mm
	H Max. Höhe	
	≤ 673 mm	≤ 793 mm
	≤ 723 mm	≤ 843 mm

SEITENBLECHE 380 MM

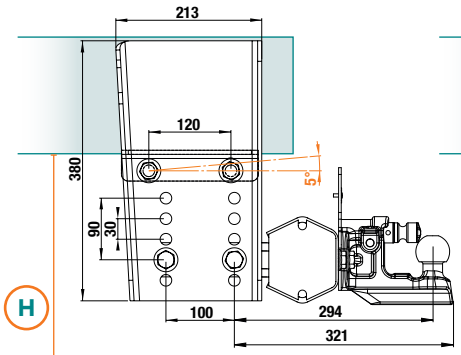

SEITENBLECHE 500 MM

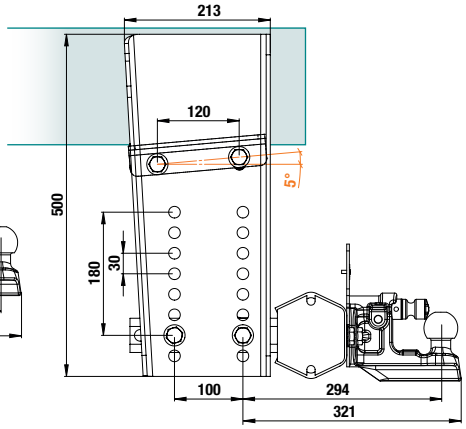

3. MONTAGEN

MONTIERT AN SECHSKANT-STAHL PROFIL ACIER Traxion

A (mm)	B (mm)	C (mm)	D (mm) max
321	294	524	621

HALTERUNG

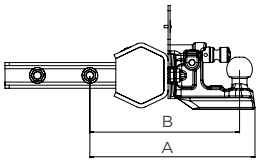

SEITENBLECHE

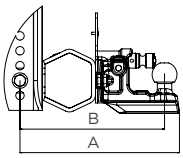

VERLÄNGERUNGEN

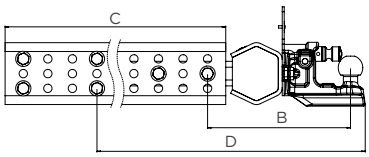

UFS
FEST NICHT ZIEHEND

MADE IN Traxion

ZERTIFIZIERT **R58.03**

+ LEICHT - WENIGER CO_2

ZERTIFIZIERTE MONTAGE MIT SCHRAUBEN **M12 - M14 - M16**

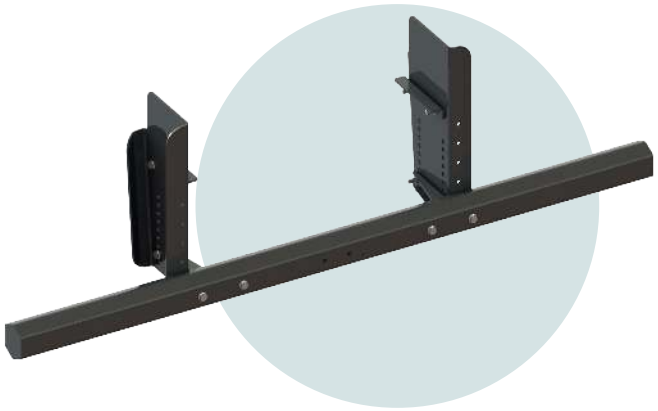

MONTAGEBEISPIEL

WAHL DES PROFILS



WEITERE MÖGLICHE KOMBINATIONEN

STAHL



SECHSKANT

ALUMINIUM



VIERKANT



RUND

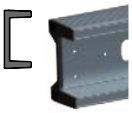

LAMPENTRÄGER

KONFIGURATOR

① WAHL DES PROFILS



② WAHL DER SEITENBLECHE



③ WAHL DER VERLÄNGERUNGEN



BESCHREIBUNG

- Zertifizierte UFS-Einheit
- 4 Profile zur Auswahl: Stahl oder Aluminium
- 2 Seitenblechhöhen: 630 und 750 mm
- 2 Verlängerungslängen: 524 und 724 mm
- 30 % leichter als aktuelle Lösungen am Markt
- Vereinfachter Einbau dank Seitenblech ohne obere Kantung
- 100 % verschraubte Montage
- Vorgebohrte Seitenbleche zur Höheneinstellung des UFS
- Bohrungen zur Befestigung von Zubehör
- KTL-Beschichtung
- Fahrgestellmontage in M12, M14 und M16
- Schraubensätze optional

	Bezeichnung	L (mm)	H (mm)	Gew. (kg)	Artikelnummer
①	Sechskant-Stahlprofil + Halterungen	2 320	126	50	T708 03 00
	Rund-Stahlprofil + Halterungen	2 320	121	50	T708 06 00
	Vierkant-Aluprofil + Halterungen	2 400	120	35	T708 05 00
	Lampenträger-Aluprofil bearbeitet + Halterungen	2 406	250	35	T708 04 00
	Lampenträger-Aluprofil unbearbeitet + Halterungen				T708 04 10
②	Kurze Seitenbleche (Paar)		630	33	T708 02 20
	Lange Seitenbleche (Paar)		750	38	T708 02 80
③	Kurze Verlängerungen (Paar)	524		17	T708 14 00
	Lange Verlängerungen (Paar)	724		23	T708 14 10
	Platten für Lampenträger-Verlängerungen(1)			15,5	T708 04 35

Schraubensätze	Gew. (kg)	Artikelnummer
M12	4	T520 52 12
M14	5,5	T520 52 14
M16	7	T520 52 16

EINBAUMASSE

1. PROFILE

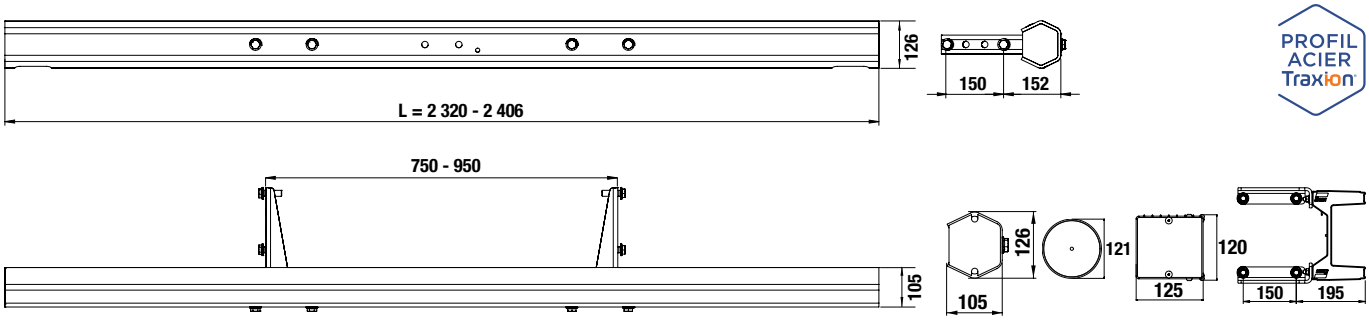

PROFIL ACIER Traxion

2. SEITENBLECHE

Federung	Seitenbleche 630 mm	Seitenbleche 750 mm
	H Max. Höhe	
	≤ 853 mm	≤ 973 mm
	≤ 903 mm	≤ 1023 mm

SEITENBLECHE 630 MM

SEITENBLECHE 750 MM

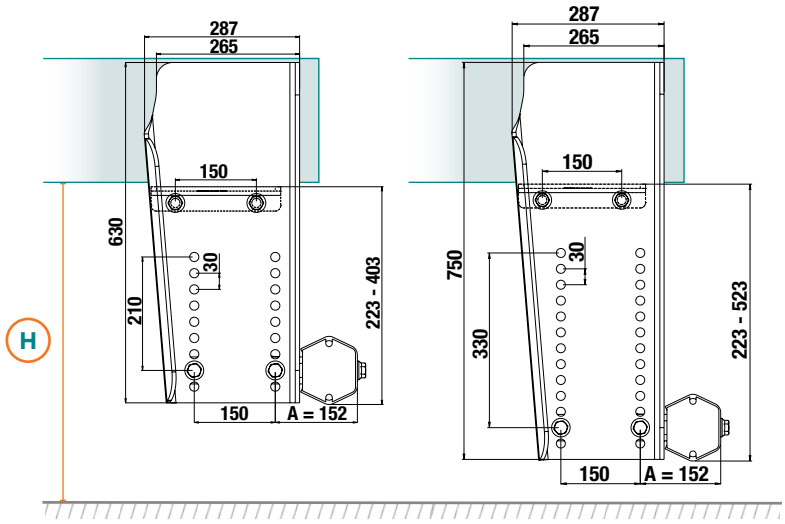

3. MONTAGEN

Profile	A (mm)	B (mm)	C (mm) max	D (mm)	E (mm) max
	152	524	452	724	652
	176		476		676
	168		468		668
	195		495	725	695

MONTIERT AN HALTERUNG

SECHSKANT-STAHL

PROFIL ACIER Traxion

RUNDSTAHL

ALUMINIUM VIERKANT

ALU-LAMPENTRÄGER

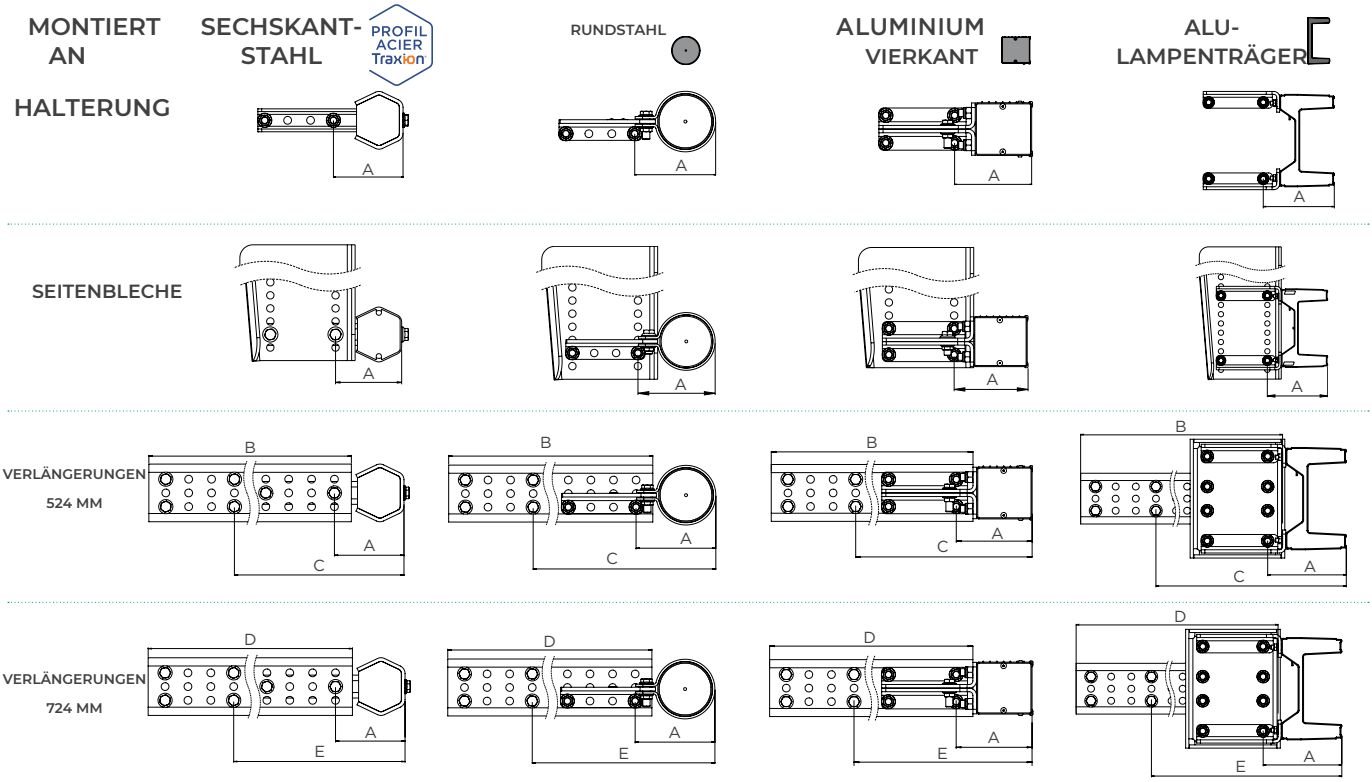

04

Traxion

UFS
FEST ZIEHEND

≤ 3,5 T

MADE IN Traxion | ZERTIFIZIERT R58.03 | ZERTIFIZIERT R55(1)

+ LEICHT - WENIGER CO_2

ZERTIFIZIERTE MONTAGE MIT SCHRAUBEN IN **M12 - M14 - M16**

PROFIL ACIER Traxion

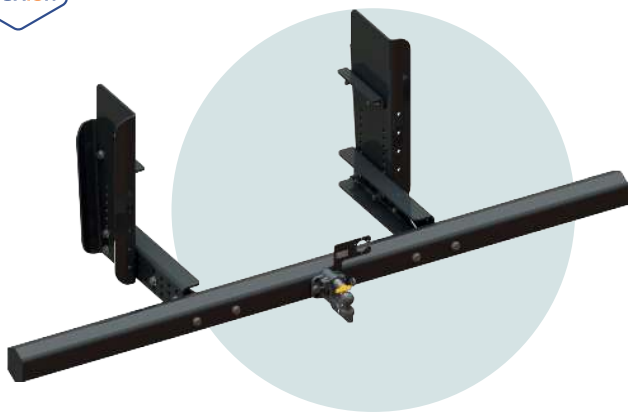

MONTAGEBEISPIEL



WEITERE MÖGLICHE KOMBINATIONEN

KONFIGURATOR



1 PROFIL



2 SEITENBLECHE



3 VERLÄNGERUNGEN



4 ANHÄNGERKUPPLUNG(1)

BESCHREIBUNG

- Zertifizierte Einheit UFS + Kupplung
- Kupplungssatz R55 optional
- 2 Seitenblechhöhen: 630 und 750 mm
- 2 Verlängerungslängen: 524 und 724 mm
- 30 % leichter als aktuelle Lösungen am Markt
- Vereinfachter Einbau dank Seitenblech ohne obere Kantung
- 100 % verschraubte Montage
- Vorgebohrte Seitenbleche zur Höheneinstellung des UFS
- Bohrungen zur Befestigung von Zubehör
- KTL-Beschichtung
- Fahrgestellmontage M12, M14 und M16
- Schraubensätze optional

Artikelnummer	T708 03 00
D / DC (kN)	32
S (kg)	390

	Bezeichnung	L (mm)	H (mm)	Gew. (kg)	Artikelnummer
1	Sechskant-Stahlprofil + Halterungen	2 320	126	50	T708 03 00
2	Kurze Seitenbleche (Paar)		630	33	T708 02 20
	Lange Seitenbleche (Paar)		750	38	T708 02 80
3	Kurze Verlängerungen (Paar)	524		17	T708 14 00
	Lange Verlängerungen (Paar)	724		23	T708 14 10
4	Anhängerkupplung CONFORT			6	T708 53 40(1)
	Anhängerkupplung KUGELKOPF			5,9	T708 53 42

Schraubensätze	Gew. (kg)	Artikelnummer
M12	4	T520 52 12
M14	5,5	T520 52 14
M16	7	T520 52 16

(1) Genehmigung R55 nur mit Anhängerkupplung CONFORT T708 53 40

EINBAUMASSE

1. PROFIL

PROFIL ACIER Traxion

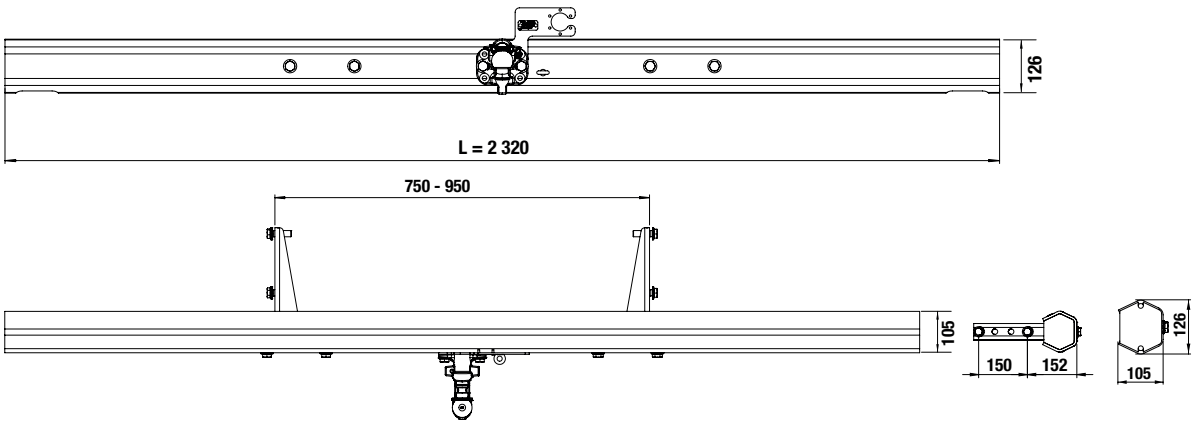

2. SEITENBLECHE

Federung	Seitenbleche 630 mm	Seitenbleche 750 mm
	H Max. Höhe	
	≤ 853 mm	≤ 973 mm
	≤ 903 mm	≤ 1023 mm

SEITENBLECHE 630 MM

SEITENBLECHE 750 MM

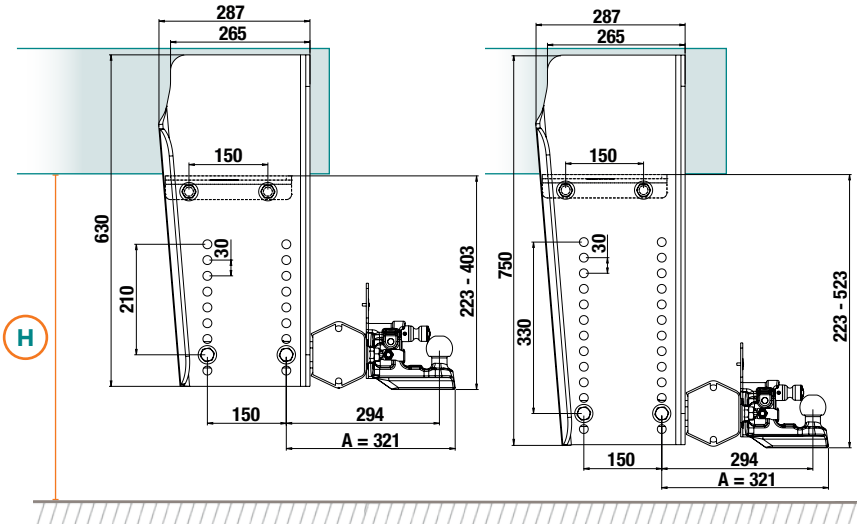

3. MONTAGEN

MONTIERT AN SECHSKANT-STAHL

PROFIL ACIER Traxion

HALTERUNG

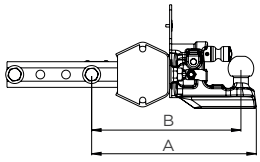

SEITENBLECHE

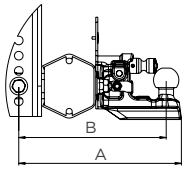

VERLÄNGERUNGEN 524 MM

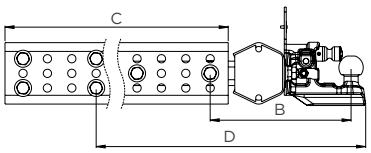

VERLÄNGERUNGEN 724 MM

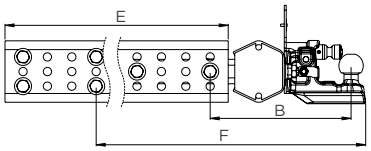

A (mm)	B (mm)	C (mm)	D (mm) max	E (mm)	F (mm) max
321	294	524	621	724	821

UFS
FEST AUF ANHÄNGEBOCK

≤ 3,5 T

MADE IN Traxion | ZERTIFIZIERT R58.03 | ZERTIFIZIERT R55(1)

+ LEICHT - WENIGER CO_2

ZERTIFIZIERTE MONTAGE MIT SCHRAUBEN IN **M14 - M16**



NEU



MIT BNA-KUPPLUNG



MIT DIN 50-KUPPLUNG



OPTION STECKDOSENHALTERUNG

BESCHREIBUNG

- Umweltgerechte Konstruktion, hergestellt in Frankreich
- Vereinfachte Tiefbauweise am Fahrgestellende
- Kompatibel mit 4x4-Fahrzeugen N3G
- 4 Seitenblech-Konfigurationen für unterschiedliche Montagen
- Fahrgestellbefestigung in M14 oder M16
- Kompatibel mit TRAXION-Kupplungen mit pneumatischer Öffnung
- GEOMET-beschichtete Montageschrauben
- Verschraubte Traverse mit werkseitig vormontiertem UFS, für Fahrzeuge ≥ 18 T
- Fahrgestellbreite bis 870 mm
- Feste oder teleskopische verzinkte Steckdosenhalterungen, optional

Bezeichnung	L (mm)	H (mm)	Gew. (kg)	Artikelnummer
Sechskant-Halbprofilsatz auf TRAXION-Anhängebock	2 320 - 2450	126	50	**T7080380**

Schraubensätze		Artikelnummer
M14		**T5205482**
M16	L50	**T5205492**
	L60	**T5205494**
	L70	**T5205496**

EINBAUMASSE

1. 1/2 PROFILE MONTIERT

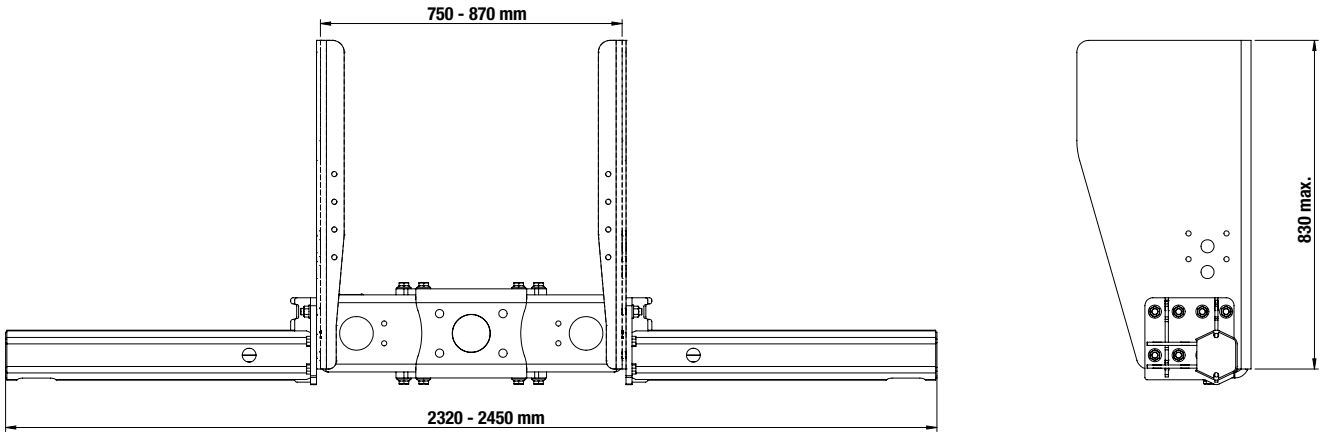

2. KOMPATIBLE SEITENBLECHE

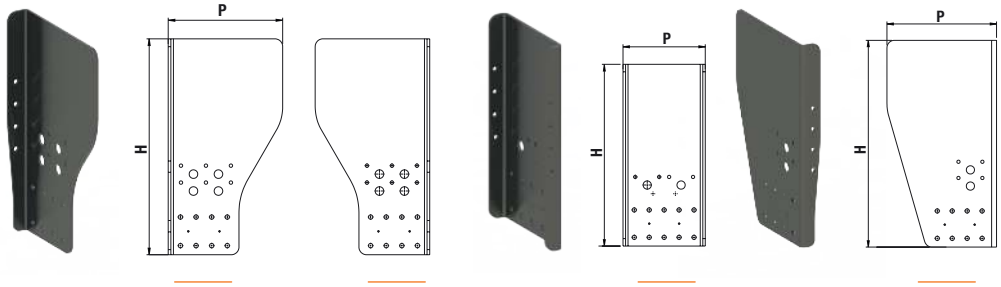

1* STANDARD-SEITENBLECH (1 WENDBARE KANTUNG)

2*

7 GERADES SEITENBLECH (2 KANTUNGEN)

8 FAHRGESTELLENDE (1 KANTUNG)

FAHRTRICHTUNG

Code	Hersteller-Übersicht			Traversen-körper	Keile		Schrauben Trav. / Seitenbl.
	Hersteller	Bohrung Ø	Breite (mm)	Kg	St. (mm)	Kg	16 x M16 (Kg)
10	Man	14	762	53			3,3
15	Ford / Iveco / Scania		770		2x4	1,8	
25	Daf	16	790	55			
55	Renault / Volvo / Daimler	14	850	57			
57			854		2x2	1	
63	Ford		866		2x8	3,7	

Code	H (mm)	1 und 2		7		8	
		P (mm)	Kg	P (mm)	Kg	P (mm)	Kg
36	360					380	17
43	430						20
50	500	380	22	330	32		24
56	560		25		35		27
62	625		28		40		30
65	650	420	31			420	34
69	690		34				36
73	730		44				48
83	830	440	52			440	56

UFS
FEST ZIEHEND
FÜR GENEIGTE SEITEN

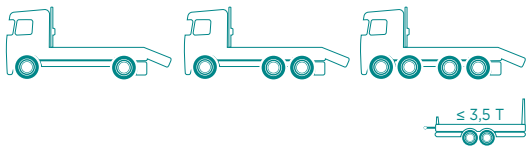

MADE IN Traxion | ZERTIFIZIERT R58.03 | ZERTIFIZIERT R55(1)

PROFIL ACIER Traxion

+ LEICHT - WENIGER CO_2

ZERTIFIZIERTE MONTAGE MIT SCHRAUBEN IN **M12 - M14 - M16**





ABBILDUNG
OHNE ANHÄNGERKUPPLUNG

KONFIGURATOR

BESCHREIBUNG

- Zertifizierte Einheit UFS + Kupplung
- Kupplungssatz R55 optional
- Sonder-Seitenbleche für Lkw mit geneigten / abgeschrägten Seiten (z. B. Tieflader, Abschleppfahrzeuge)
- 30 % leichter als aktuelle Lösungen am Markt
- 100 % verschraubte Montage
- Vorgebohrte Seitenbleche zur Höheneinstellung des UFS
- KTL-Beschichtung
- Fahrgestellmontage in M12(2), M14 und M16
- Schraubensätze optional

(2) nur für Lkw ≤ 18 T

① PROFIL



② SEITENBLECHE



③ ANHÄNGERKUPPLUNG(1)



	Bezeichnung	L (mm)	H (mm)	Gew. (kg)	Artikelnummer
①	Sechskant-Stahlprofil + Halterungen	2 320	126	50	**T708 03 00**
②	Seitenbleche (Paar)		424	16,7	**T708 09 20**
③	Anhängerkupplung CONFORT			6	**T708 53 40**(1)
	Anhängerkupplung KUGELKOPF			5,9	**T708 53 42**(1)

Artikelnummer	T708 03 00
D / DC (kN)	32
S (kg)	390

Schraubensätze	Gew. (kg)	Artikelnummer
M12	4	**T520 52 12**
M14	5,5	**T520 52 14**
M16	7	**T520 52 16**

(1) Genehmigung R55 nur mit Anhängerkupplung CONFORT T708 53 40

EINBAUMASSE

1. PROFIL

PROFIL ACIER Traxion

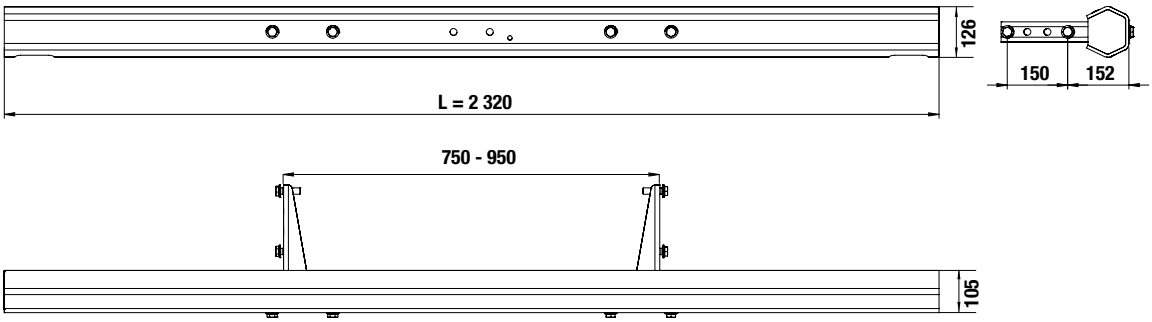

2. SEITENBLECHE

Federung	Seitenbleche 424 mm
	H Max. Höhe
	≤ 723 mm
	≤ 773 mm

SEITENBLECHE 424 MM(3)

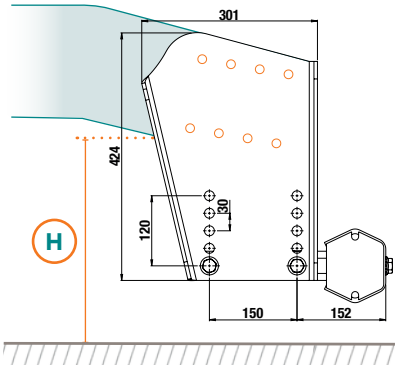

ZIEHENDE VERSION

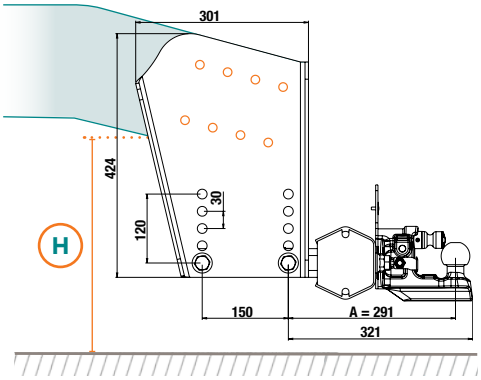

(3) vom Aufbauhersteller zu bohren

H = HÖHE ZWISCHEN BODEN UND DEN UNTERSTEN BEFESTIGUNGSBOHRUNGEN DES LÄNGSTRÄGERS

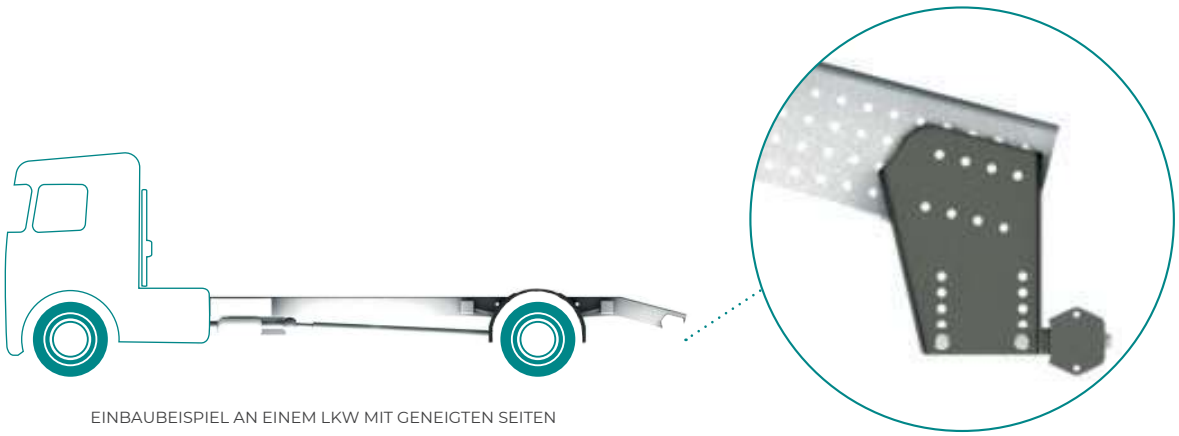

EINBAUBEISPIEL AN EINEM LKW MIT GENEIGTEN SEITEN

UFS
FEST ZIEHEND
SEITENBLECHE MIT KANTUNG INNEN AM LÄNGSTRÄGER

≤ 3,5 T

MADE IN Traxion | ZERTIFIZIERT R58.03 | ZERTIFIZIERT R55(1)

+ LEICHT - WENIGER CO_2 | ZERTIFIZIERTE MONTAGE MIT SCHRAUBEN IN **M14 - M16**

PROFIL ACIER Traxion

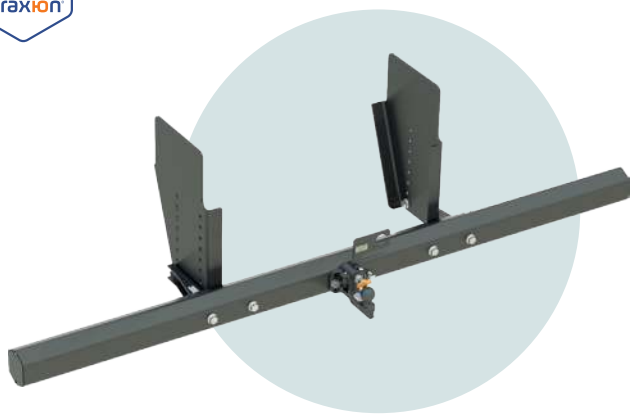



ABBILDUNG
OHNE ANHÄNGERKUPPLUNG

KONFIGURATOR

BESCHREIBUNG

- Zertifizierte Einheit UFS + Kupplung
- Kupplungssatz R55 optional
- Sonder-Seitenbleche, Kantung innen
- 30 % leichter als aktuelle Lösungen am Markt
- 100 % verschraubte Montage
- Vorgebohrte Seitenbleche zur Höheneinstellung des UFS
- KTL-Beschichtung
- Fahrgestellmontage in M14 und M16
- Schraubensätze optional

Artikelnummer	T708 03 00
D / DC (kN)	32
S (kg)	390

① PROFIL



② SEITENBLECHE



③ ANHÄNGERKUPPLUNG(1)



	Bezeichnung	L (mm)	H (mm)	Gew. (kg)	Artikelnummer
①	Sechskant-Stahlprofil + Halterungen	2 320	126	50	T708 03 00
②	Seitenbleche (Paar)		536	11,7	T708 02 90
③	Anhängerkupplung CONFORT			6	T708 53 40(1)
	Anhängerkupplung KUGELKOPF			5,9	T708 53 42(1)

Schraubensätze	Gew. (kg)	Artikelnummer
M14	5,5	T520 52 14
M16	7	T520 52 16

(1) Genehmigung R55 nur mit Anhängerkupplung CONFORT T708 53 40

EINBAUMASSE

1. PROFIL

PROFIL ACIER Traxion

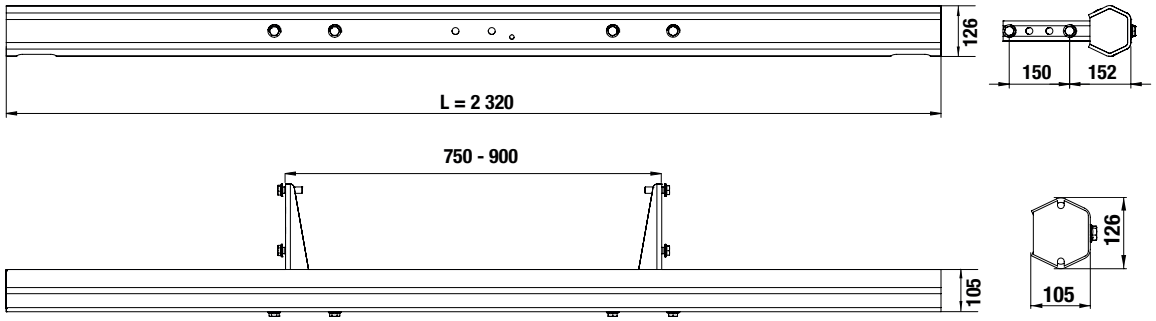

2. SEITENBLECHE

Federung	Seitenbleche 536 mm
	H Max. Höhe
	≤ 833 mm
	≤ 883 mm

(2) vom Aufbauhersteller zu bohren

SEITENBLECHE 536 MM(2)

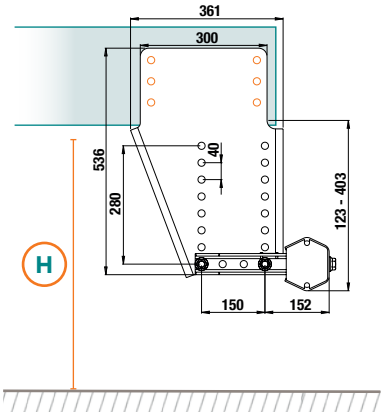

ZIEHENDE VERSION

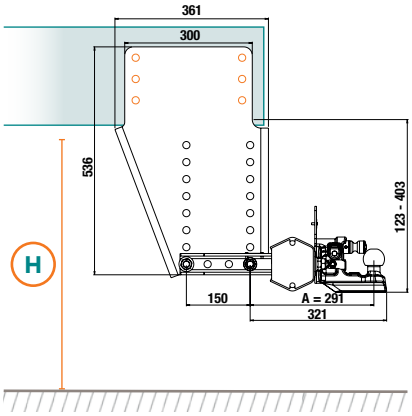

04

UFS
FEST UND ZIEHEND
ERHÖHTE LKW

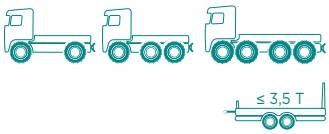

MADE IN Traxion

ZERTIFIZIERT R58.03

ZERTIFIZIERT R55(1) + LEICHT - WENIGER CO2

PROFIL ACIER Traxion

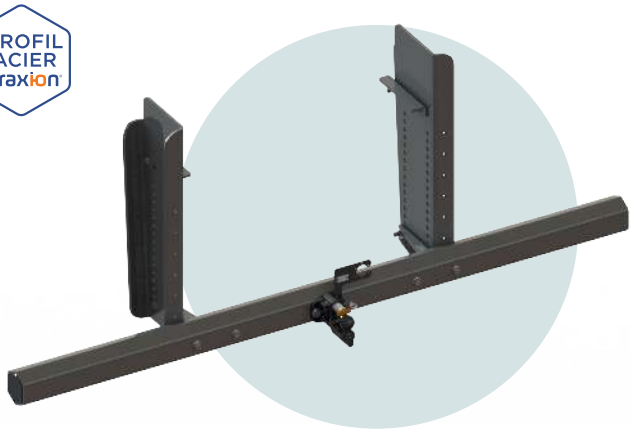



ABBILDUNG
OHNE ANHÄNGERKUPPLUNG

KONFIGURATOR

BESCHREIBUNG

- Zertifizierte Einheit UFS + Kupplung
- Kupplungssatz R55 optional
- Sonderversion für 4x4- und erhöhte Lkw
- 2 Seitenblechhöhen: 825 und 915 mm
- 30 % leichter als aktuelle Lösungen am Markt
- 100 % verschraubte Montage
- Vereinfachter Einbau dank Seitenblech ohne obere Kantung
- Vorgebohrte Seitenbleche zur Höheneinstellung des UFS
- Bohrungen zur Befestigung von Zubehör
- KTL-Beschichtung
- Fahrgestellmontage in M16
- Schraubensatz optional

1 PROFIL



2 SEITENBLECHE



3 ANHÄNGERKUPPLUNG(1)



Bezeichnung	L (mm)	H (mm)	Gew. (kg)	Artikelnummer
1 Sechskantprofil + Halterungen	2 320	126	50	**T708 03 10**
2 Kurze Seitenbleche (Paar)		825	45	**T708 05 15**
2 Lange Seitenbleche (Paar)		915	50	**T708 05 65**
3 Anhängerkupplung CONFORT			6	**T708 53 40**(1)
3 Anhängerkupplung KUGELKOPF			5,9	**T708 53 42**(1)

Artikelnummer	T708 03 10
D / DC (kN)	32
S (kg)	390

Schraubensatz	Gew. (kg)	Artikelnummer
M16	7	**T520 52 16**

(1) Genehmigung R55 nur mit Anhängerkupplung CONFORT T708 53 40

EINBAUMASSE

1. PROFIL

PROFIL ACIER Traxion

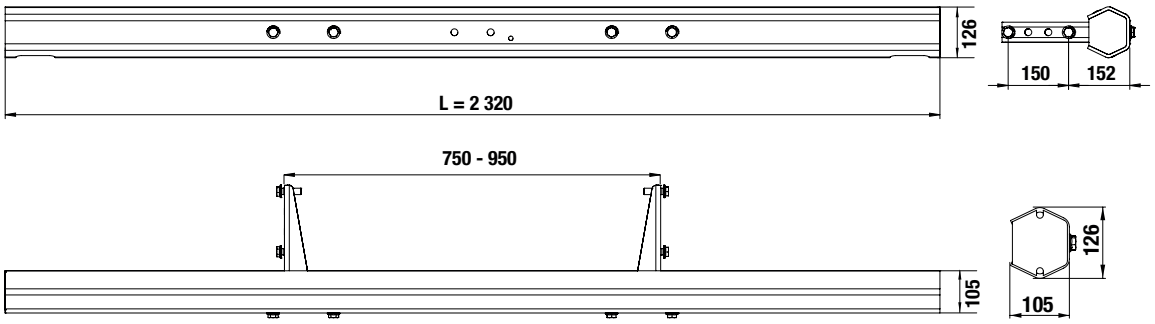

2. SEITENBLECHE

Federung	Seitenbleche 825 mm	Seitenbleche 915 mm
	H Max. Höhe	
	≤ 1 068 mm	≤ 1 158 mm
	≤ 1 118 mm	≤ 1 208 mm

SEITENBLECHE 825 MM

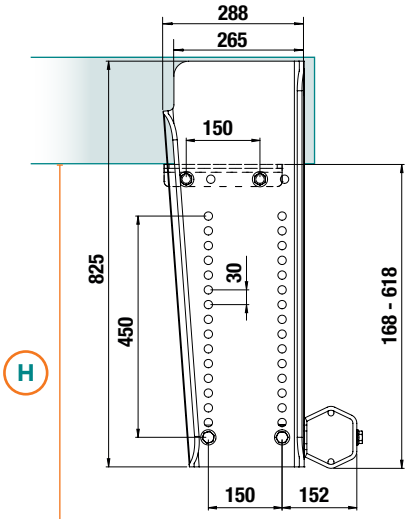

SEITENBLECHE 915 MM

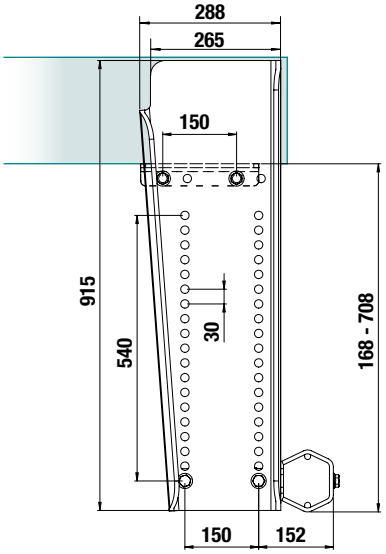

ZIEHENDE VERSION

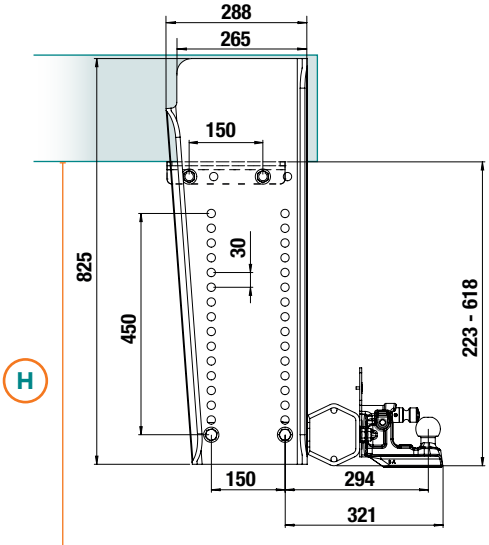

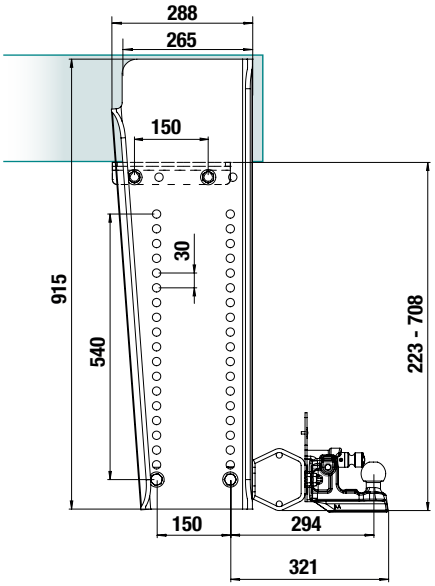

04

UFS
FEST
GABELSTAPLER

MADE IN Traxion | ZERTIFIZIERT R58.03 | + LEICHT - WENIGER CO_2

PROFIL ACIER Traxion

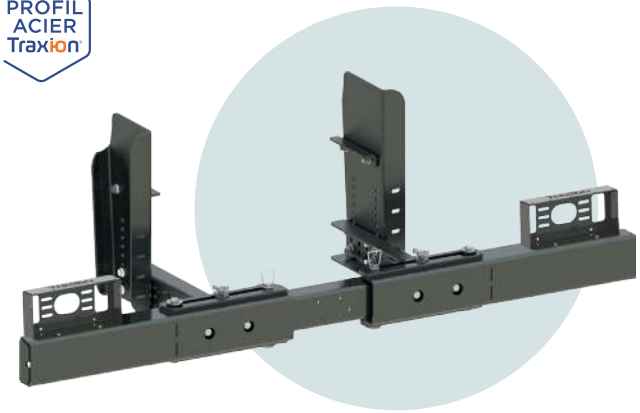

UFS AUSGEKLAPPT



UFS EINGEKLAPPT



OPTION
RÜCKLICHTBEFESTIGUNGEN

BESCHREIBUNG

- Zertifizierte UFS-Einheit
- Universelles System für alle Lkw-Marken und Gabelstapler
- UFS an den Enden einklappbar für die Durchfahrt der Staplerräder
- Vereinfachter Einbau dank Seitenblech ohne obere Kantung
- 1 Seitenblechhöhe: 630 mm
- 1 Verlängerungslänge: 524 mm
- 100 % verschraubte Montage
- Bohrungen zur Befestigung von Zubehör
- KTL-Beschichtung
- Fahrgestellmontage in M14 oder M16
- Schraubensätze und Rücklichtbefestigungen optional

Bezeichnung	L (mm)	H (mm)	Gew. (kg)	Artikelnummer
Klappbares UFS-Gelenkprofil für Gabelstapler	2 318	156	95	**T756 03 00**
Seitenbleche (Paar)		630	33	**T708 02 20**
Verlängerungen (Paar)	524		17	**T708 14 00**
Satz Rücklichtbefestigungen			5,5	**T755 05 30**

Schraubensätze	Gew. (kg)	Artikelnummer
M14	5,5	**T520 52 14**
M16	7	**T520 52 16**

EINBAUMASSE

1. PROFIL

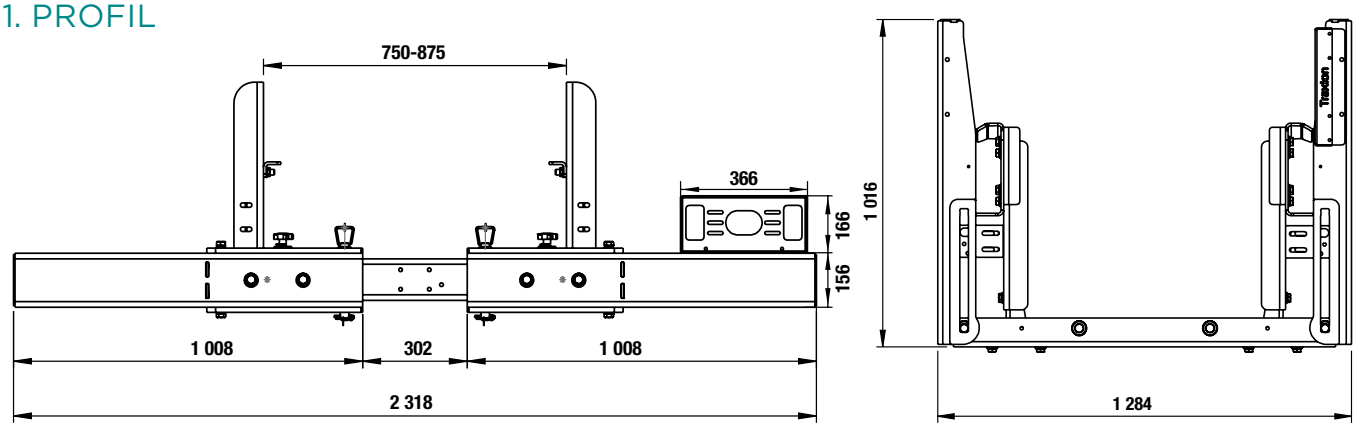

2. SEITENBLECHE

Federung	SEITENBLECHE 630 mm
	H Max. Höhe
	≤ 850 mm
	≤ 900 mm

SEITENBLECHE 630 MM

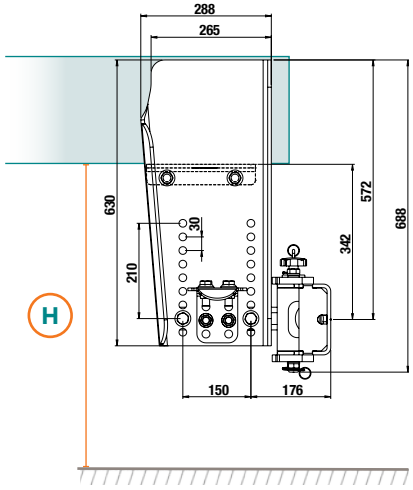

3. MONTAGEN

MONTIERT AN

SEITENBLECHE

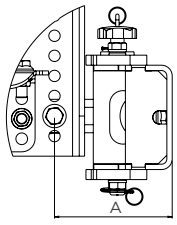

A (mm)	B (mm) max	C (mm)
176	476	524

VERLÄNGERUNGEN

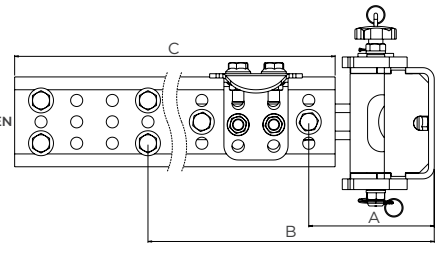

UFS
STAHL KLAPPBAR
MANUELL VORMONTIERT

PROFIL ACIER Traxion

MADE IN Traxion

ZERTIFIZIERT **R58.03**

+ LEICHT - CO_2 WENIGER

ZERTIFIZIERTE MONTAGE MIT SCHRAUBEN **M14 - M16**

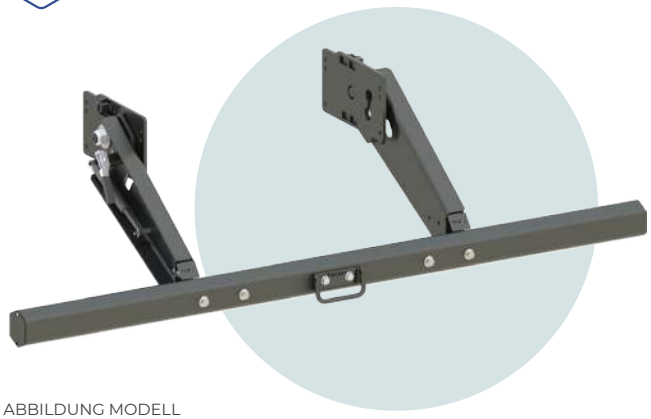

ABBILDUNG MODELL LANGE VERLÄNGERUNGEN

NEU



2 GASDRUCKFEDERN ZUR UNTERSTÜTZUNG



2 AUTOMATISCHE VERRIEGELUNGEN



SECHSKANT-STAHL

KONFIGURATOR

① PROFIL



② VERLÄNGERUNGEN + PLATTEN + GASDRUCKFEDERN + VERRIEGELUNGEN



BESCHREIBUNG

- Geliefert mit auf Platten montierten Verlängerungen
- Befestigung am Fahrgestell mit nur 4 Schrauben
- Einfacherer Einbau dank optimierter Kinematik ①
- Hebehilfegriff inklusive
- 2 Verlängerungslängen
- 3 vorgebohrte Platten für alle Hersteller
- 30 % leichter als aktuelle Lösungen am Markt
- 100 % verschraubte Montage ②
- Unterstützung durch in den Verlängerungen geschützte Gasdruckfedern
- Automatische Verriegelung oben und unten
- KTL-Beschichtung
- Fahrgestellmontage in M14 und M16
- Schraubensätze optional

Bezeichnung	L (mm)	H (mm)	Gew. (kg)	Artikelnummer
Sechskant-Stahlprofil + Halterungen + Griff	2 320	126	50	**T720 03 00**
Satz kurze Verlängerungen für Sechskantprofil				
Platten Renault Trucks / Scania / Volvo Trucks		522	53,7	**T720 23 14**
Platten Daf / Daimler Truck			52,2	**T720 23 24**
Platten Iveco / Man			52,5	**T720 23 34**
Satz lange Verlängerungen für Sechskantprofil				
Platten Renault Trucks / Scania / Volvo Trucks		652	58,2	**T720 23 10**
Platten Daf / Daimler Truck			57,8	**T720 23 20**
Platten Iveco / Man			58,1	**T720 23 30**

Schraubensätze	Gew. (kg)	Artikelnummer
M14	5,5	**T520 52 14**
M16	7	**T520 52 16**

EINBAUMASSE

1. PROFIL

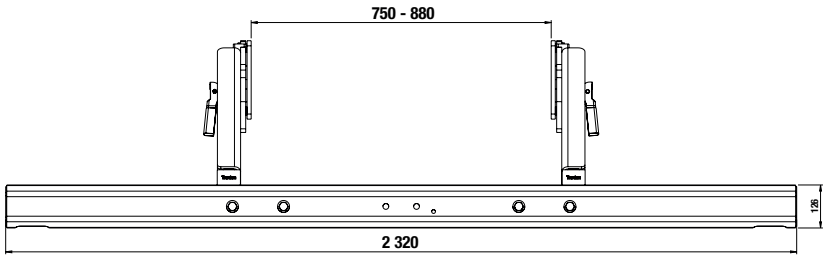

PROFIL ACIER Traxion

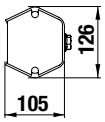

2. VERLÄNGERUNGEN

Feder.	Verläng. 522 mm	Verläng. 652 mm
	H Max. Höhe	
	≤ 675 mm	≤ 744 mm
	≤ 725 mm	≤ 794 mm

VERLÄNGERUNGEN 522 MM

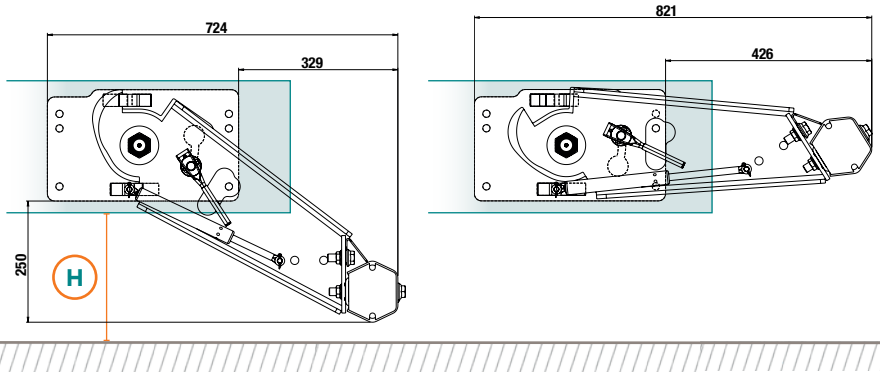

VERLÄNGERUNGEN 652 MM

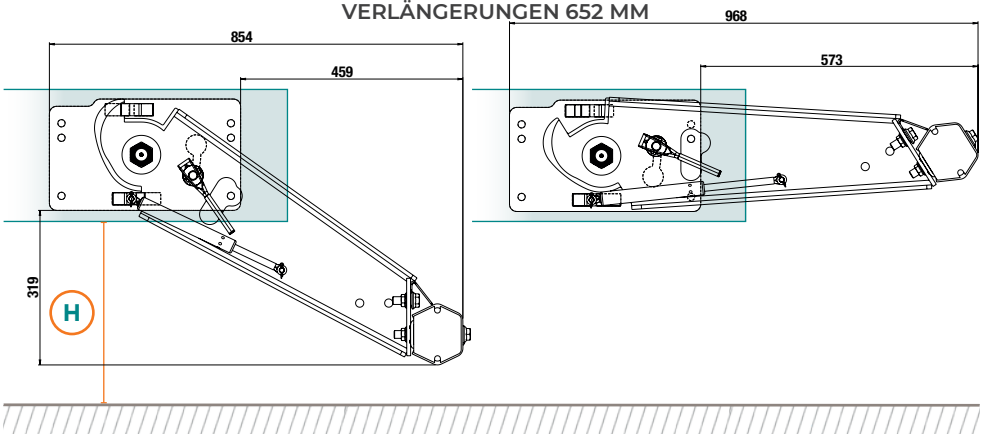

04

3. PLATTEN

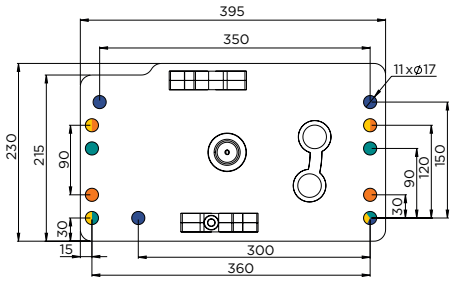

DAF V1 / DAF V2 / DAF V3
DAIMLER TRUCK

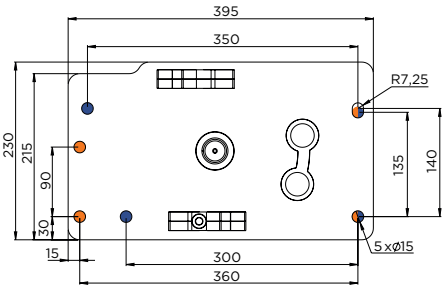

IVECO
MAN

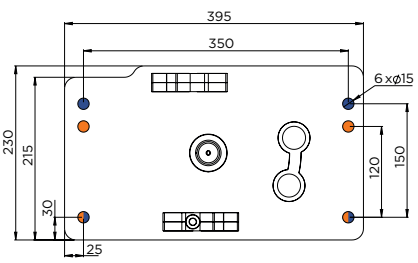

RENAULT TRUCKS
SCANIA
VOLVO TRUCKS

UFS
ALUMINIUM KLAPPBAR
MANUELL VORMONTIERT

MADE IN Traxion

ZERTIFIZIERT **R58.03**

+ LEICHT - WENIGER CO_2

ZERTIFIZIERTE MONTAGE MIT SCHRAUBEN **M14 - M16**



ABBILDUNG MODELL
LANGE
VERLÄNGERUNGEN

NEU



2 GASDRUCKFEDERN
ZUR UNTERSTÜTZUNG



2 AUTOMATISCHE
VERRIEGELUNGEN



ALUMINIUM
VIERKANT

KONFIGURATOR

① PROFIL



② VERLÄNGERUNGEN
+ PLATTEN +
GASDRUCKFEDERN
+
VERRIEGELUNGEN



BESCHREIBUNG

- Geliefert mit auf Platten montierten Verlängerungen
- Befestigung am Fahrgestell mit nur 4 Schrauben ①
- Einfacherer Einbau dank optimierter Kinematik
- 2 Verlängerungslängen
- 3 vorgebohrte Platten für alle Hersteller
- 30 % leichter als aktuelle Lösungen am Markt ②
- 100 % verschraubte Montage
- Unterstützung durch in den Verlängerungen geschützte Gasdruckfedern
- Automatische Verriegelung oben und unten
- KTL-Beschichtung
- Fahrgestellmontage in M14 und M16
- Schraubensätze optional

Bezeichnung	L (mm)	H (mm)	Gew. (kg)	Artikelnummer
Vierkant-Aluprofil + Halterungen	2 400	120	35	**T720 04 00**
Satz kurze Verlängerungen für Vierkantprofil				
Platten Renault Trucks / Scania / Volvo Trucks		522	51,7	**T720 23 14**
Platten Daf / Daimler Truck			51,4	**T720 23 24**
Platten Iveco / Man			51,7	**T720 23 34**
Satz lange Verlängerungen für Vierkantprofil				
Platten Renault Trucks / Scania / Volvo Trucks		652	57,3	**T720 23 10**
Platten Daf / Daimler Truck			57	**T720 23 20**
Platten Iveco / Man			57,3	**T720 23 30**

Schraubensätze	Gew. (kg)	Artikelnummer
M14	5,5	**T520 52 24**
M16	7	**T520 52 26**

EINBAUMASSE

1. PROFIL

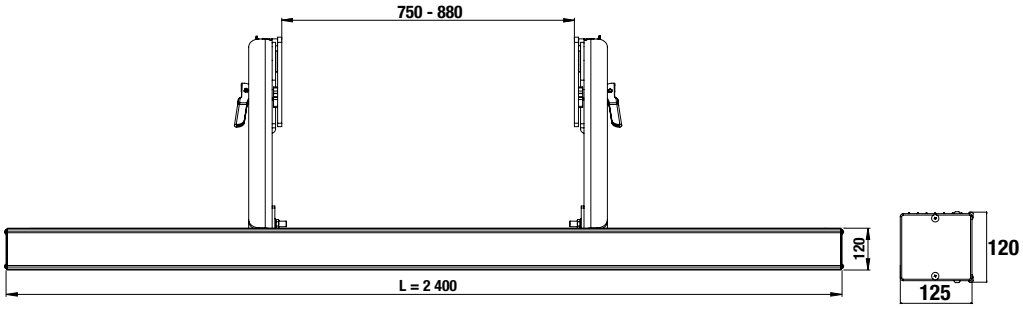

2. VERLÄNGERUNGEN

Feder.	Verläng. 522 mm	Verläng. 652 mm
	H Max. Höhe	
	≤ 675 mm	≤ 744 mm
	≤ 725 mm	≤ 794 mm

VERLÄNGERUNGEN 522 MM

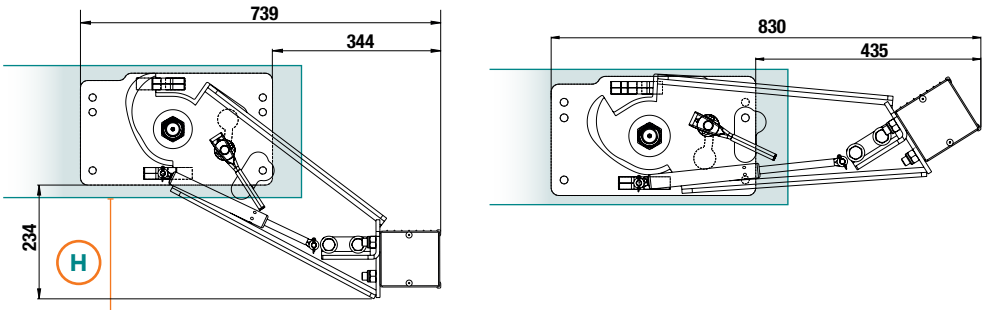

VERLÄNGERUNGEN 652 MM

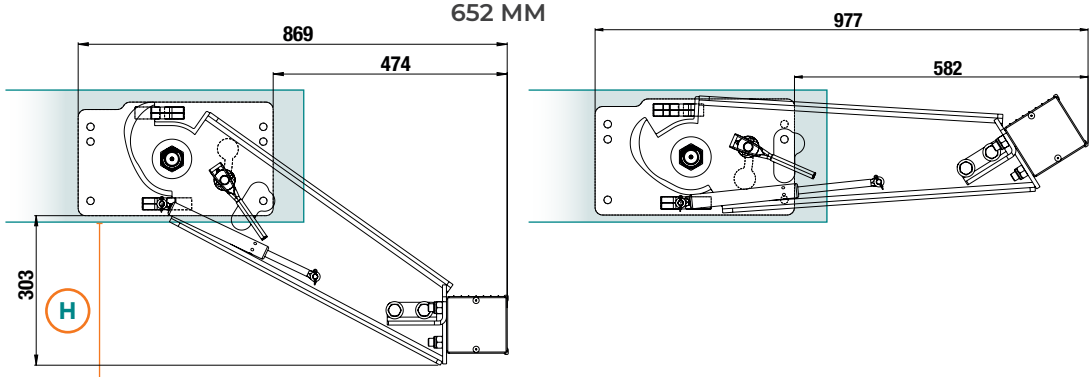

3. PLATTEN

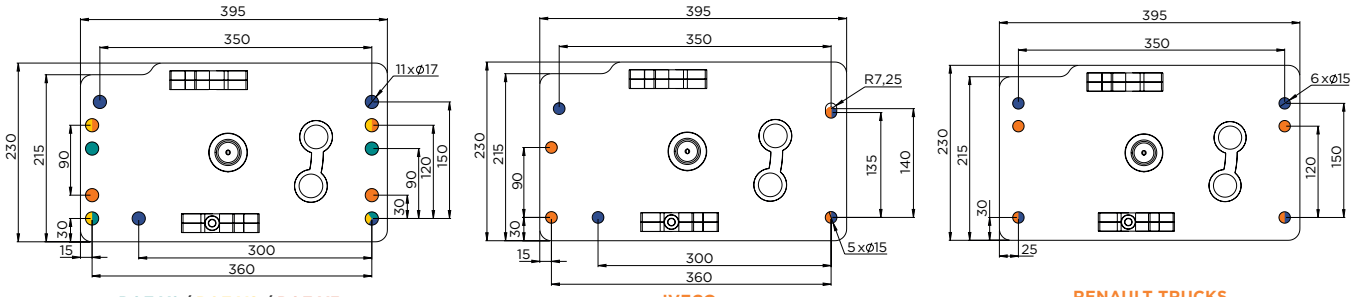

UFS
STAHL KLAPPBAR
MANUELL VORMONTIERT
FÜR ERHÖHTE LKW

MADE IN Traxion

ZERTIFIZIERT **R58.03**

+ LEICHT - WENIGER CO_2

ZERTIFIZIERTE MONTAGE MIT SCHRAUBEN **M14 - M16**

PROFIL ACIER Traxion



NEU



2 GASDRUCKFEDERN ZUR UNTERSTÜTZUNG



SECHSKANT-STAHL



2 AUTOMATISCHE VERRIEGELUNGEN



UNGEBOHRTE SEITENBLECHE

KONFIGURATOR

BESCHREIBUNG

- Sonderversion für 4x4- und erhöhte Lkw
- Geliefert mit auf Platten montierten Verlängerungen
- Befestigung am Fahrgestell mit nur 4 Schrauben
- Einfacherer Einbau dank optimierter Kinematik
- Hebehilfegriff inklusive
- 2 Verlängerungslängen
- 3 vorgebohrte Platten für alle Hersteller
- 30 % leichter als aktuelle Lösungen am Markt
- 100 % verschraubte Montage
- Unterstützung durch in den Verlängerungen geschützte Gasdruckfedern
- Automatische Verriegelung oben und unten
- KTL-Beschichtung
- Fahrgestellmontage in M14 und M16
- Schraubensätze optional

① PROFIL



② UNIVERSELLE HALTERSÄTZE



③ VERLÄNGERUNGEN + PLATTEN + GASDRUCKFEDERN + VERRIEGELUNGEN



	Bezeichnung	L (mm)	H (mm)	Gew. (kg)	Artikelnummer
①	Sechskant-Stahlprofil + Halterungen + Griff	2 320	126	50	**T720 03 00**
②	Absenksatz für erhöhte Fahrzeuge: universelle Haltersätze		480	34	**T720 20 00**
③	Platten Renault Trucks / Scania / Volvo Trucks, kurze Verlängerungen		731	86,5	**T720 23 14**
③	Platten Renault Trucks / Scania / Volvo Trucks, lange Verlängerungen		860	91	**T720 23 10**

Schraubensätze	Gew. (kg)	Artikelnummer
M14	5,5	**T520 52 24**
M16	7	**T520 52 26**

EINBAUMASSE

1. PROFIL

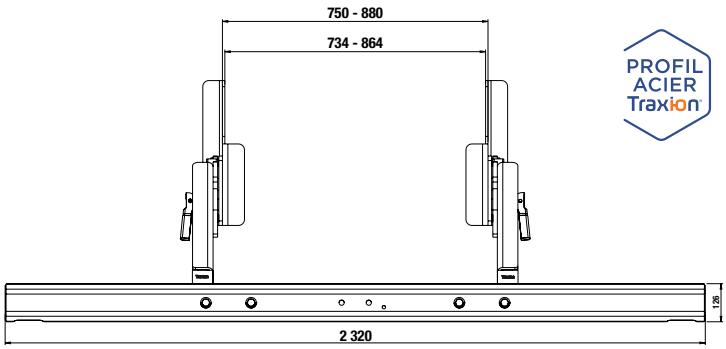

PROFIL ACIER Traxion

2. VERLÄNGERUNGEN

Feder.	Verläng. 522 mm	Verläng. 652 mm
	H Max. Höhe	
	≤ 970 mm	≤ 1039 mm
	≤ 1020 mm	≤ 1089 mm

VERLÄNGERUNGEN 522 MM

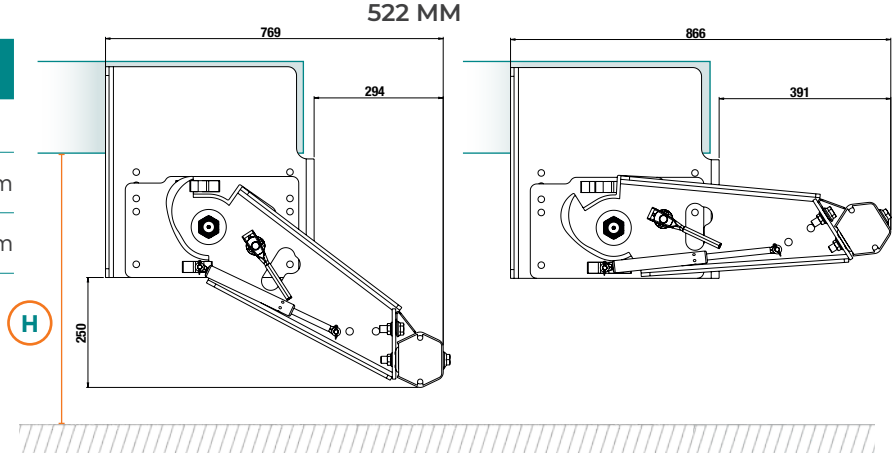

VERLÄNGERUNGEN 652 MM

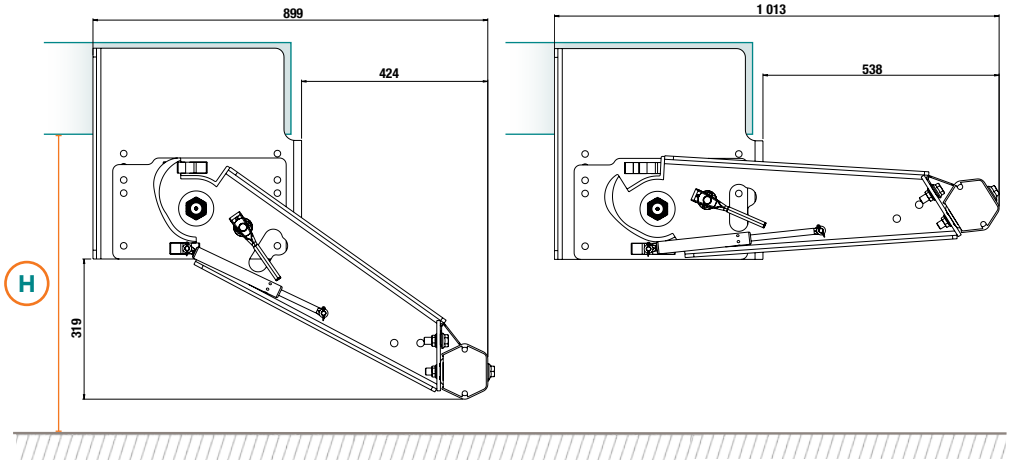

3. PLATTEN + SEITENBLECHE

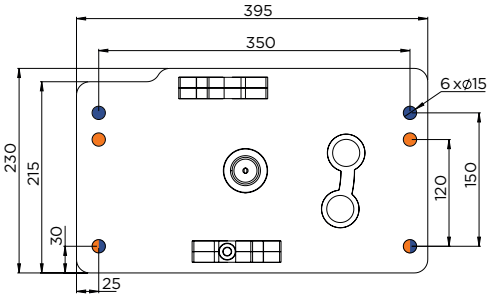

RENAULT TRUCKS
SCANIA
VOLVO TRUCKS

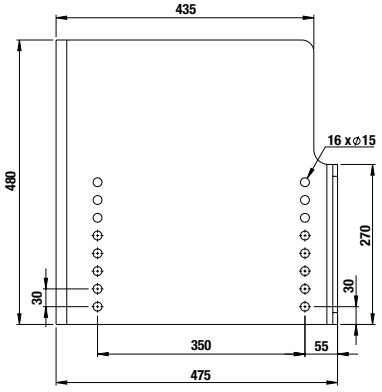

UFS
ALUMINIUM KLAPPBAR
MANUELL VORMONTIERT
FÜR ERHÖHTE LKW

MADE IN Traxion

ZERTIFIZIERT **R58.03**

+ LEICHT - WENIGER CO_2

ZERTIFIZIERTE MONTAGE MIT SCHRAUBEN **M14 - M16**

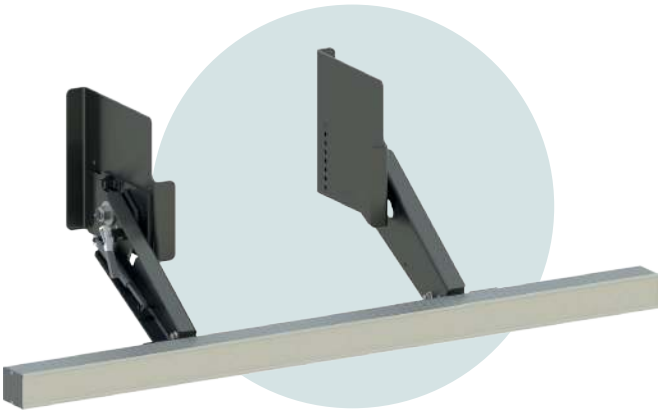

NEU



2 GASDRUCKFEDERN ZUR UNTERSTÜTZUNG



ALUMINIUM VIERKANT



2 AUTOMATISCHE VERRIEGELUNGEN



UNGEBOHRTE SEITENBLECHE

BESCHREIBUNG

- Sonderversion für 4x4- und erhöhte Lkw
- Geliefert mit auf Platten montierten Verlängerungen
- Befestigung am Fahrgestell mit nur 4 Schrauben
- Einfacherer Einbau dank optimierter Kinematik
- 2 Verlängerungslängen
- 3 vorgebohrte Platten für alle Hersteller
- 30 % leichter als aktuelle Lösungen am Markt
- 100 % verschraubte Montage
- Unterstützung durch in den Verlängerungen geschützte Gasdruckfedern
- Automatische Verriegelung oben und unten
- KTL-Beschichtung
- Fahrgestellmontage in M14 und M16
- Schraubensätze optional

KONFIGURATOR

① PROFIL



② UNIVERSELLE HALTERSÄTZE



③ VERLÄNGERUNGEN + PLATTEN + GASDRUCKFEDERN + VERRIEGELUNGEN



	Bezeichnung	L (mm)	H (mm)	Gew. (kg)	Artikelnummer
①	Vierkant-Aluprofil + Halterungen	2400	120	35	**T720 04 00**
②	Absenksatz für erhöhte Fahrzeuge: universelle Haltersätze		480	34	**T720 20 00**
③	Platten Renault Trucks / Scania / Volvo Trucks, kurze Verlängerungen		731	86,5	**T720 23 14**
③	Platten Renault Trucks / Scania / Volvo Trucks, lange Verlängerungen		860	91	**T720 23 10**

Schraubensätze	Gew. (kg)	Artikelnummer
M14	5,5	**T520 52 24**
M16	7	**T520 52 26**

EINBAUMASSE

1. PROFIL

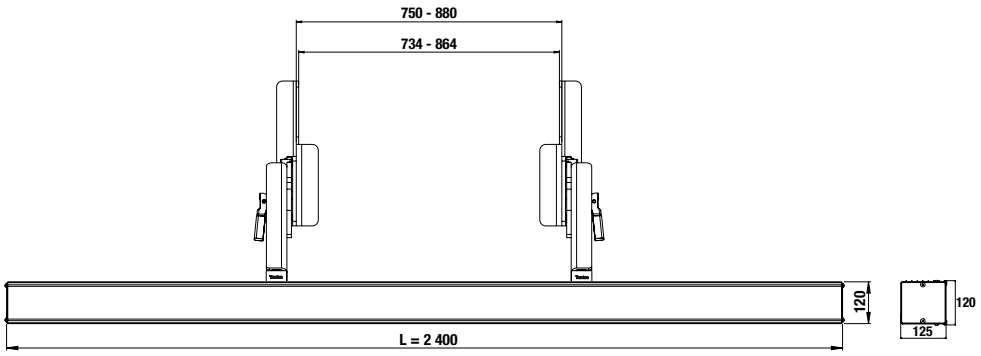

2. VERLÄNGERUNGEN

Feder.	Verläng. 522 mm	Verläng. 652 mm
	H Max. Höhe	
	≤ 934 mm	≤ 1003 mm
	≤ 984 mm	≤ 1053 mm

VERLÄNGERUNGEN 522 MM

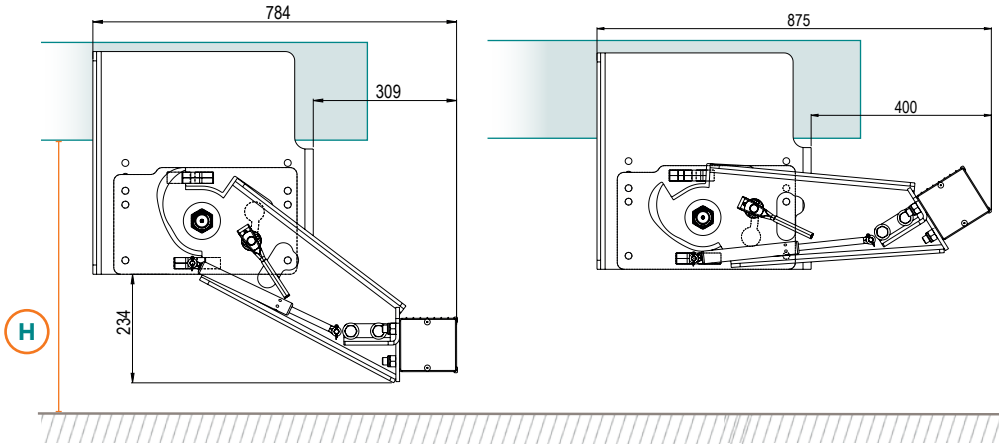

VERLÄNGERUNGEN 652 MM

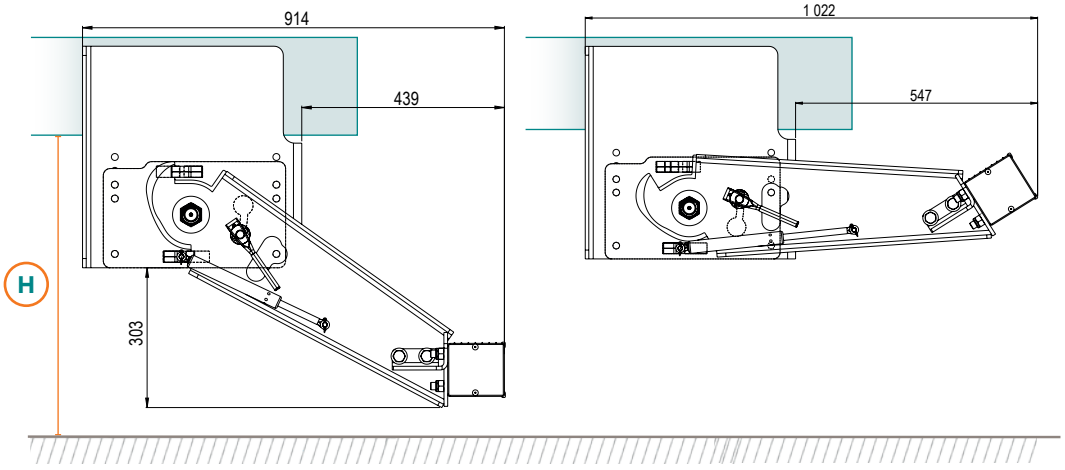

3. PLATTEN + SEITENBLECHE

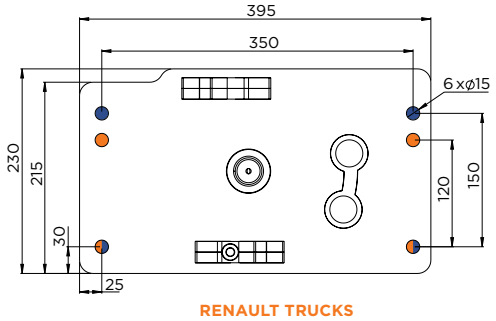

RENAULT TRUCKS
SCANIA
VOLVO TRUCKS

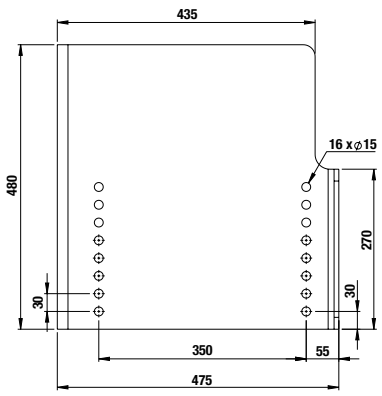

UFS
MANUELL KLAPPBAR
ERHÖHTE LKW



MADE IN Traxion | ZERTIFIZIERT R58.03 | + LEICHT - WENIGER CO_2

PROFIL ACIER Traxion





2 GASDRUCKFEDERN ZUR UNTERSTÜTZUNG



2 AUTOMATISCHE VERRIEGELUNGEN



OPTION GRIFF

KONFIGURATOR

1 PROFIL



2 PLATTEN



3 VERLÄNGERUNGEN



4 GASDRUCKFEDERN

5 GRIFF



BESCHREIBUNG

- Sonderversion für 4x4- und erhöhte Lkw
- Befestigung am Fahrgestell mit nur 4 Schrauben
- Klassische Kinematik
- Hebehilfegriff inklusive
- 1 Verlängerungslänge
- 2 vorgebohrte Platten für alle Hersteller
- 30 % leichter als aktuelle Lösungen am Markt
- 100 % verschraubte Montage
- Unterstützung durch in den Verlängerungen geschützte Gasdruckfedern
- Automatische Verriegelung oben und unten
- KTL-Beschichtung
- Fahrgestellmontage in M14 und M16
- Schraubensätze optional

	Bezeichnung	L (mm)	H (mm)	Gew. (kg)	Artikelnummer
1	Sechskant-Stahlprofil + Halterungen	2 320	126	50	**T716 03 00**
2	Platten DAF und Iveco	395	260	20	**T716 05 30**
2	Platten MAN, Daimler Truck, Scania, Renault und Volvo Trucks				**T716 05 40**
3	Verlängerungen (Paar)		830	34	**T716 14 30**
4	Gasdruckfeder 1.100 N			0,5	**T716 14 86**
5	Griff			1	**T716 03 50**

Schraubensätze	Gew. (kg)	Artikelnummer
M14	5,5	**T520 52 24**
M16	7	**T520 52 26**

EINBAUMASSE

1. PROFIL

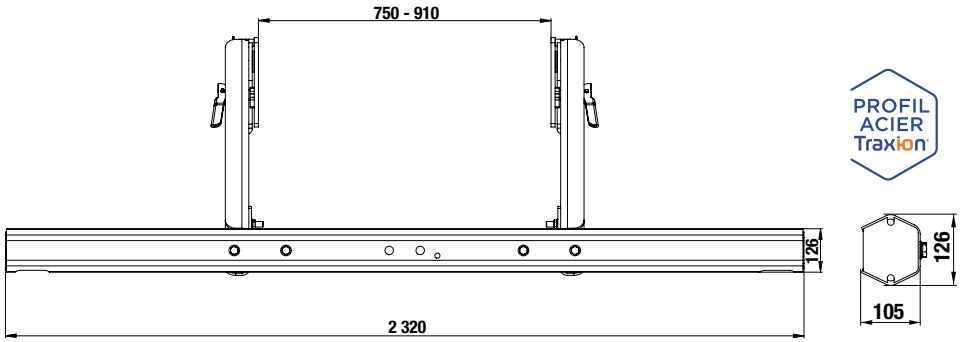

2. VERLÄNGERUNGEN

Federung	Verläng. 830 mm
	H Max. Höhe
	≤ 872 mm
	≤ 922 mm

VERLÄNGERUNGEN 830 MM

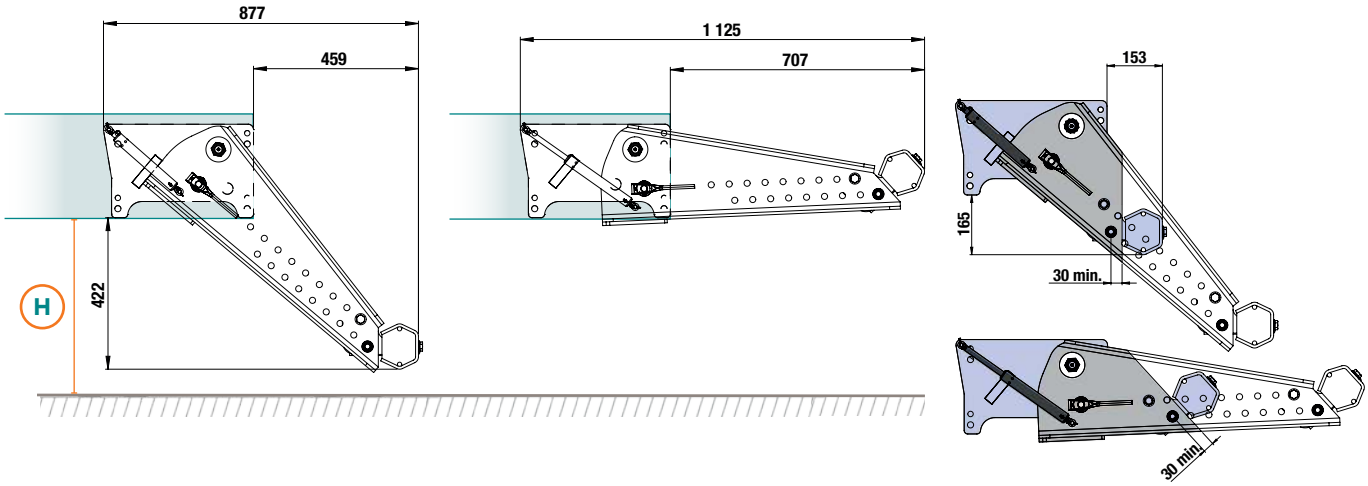

DIE VERLÄNGERUNGEN KÖNNEN ALLE 50 MM BIS MINDESTENS 30 MM VOR DER LETZTEN BOHRUNG GEKÜRZT WERDEN

3. PLATTEN

DAF
IVECO

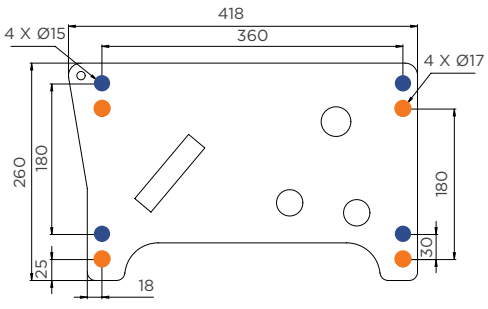

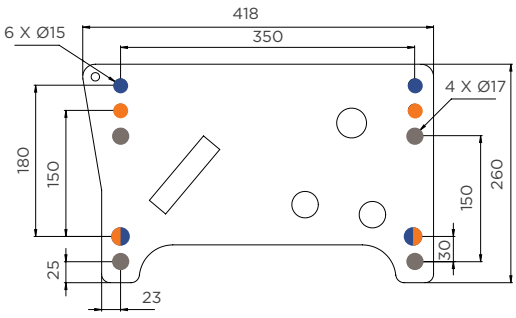

MAN
DAIMLER TRUCK
RENAULT TRUCKS
SCANIA
VOLVO TRUCKS

UFS
MANUELL KLAPPBAR
GABELSTAPLER

MADE IN Traxion | ZERTIFIZIERT R58.03 | + LEICHT - WENIGER CO_2

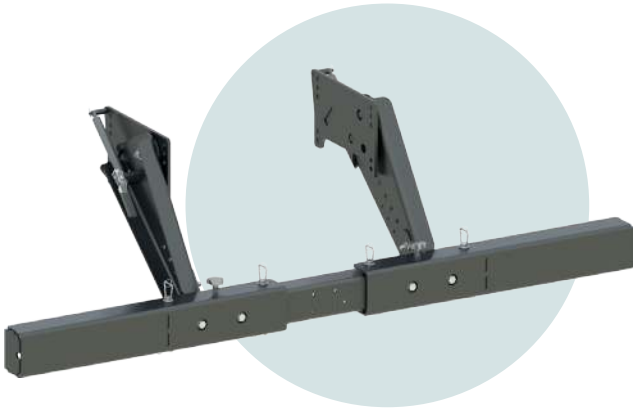



ABNEHMBARE ENDEN



AUFBEWAHRUNGSVORSCHLAG ZWISCHEN DEN LÄNGSTRÄGERN

BESCHREIBUNG

- Universelles System für alle Lkw-Marken und Gabelstapler
- UFS mit abnehmbaren Enden für die Durchfahrt der Staplerräder
- Befestigung am Fahrgestell mit nur 4 Schrauben
- Klassische Kinematik
- 1 Verlängerungslänge
- 2 vorgebohrte Platten für alle Hersteller
- 30 % leichter als aktuelle Lösungen am Markt
- 100 % verschraubte Montage
- Unterstützung durch in den Verlängerungen geschützte Gasdruckfedern
- Automatische Verriegelung oben und unten
- KTL-Beschichtung
- Fahrgestellmontage in M14 und M16
- Schraubensätze optional

Bezeichnung	L (mm)	H (mm)	Gew. (kg)	Artikelnummer
UFS mit Platten DAF und Iveco	2 320	594	130	**T717 05 05**
UFS mit Platten MAN, Daimler Truck, Scania, Renault Trucks und Volvo Trucks				**T717 05 10**

Schraubensätze	Gew. (kg)	Artikelnummer
M14	5,5	**T520 52 24**
M16	7	**T520 52 26**

EINBAUMASSE

1. PROFIL

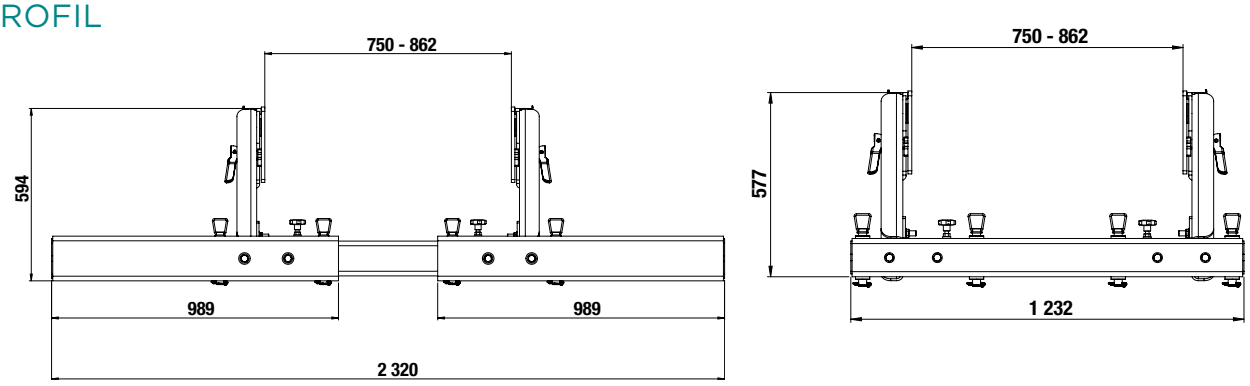

2. VERLÄNGERUNGEN

Federung	
	H Max. Höhe
	≤ 772 mm
	≤ 822 mm

UFS MANUELL KLAPPBAR FÜR LKW

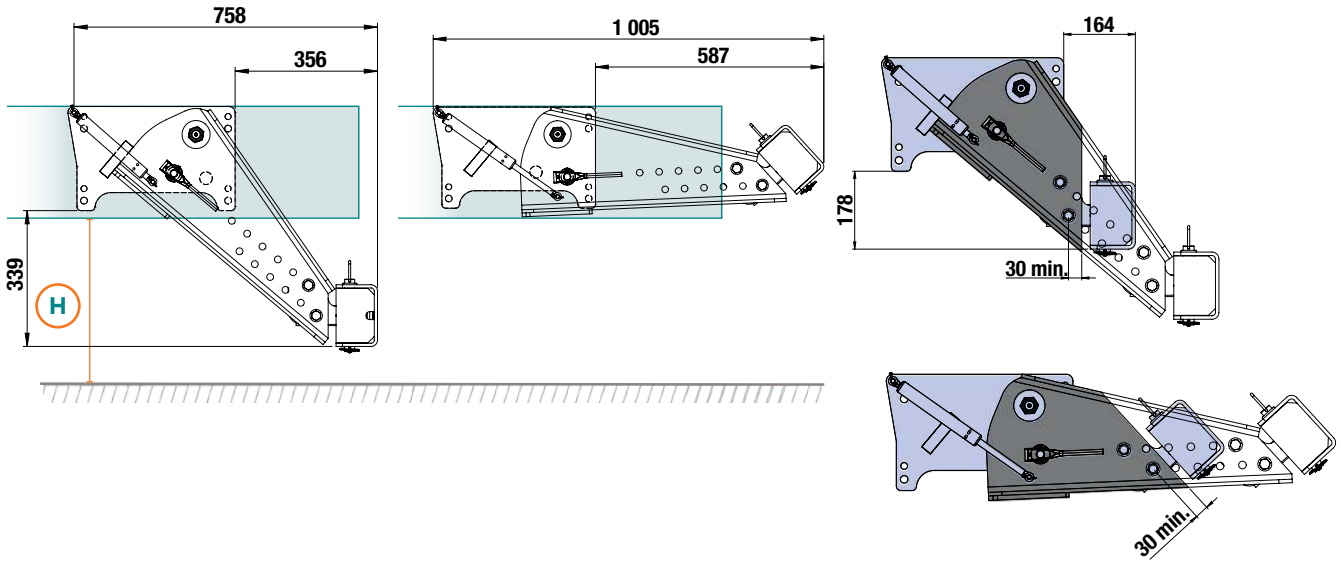

DIE VERLÄNGERUNGEN KÖNNEN IN 50-MM-SCHRITTEN BIS MINDESTENS 30 MM VOR DER LETZTEN BOHRUNG GEKÜRZT WERDEN

3. PLATTEN

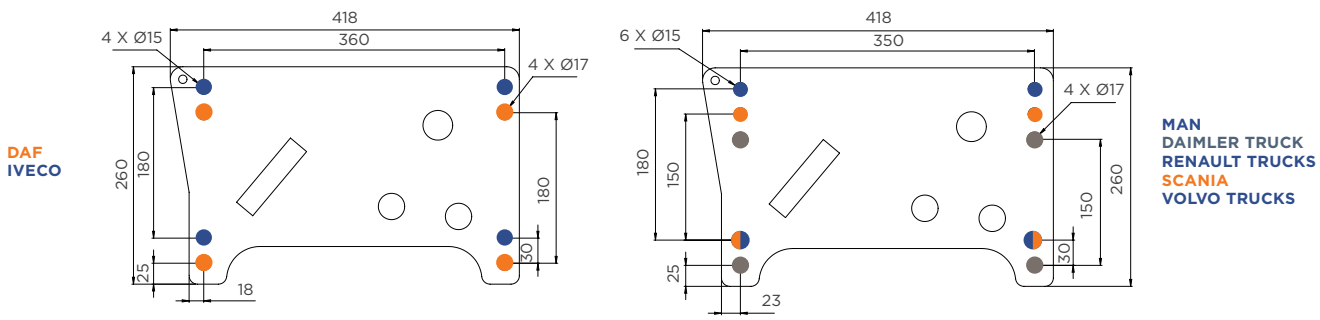

UFS
HYDRAULISCH KLAPPBAR

MADE IN Traxion

ZERTIFIZIERT R58.03 E2 2015/208

PROFIL ACIER Traxion



GEKRÖPFTES PROFIL



GERADES PROFIL



OBERE STELLUNG



OBERE STELLUNG MIT KUPPLUNG

BESCHREIBUNG

- Ein Modell für Kipper, Hubarbeitsbühnen, Straßenfertiger, Wechselaufbauten, Geländefahrzeuge und alle tzGbZ(1)
- 2 Sechskantprofile, gerade oder gekröpft
- Verlängerungen mit Einstellpositionen
- 100 % verschraubte Montage
- 100 % kompatibel mit Heckkupplung
- Standardversion geliefert mit:
  - 2 Hydraulikzylindern, max. Druck 180 bar
  - Senkbremsventil und Durchflussbegrenzer
  - 2 Schrauben zur Endlageneinstellung
  - Vorbereitung für 2 Positionssensoren oben und unten in M18
- KTL-Beschichtung
- Fahrgestellmontage in M14 oder M16

(1) tzGbZ = technisch zulässige Gesamtmasse im beladenen Zustand

Bezeichnung	Gew. (kg)	Artikelnummer
UFS mit gekröpftem Profil	110	**T760 05 00**
UFS mit geradem Profil	115	**T760 05 10**

Schraubensätze	Gew. (kg)	Artikelnummer
M14	17	**T520 52 44**
M16	4	**T520 52 46**

EINBAUMASSE

1. PROFIL

PROFIL ACIER Traxion

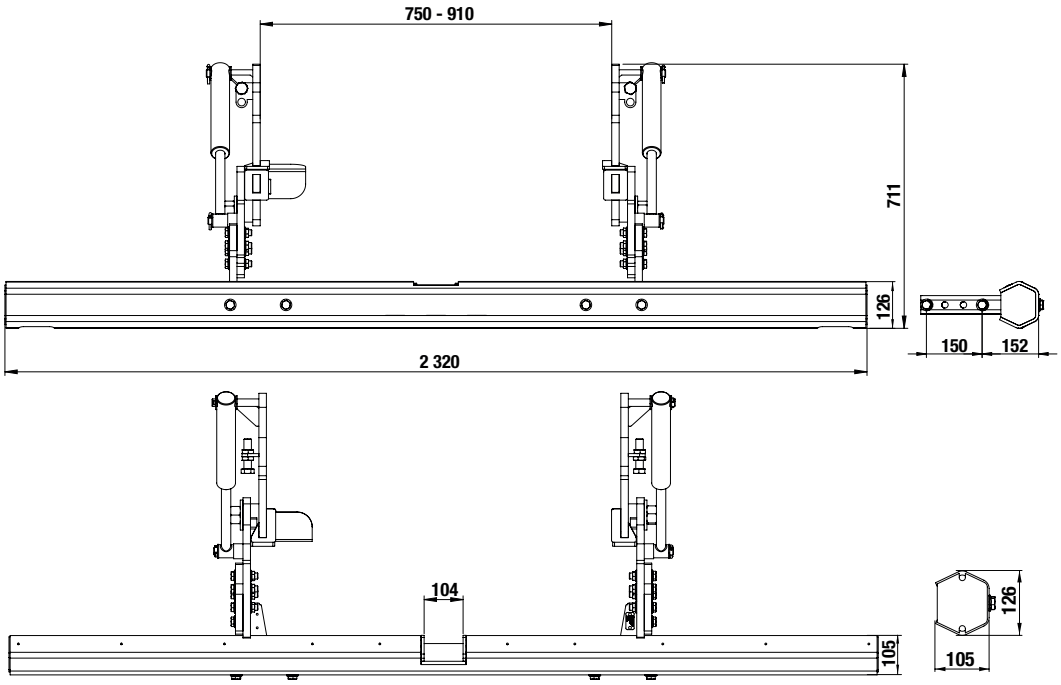

2. VERLÄNGERUNGEN

Federung	Seitenbleche 380 mm
	H Max. Höhe
	≤ 861 mm
	≤ 911 mm

UFS HYDRAULISCH KLAPPBAR

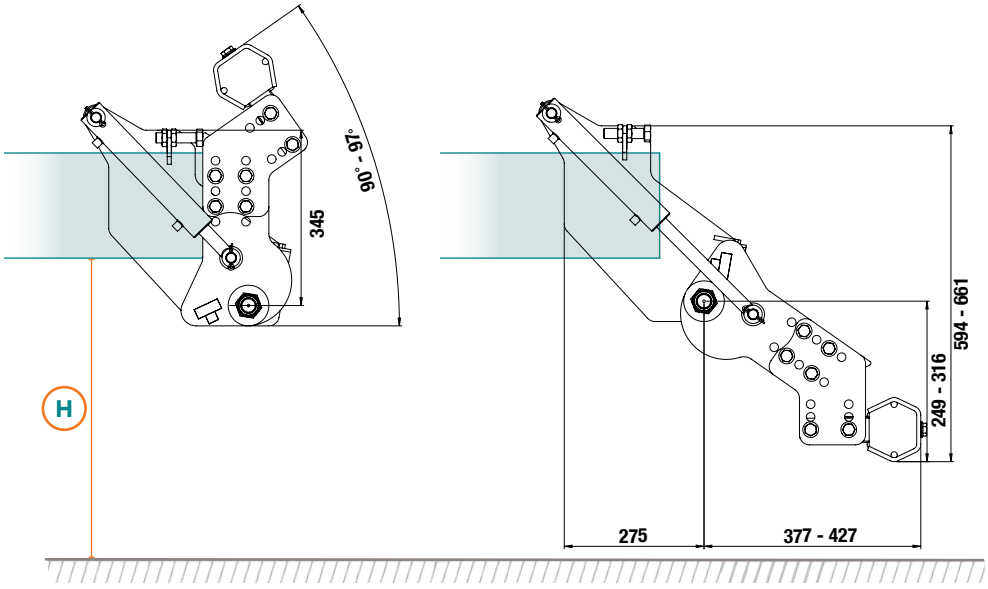

3. MONTAGEN

MONTAGE AN KIPPERN UND FAHRZEUGEN MIT HUBARBEITSBÜHNE

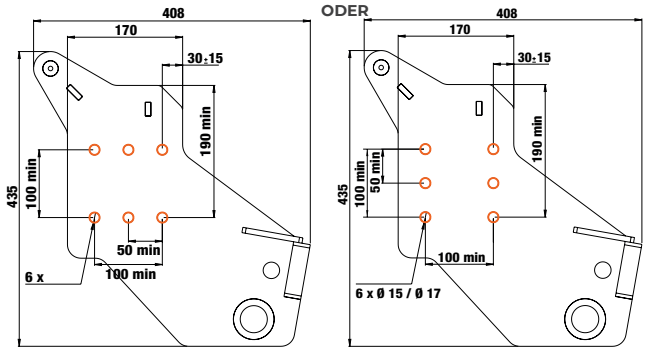

ANDERE MONTAGEN

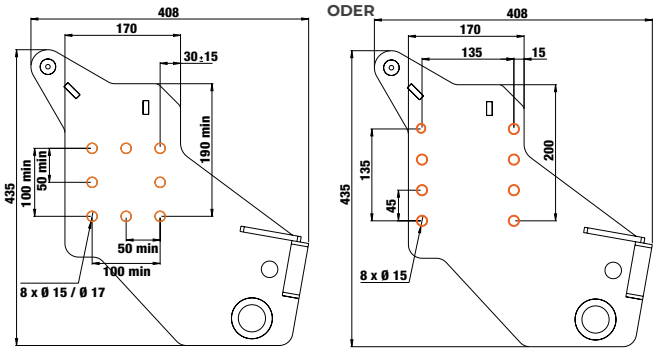

UFS
HYDRAULISCH
GENEIGT FÜR STRASSENFERTIGER

MADE IN Traxion

ZERTIFIZIERT R58.03 UE2015/208



NEU



PROFIL OHNE LENKERFORM



OBERE STELLUNG

KONFIGURATOR

① WAHL DES ROHRS



② WAHL DER UNTERPLATTE



③ WAHL DER VERLÄNGERUNGEN



BESCHREIBUNG

- Aufbauten für Kipper, Hubarbeitsbühnen, Straßenfertiger, Wechselaufbauten und Geländefahrzeuge
- 2 Rundprofile: ø121 mm und „Lenker“ ①
- 2 Verlängerungslängen
- Neigung der Verlängerungen 20, 30 oder 40° ②
- Herstellerspezifische Unterplatten
- 100 % verschraubte Montage
- Montage versetzt zum Fahrgestell möglich
- 100 % kompatibel mit Heckkupplung
- Standardversion geliefert mit:
  - 2 Hydraulikzylindern, max. Druck 180 bar
  - Senkbremsventil und Durchflussbegrenzer
  - Vorbereitung für 2 Positionssensoren oben und unten in M18 ③
- KTL-Beschichtung
- Fahrgestellmontage in M14 oder M16

Bezeichnung	Länge / Hub (mm)	Gew. (kg)	Artikelnummer
Gerades Rohr	2 320	31	T7620300
Dreiteiliges Rohr	2 320	50,2	T7620310
Unterplatten: Zeichnungen auf Anfrage			
Ungebohrt		22	T7620200
DAF		21	T7620220
IVECO		21	T7620222
RENAULT / VOLVO TRUCKS		21	T7620224
MAN		21	T7620226
DAIMLER		21	T7620228
SCANIA		21	T7620230
Verlängerungen (Paar)	450	78	T7621400
Verlängerungen (Paar)	510	81	T7621420

Schraubensätze	Gew. (kg)	Artikelnummer
M14	5,5	T520 52 14
M16	7	T520 52 16

EINBAUMASSE

1. PROFILE

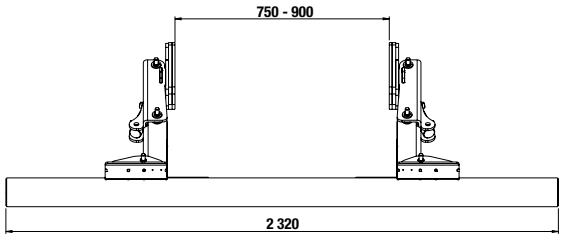

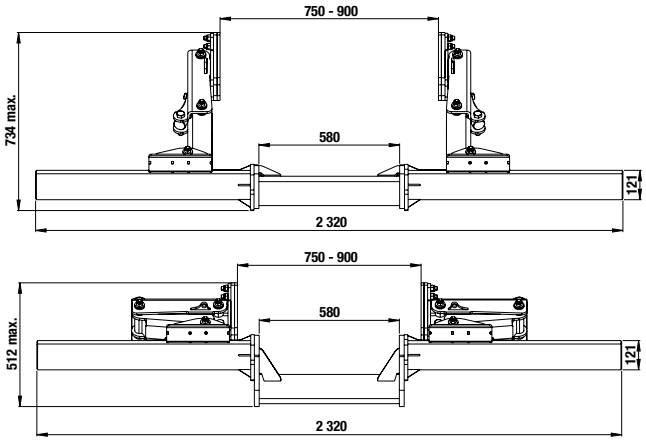

2. SEITENBLECHE

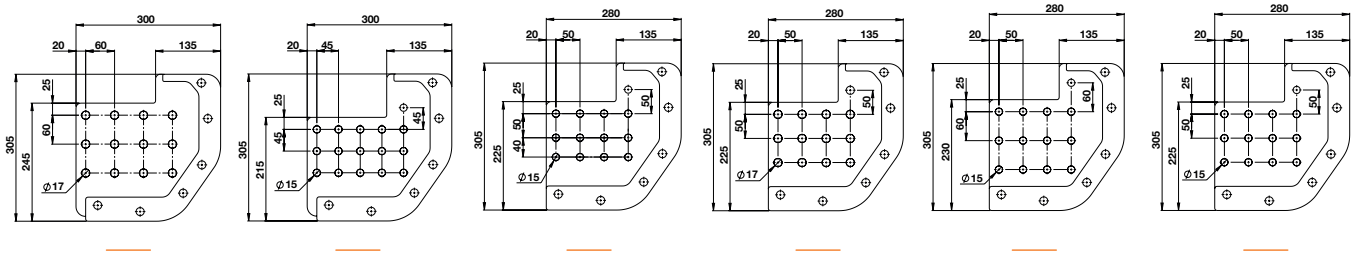

04

3. VERLÄNGERUNGEN

HUB 450 MM

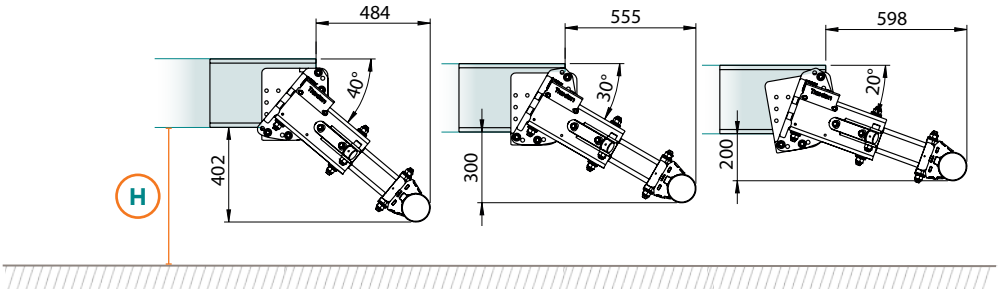

HUB 510 MM

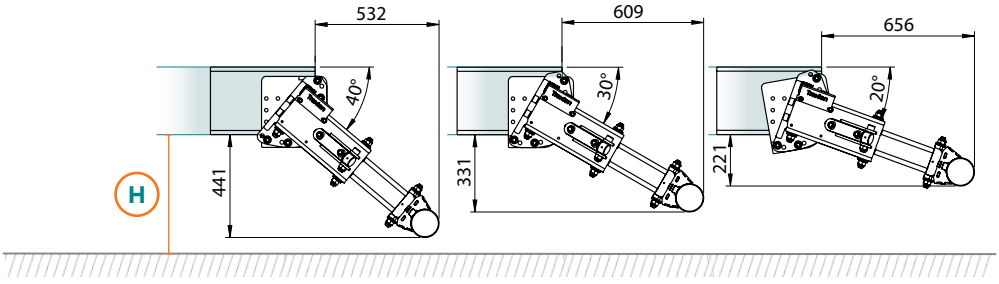

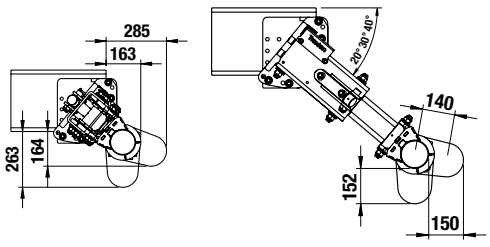

Federung	Hub 450 mm			Hub 510 mm		
	20°	30°	40°	20°	30°	40°
	H Max. Höhe					
	≤650	≤759	≤850	≤670	≤780	≤890
	≤700	≤800	≤900	≤720	≤830	≤940

UFS
HYDRAULISCH
HORIZONTAL



MADE IN Traxion

ZERTIFIZIERT **R58.03**

PROFIL ACIER Traxion

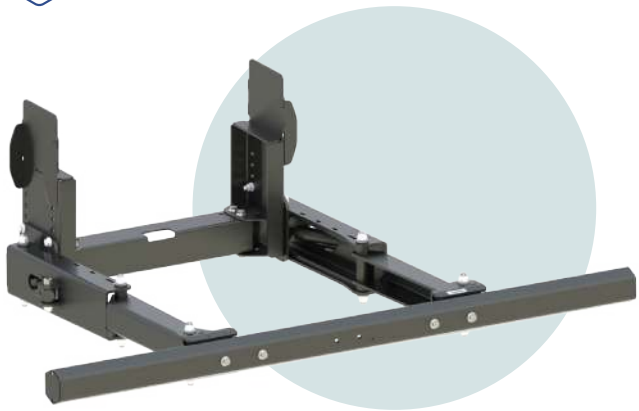



NEU

WAHL DES PROFILS

STAHL ALUMINIUM

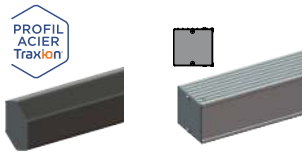

SECHSKANT VIERKANT



RUND LAMPENTRÄGER

KONFIGURATOR



① PROFIL



② SEITENBLECHE



③ VERLÄNGERUNGEN

BESCHREIBUNG

- Für Aufbauten mit Hubarmen
- 4 Profile zur Auswahl: Stahl oder Aluminium
- 2 Seitenblechhöhen, durch Kürzen anpassbar
- 4 Verlängerungslängen von 440 bis 1.100 mm
- Vereinfachter Einbau dank Seitenblech ohne obere Kantung • 100 % verschraubte Montage
- 100 % kompatibel mit Heckkupplung
- Standardlieferumfang mit:
  - 2 Hydraulikzylindern, Druck max. 180 bar
  - Senkbremsventil und Durchflussbegrenzer
  - Vorbereitung für 2 Sensoren M18
- KTL-Beschichtung
- Fahrgestellmontage in M14 oder M16

	Bezeichnung	Länge / Hub (mm)	H (mm)	Gew. (kg)	Artikelnummer
①	Sechskant-Stahlprofil + Halterungen	2 320	126	64	**T764 03 00**
①	Rund-Stahlprofil + Halterungen	2 320	121	45	**T764 06 00**
①	Vierkant-Aluprofil + Halterungen	2 400	120	44	**T764 05 00**
①	Lampenträger-Aluprofil + Halterungen	2 406	250	44	**T764 04 00**
②	Seitenbleche (Paar)		655	50	**T764 05 20**
②	Seitenbleche (Paar)		710	59	**T764 05 80**
③	Verlängerungen (Paar)	440		64	**T764 14 00**
③	Verlängerungen (Paar)	500		66	**T764 14 20**
③	Verlängerungen (Paar)	900		86	**T764 14 40**
③	Verlängerungen (Paar)	1 100		100	**T764 14 60**

Schraubensätze	Gew. (kg)	Artikelnummer
M14	5,5	**T520 52 14**
M16	7	**T520 52 16**

EINBAUMASSE

1. PROFILE

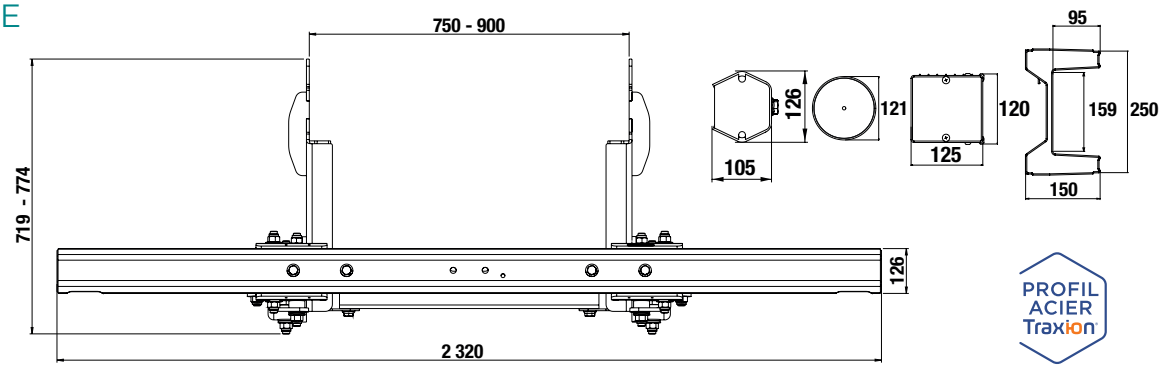

2. VERLÄNGERUNGEN

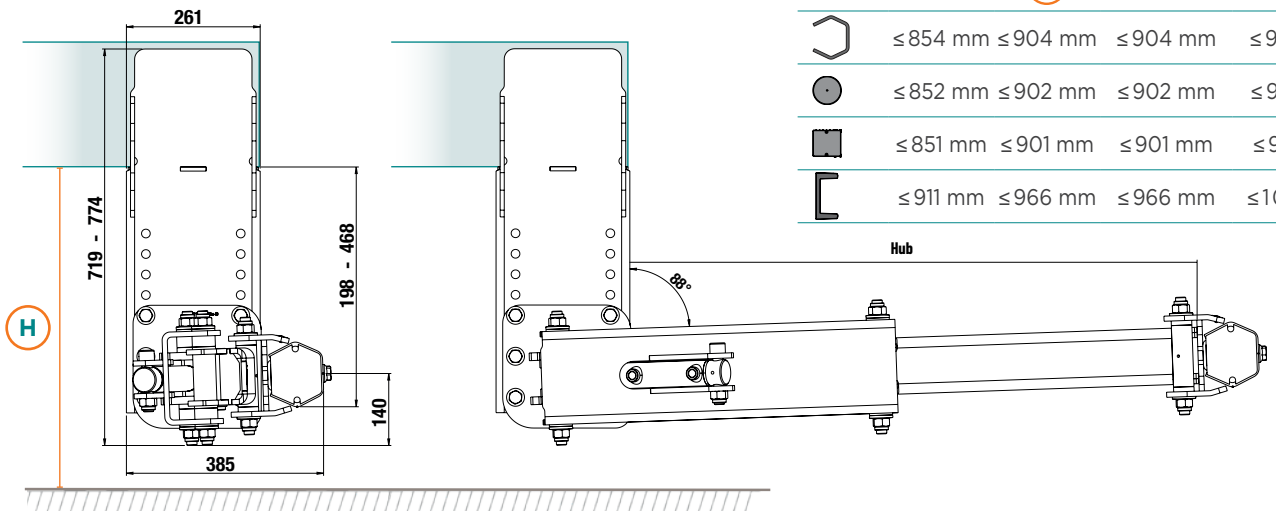

Seitenbleche	Federung 655	Federung 710	Federung 655	Federung 710
	H Max. Höhe			
	≤ 854 mm	≤ 904 mm	≤ 904 mm	≤ 954 mm
	≤ 852 mm	≤ 902 mm	≤ 902 mm	≤ 952 mm
	≤ 851 mm	≤ 901 mm	≤ 901 mm	≤ 951 mm
	≤ 911 mm	≤ 966 mm	≤ 966 mm	≤ 1016 mm

3. MONTAGEN

SECHSKANT-STAHL

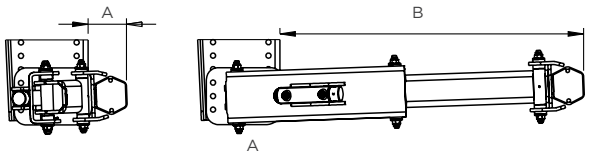

RUNDSTAHL

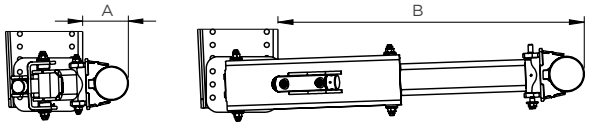

ALUMINIUM VIERKANT

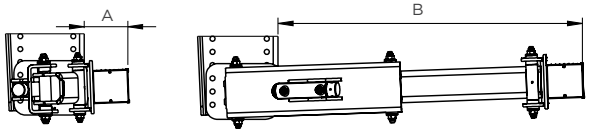

ALU-LAMPENTRÄGER

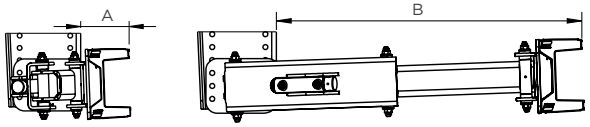

Profile	A (mm)	B (mm) - Hub 440	500	900	1 100
	128	561	626	1025	1225
	153	593	658	1057	1257
	143	583	648	1047	1247
	152	592	657	1056	1256

04

UFS
FEST
ALU-LAMPENTRÄGER
SATTELAUFLIEGER

ZERTIFIZIERT **R58.03**

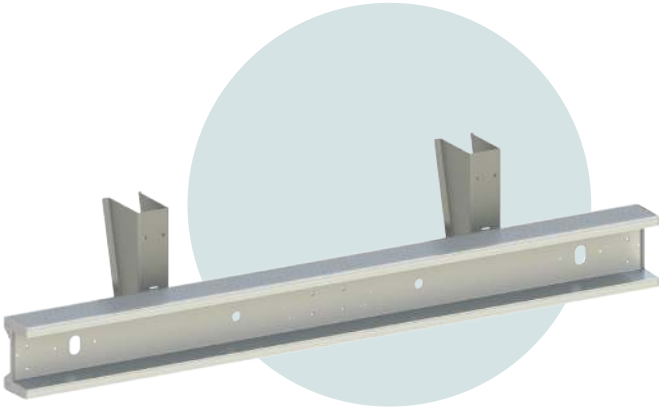

BESCHREIBUNG

- UFS für Sattelauflieger
- Für Neufahrzeuge oder Ersatz
- Profile aus eloxiertem Aluminium
- Stützen aus Rohstahl zum Anschweißen unter den Längsträgern
- Seitenbleche roh, vom Aufbauhersteller zu lackieren
- Geliefert mit Montageklötzen, Abdeckkappen und Schrauben

Bezeichnung	L (mm)	H (mm)	Gew. (kg)	Artikelnummer
Lampenträger-Aluprofil bearbeitet + Verbinder	2 406	250	24	**T795 03 00**
Lampenträger-Aluprofil unbearbeitet + Verbinder				**T795 03 05**
Ufs-Haltersatz (Paar)		520	22	**T795 05 20**

EINBAUMASSE

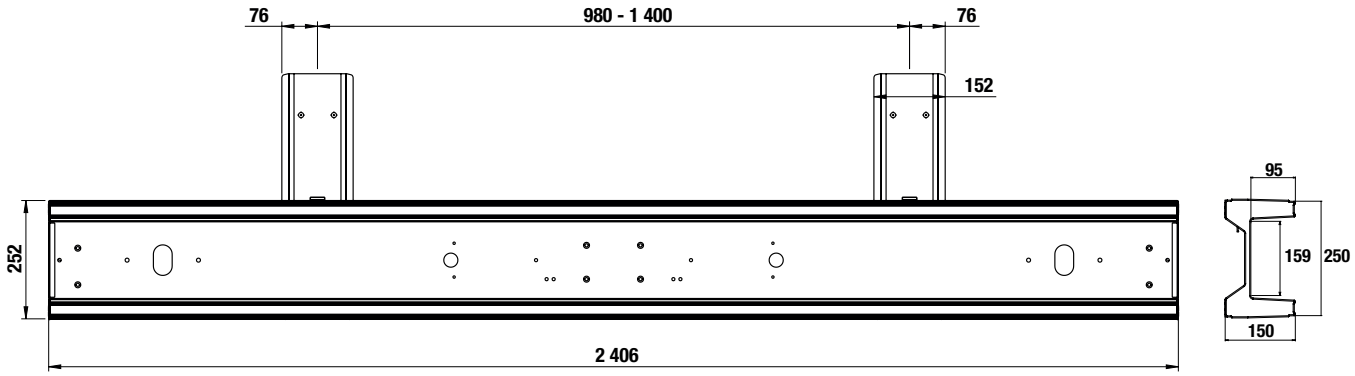

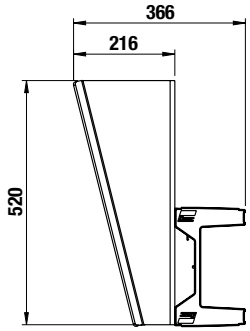

UFS
TELESKOPISCH FÜR GABELSTAPLER
SATTELAUFLIEGER

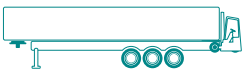

MADE IN Traxion

ZERTIFIZIERT **R58.03**

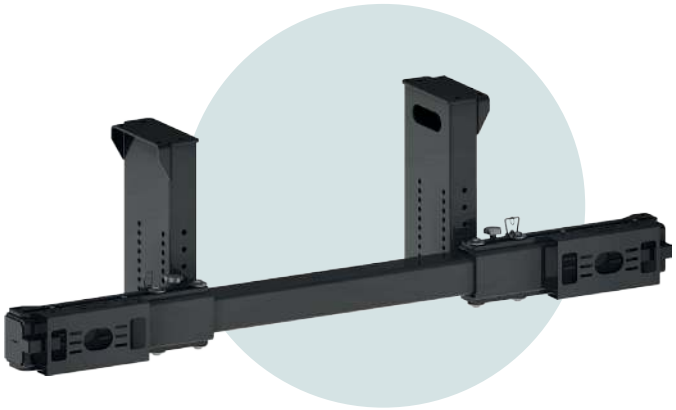

UFS MIT
LAMPENTRÄGER-HALTERUNGEN



OPTION
LAMPENTRÄGER-HALTERUNGEN

BESCHREIBUNG

- Universelles System für Sattelauflieger und Gabelstapler
- UFS an den Enden ausziehbar für die Durchfahrt der Staplerräder
- Schutz der Leuchtenkabel
- Befestigung unter den Längsträgern mit 4 Schrauben
- 1 Verlängerungslänge
- 100 % verschraubte Montage
- Verriegelungsbolzen im Lieferumfang
- Vibrationsfeste Schrauben zur Geräuschminderung
- KTL-Beschichtung
- Fahrgestellmontage in M16
- Schraubensatz und Rücklichtbefestigungen optional

Bezeichnung	L (mm)	H (mm)	Gew. (kg)	Artikelnummer
Teleskop-UFS für Gabelstapler an Sattelaufliegern	2 320	641	150	**T752 05 00**
Lampenträger-Halterungen			4,5	**T752 05 30**

Schraubensatz	Gew. (kg)	Artikelnummer
M16	5,5	**T520 52 26**

EINBAUMASSE

1. PROFIL

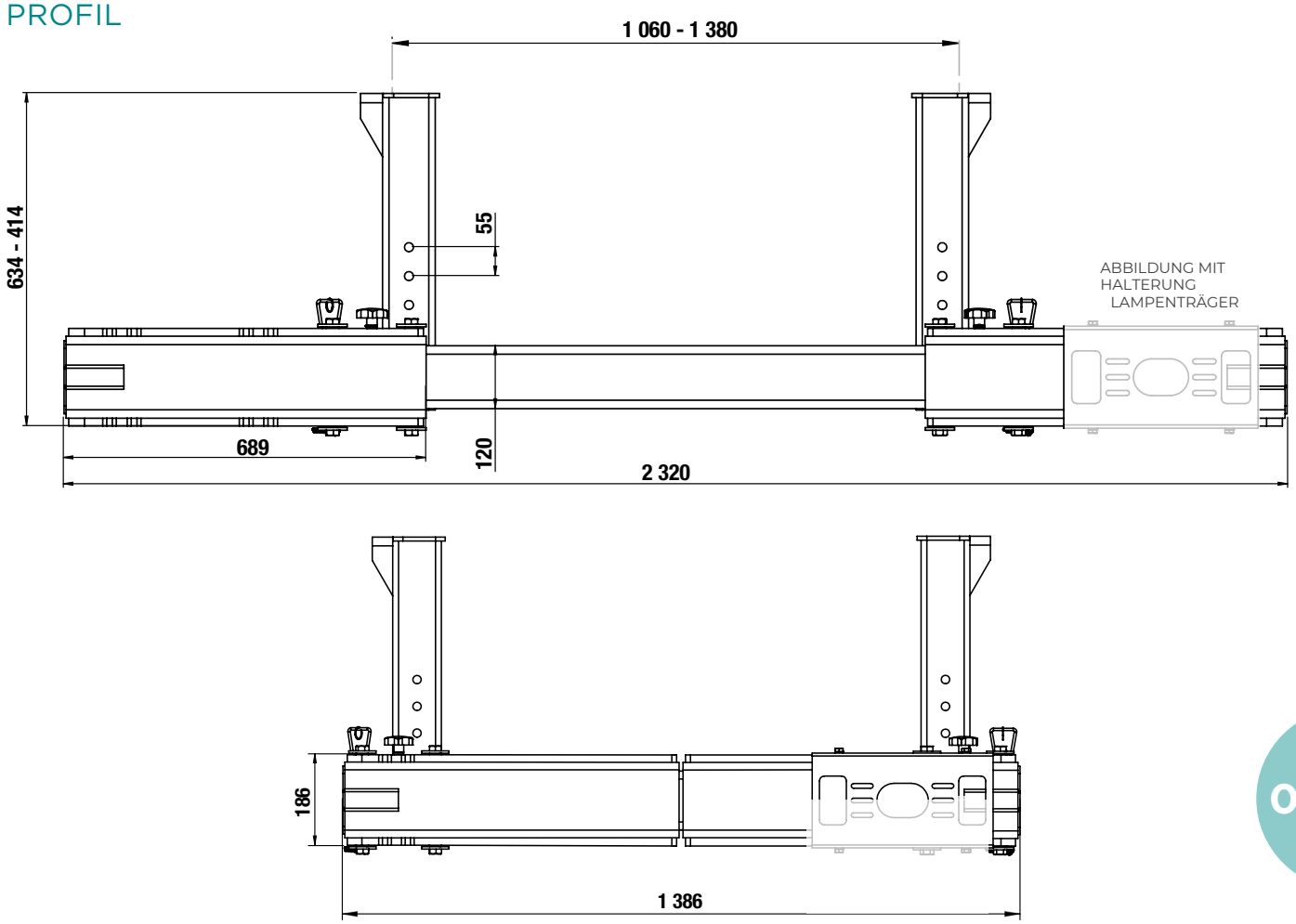

2. SEITENBLECH

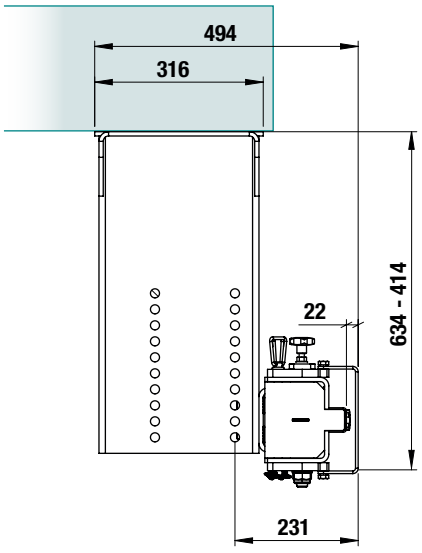

05

ZUGÖSEN

BNA-ZUGÖSE ZUM ANSCHWEISSEN 136
BNA-ZUGÖSE ZUM ANSCHRAUBEN 137
DIN50-ZUGÖSE 138
DIN40-ZUGÖSE 139
ZUBEHÖR PLATTEN, HÜLSEN, SCHRAUBEN 140

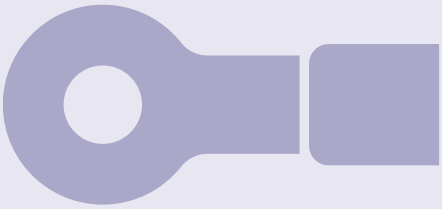

ZUGÖSE
BNA ZUM ANSCHWEISSEN

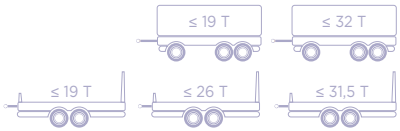

ZERTIFIZIERT **R55**

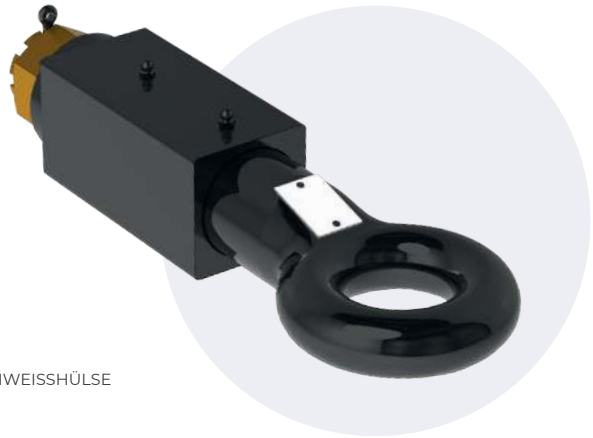

SCHWEISSHÜLSE



FÜR KUPPLUNGEN BNA

BESCHREIBUNG

- Ein komplettes zertifiziertes Sortiment zum Anschweißen
- Zugösen für Straße und Baustelle

- Die höchsten Kapazitäten am Markt
- KTL-Korrosionsschutz
- Zubehör: Schweißplatten einfach oder Multi-Höhe, Adapter DIN auf BNA

EINBAUMASSE

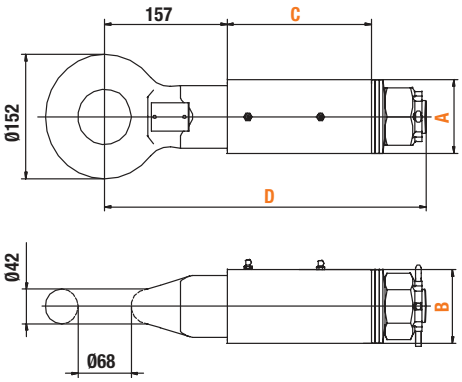

Modell	A (mm)	B (mm)	C (mm)	D (mm)
T468 30 05	80	80	173	400
T468 30 10	90	90	185	412
T468 30 20	100	100		
T468 30 30	100	100		

Artikelnummer	T468 30 00(1)	T468 30 05(2)	T468 30 10
A □ B (mm)		80 x 80	90 x 90
D (kN)	200	160	200
Dc (kN)	120	✓	120
V (kN)	60		60
S (kg)	1 000	✗	1000
Gewicht (kg)	13,8	19	21

Artikelnummer	T468 30 20	T468 30 30
A □ B (mm)	100 x 100	100 x 110
D (kN)	200	
Dc (kN)	140	160
V (kN)	90	140
S (kg)	1000	
Gewicht (kg)	23,5	25

(1) Geliefert ohne Hülse - Ersatz für T468 30 10
(2) Drehschemelanhänger begrenzt auf 19 t

ZUGÖSE
BNA ZUM ANSCHRAUBEN



ZERTIFIZIERT **R55**





FÜR KUPPLUNGEN
BNA

BESCHREIBUNG

- Zugöse für Straße und Baustelle
- Die höchsten Kapazitäten am Markt
- KTL-Korrosionsschutz
- Mit Schraubensatz geliefert
- Zubehör: Schweißplatten einfach oder Multi-Höhe, Adapter DIN auf BNA

Artikelnummer	T468 50 35
A □ B (mm)	160
D (kN)	200
Dc (kN)	140
V (kN)	90
S (kg)	1 000
Gewicht (kg)	21,5

EINBAUMASSE

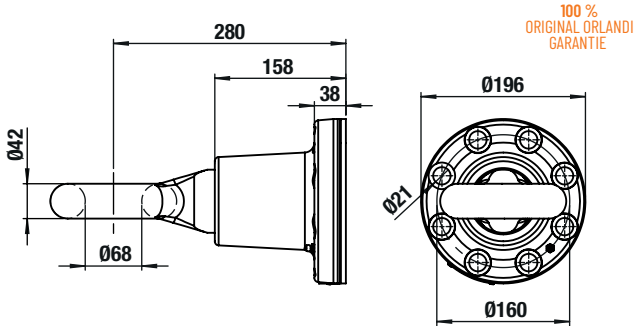

T468 50 35
(MIT SCHRAUBEN)

05

ZUGÖSE
DIN50



ZERTIFIZIERT R55



ZUM ANSCHRAUBEN



ZUM ANSCHWEISSEN



ZUR MONTAGE AUF HÜLSE



FÜR KUPPLUNGEN DIN50

BESCHREIBUNG

- Modelle mit Schraubplatte, Schweißplatte oder zur Montage auf Schweißhülse
- Zugösen für Straße und Baustelle

- Die höchsten Kapazitäten am Markt
- KTL-Korrosionsschutz
- Zubehör: Schweißplatten einfach oder Multi-Höhe, Adapter DIN auf BNA

Artikelnummer	T450 20 10	T450 30 10(1)
D (kN)	190	250
Dc (kN)	✓	
V (kN)	✓	
S (kg)	✗	
Gewicht (kg)	11	12,5

Artikelnummer	T450 50 15	T450 50 25
D (kN)	200	
Dc (kN)	140	135
V (kN)	75 50	90 64,8
S (kg)	1000 2500	
Gewicht (kg)	11,2	17

(1) Hülse T153 10 41 separat bestellen

EINBAUMASSE

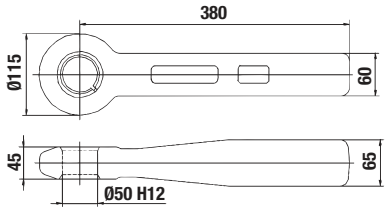

T450 20 10

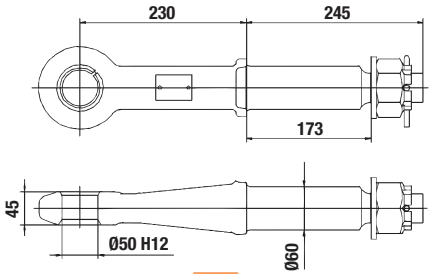

T450 30 10

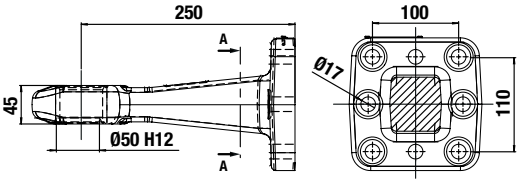

T450 50 15 - MIT SCHRAUBEN

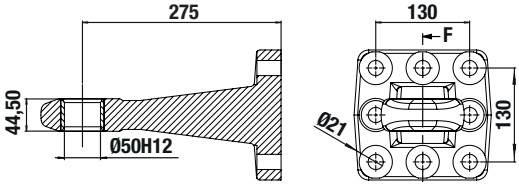

T450 50 25

ZUGÖSE
DIN40





ZUM
ANSCHRAUBEN

ZERTIFIZIERT
R55



ZUM ANSCHWEISSEN



ZUR MONTAGE
AUF HÜLSE



FÜR KUPPLUNGEN
DIN40

BESCHREIBUNG

- Ein komplettes zertifiziertes Sortiment
- Modelle mit Schraubplatte, Schweißplatte oder zur Montage auf Schweißhülse
- Kapazitäten für alle Anhänger

- Zubehör: Schraubensätze, Schweißplatten für Deichselmontage, Schweißhülsen, Verschleißbuchsen

Artikelnummer	T440 20 10	T440 20 20
D (kN)	125	
Dc (kN)	66	60
V (kN)	20	
S (kg)	900	1000
C (mm)	56	60
Gewicht (kg)	7,5	8

Artikelnummer	T440 30 10(1)	T440 50 15
D (kN)	125	
Dc (kN)	74	100
V (kN)	23	40
S (kg)	1000	
Gewicht (kg)	10,7	10

(1) Hülse T153 10 41 separat bestellen

EINBAUMASSE

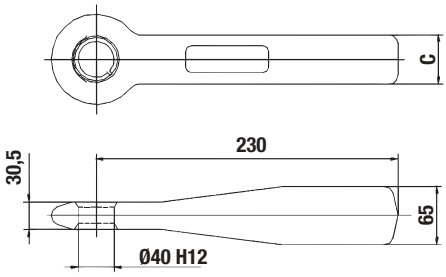

T440 20 10 - T440 20 20

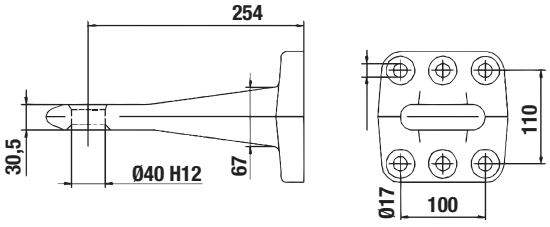

T440 50 15 - MIT SCHRAUBEN

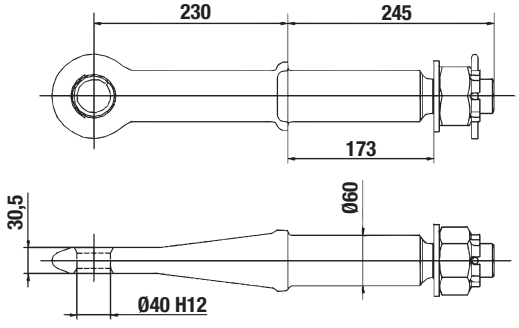

T440 30 10

ZUBEHÖR
PLATTEN, HÜLSEN, SCHRAUBEN

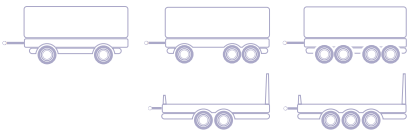

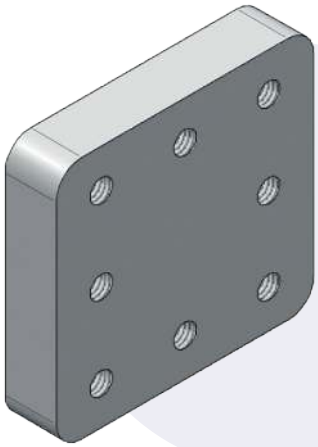



SCHWEISSHÜLSE

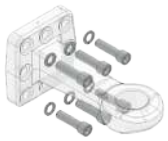

SCHRAUBEN



VERSCHLEISSBUCHSEN

EINBAUMASSE

STANDARD-SCHWEISSPLATTEN

Modell	A (mm)	B (mm)	C (mm)	D (mm)	E (mm)	F (mm)	G (mm)
T520 01 00	162		100	110		M16	30
T520 02 00	200						
T520 05 00	190	200	130			M20	40

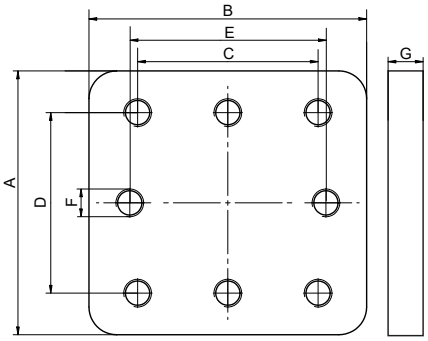

SONDERPLATTEN

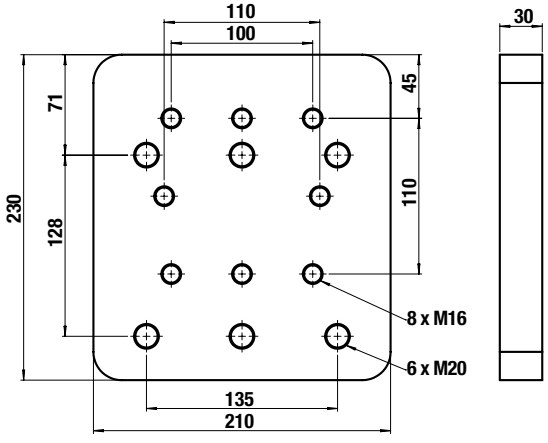

T520 04 00
SCHWEISSPLATTE
FÜR ZUGÖSE T290 11 00

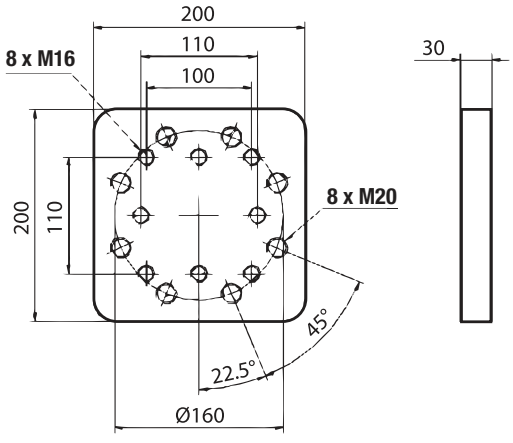

T520 07 00
SCHWEISSPLATTE
FÜR ZUGÖSEN T468 50 35 & DIN50

SONDERPLATTEN (FORTSETZUNG)

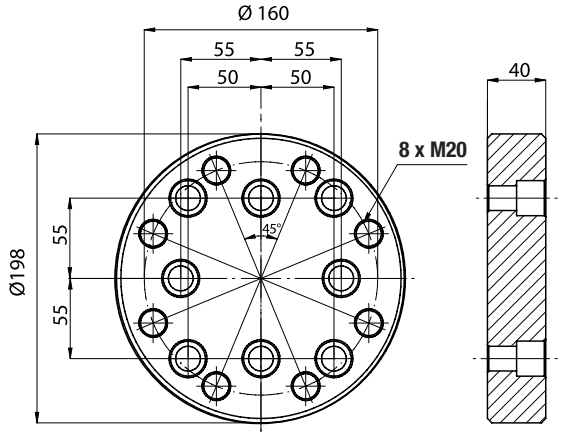

T520 07 01
ADAPTER ZUM ANSCHRAUBEN
DIN50 / BNA
(MIT SCHRAUBEN)

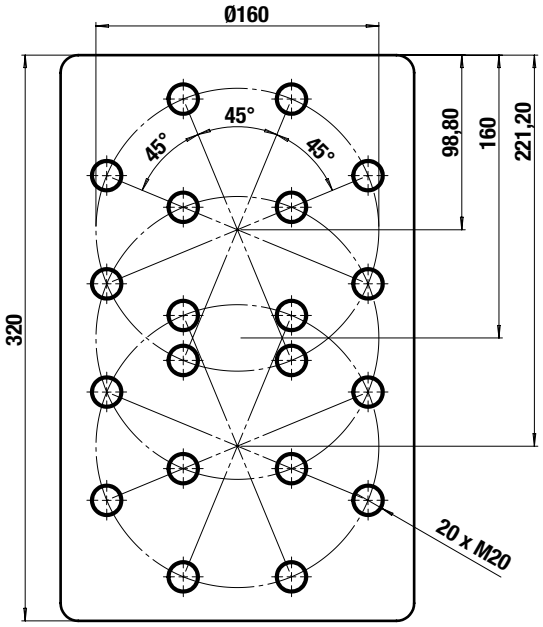

T520 07 10
MULTI-HÖHEN-SCHWEISSPLATTE
FÜR ZUGÖSE T468 50 35 ST. 30 MM

SCHWEISSHÜLSEN

Artikelnummer	A (mm)	B (mm)	C (mm)	D (mm)	Für Zugösen
T153 10 41	173	90 x 90	60		T450 30 10 - T440 30 10



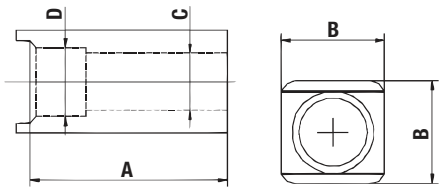

VERSCHLEISSBUCHSEN

Artikelnummer	Ø	Für Zugösen
T153 00 17	40	T440 30 10
T153 00 04	50	T450 30 10



ERSATZ GESCHLITZTE BUCHSEN

T153 00 24	40	T440 50 15
T153 00 16	50	T450 50 15 / T450 50 25
T153 00 14	50	T450 30 10 / T450 20 10



ERSATZ VOLLBUCHSEN

SCHRAUBEN

Artikelnummer	Für Zugösen	Bezeichnung
T153 00 25	T440 50 15	6 x M16 GEOMET + Scheiben
T153 00 35	T450 50 15	
T153 00 46	T450 50 25	8 x M20 GEOMET + Scheiben
T153 00 58	T468 50 35	8 x M16 x50 GEOMET + Scheiben

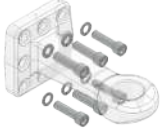

06

SATTEL-KUPPLUNGEN

SATTELKUPPLUNG KÖNIGSZAPFEN 144

SATTELKUPPLUNG 2” STAHLPLATTE 145

SATTELKUPPLUNG 2” GUSSPLATTE 146

SATTELKUPPLUNG 2”/ 3,5” GUSSPLATTE HD 148

SATTELKUPPLUNG 2”/ 3,5” DOPPELPENDELUNG 150

SATTELKUPPLUNG 2” PNEUMATISCH HÖHENVERSTELLBAR 152

SATTELKUPPLUNG 2” SCHIEBEPLATTE STANDARD 154

SATTELKUPPLUNG 2” SCHIEBEPLATTE SCHWERTRANSPORT 156



SATTELKUPPLUNG
KÖNIGSZAPFEN



ZERTIFIZIERT
R55





FÜR
SATTELKUPPLUNGEN
2“

BESCHREIBUNG

- Sortiment zertifizierter 2”-Königszapfen
- 6 Schalendicken zum Einschweißen in die Aufliegerplatte des Sattelaufliegers
- Mit Schrauben geliefert
- Ø außen 240 mm – Ø Schale 280 mm
- Verschraubter Königszapfen für einfache Wartung oder Austausch

Artikelnummer	T3800060	T3800080	T3800100
Höhe (mm)	6	8	10
D (kN)		163	
Klasse		H50-X	

Artikelnummer	T3800120	T3800160
Höhe (mm)	12	16
D (kN)	163	
Klasse	H50-X	

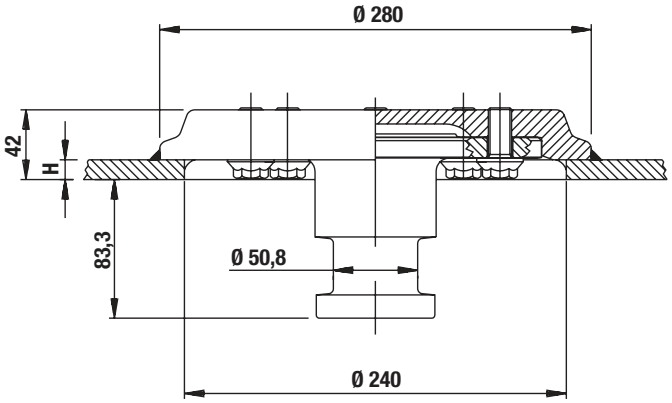

SATTELKUPPLUNG 2”
STAHLPLATTE

ZERTIFIZIERT R55



BESCHREIBUNG

- Wirtschaftliches Modell mit tiefgezogener Stahlblechplatte
- 3 Höhen für alle Kupplungskonfigurationen von Sattelzugmaschinen und Sattelaufliegern
- Zahlreiche zugängliche Schmiernippel für einfache Wartung

Artikelnummer	T3122150	T3122185	T3122218
Typ	RS 08		
Höhe (mm)	150	185	218
D (kN)	152		
Sattellast U (T)	20		
Gewicht (kg)	128	130	135
Klasse	G50-X		

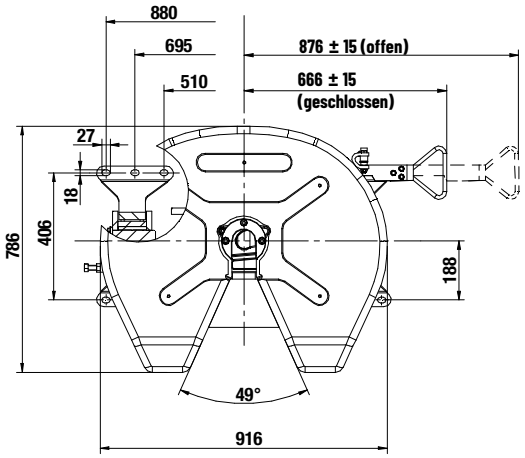

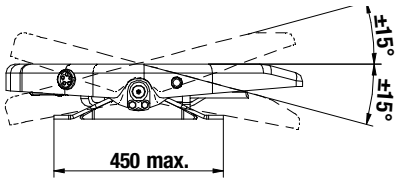

ERSATZTEILE

	Bezeichnung	Artikelnummer
10		T154 00 92
11		T154 00 93
15		T154 00 79
21	Ersatzteilsatz	T154 00 50
22		T154 00 83
2 6 7		T154 01 01

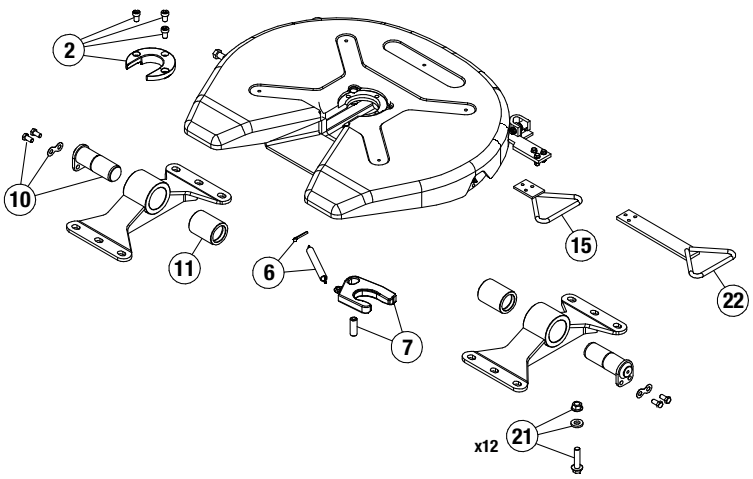

06

SATTELKUPPLUNG 2”
GUSSPLATTE

ZERTIFIZIERT R55



BESCHREIBUNG

- Modell mit Gussplatte
- 3 Höhen für alle Kupplungskonfigurationen von Sattelzugmaschinen und Sattelaufliegern
- Lagerung auf Gummielementen
- Zahlreiche zugängliche Schmiernippel für einfache Wartung
- Sehr wartungsarm

Artikelnummer	T3200150	T3200185	T3200250
Typ	RV10		
Höhe (mm)	150	185	250
D (kN)	152		
Sattellast U (T)	22		
Gewicht (kg)	147	151	164
Klasse	G50-X		

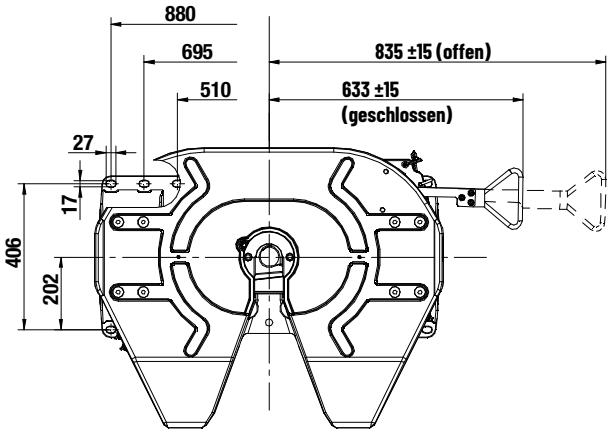

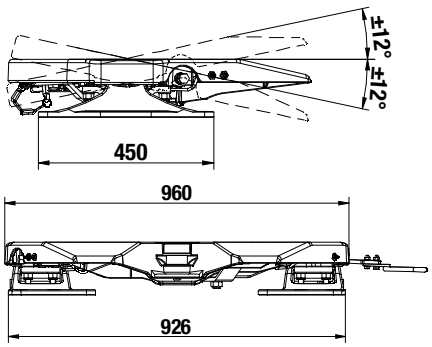

ERSATZTEILE

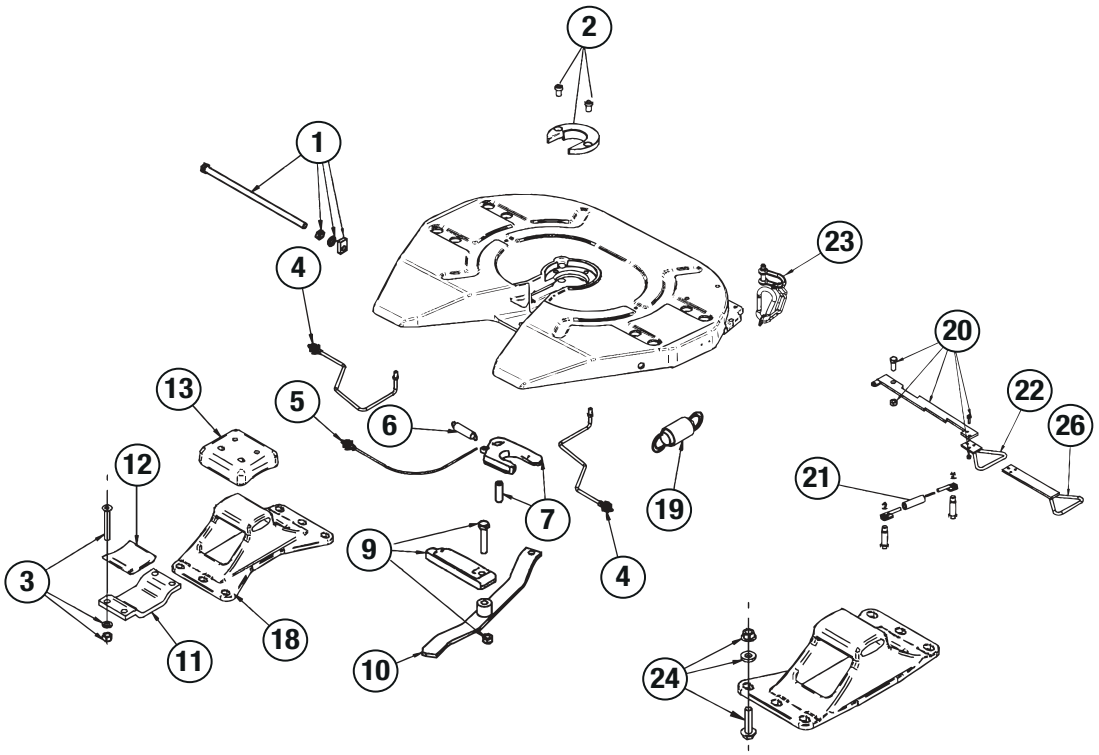

		Bezeichnung T320 01 50 T320 01 85 T320 02 50
1		T154 02 71
2		T154 00 55
2 6 7	Ersatzteilsatz	T154 02 77
3		T154 00 19
3 12 13	Ersatzteilsatz	T154 00 31
4		T154 02 72
5		T154 02 73
6		T154 00 58
7		T154 00 89
9		T154 00 90
10		T154 02 74

		Bezeichnung T320 01 50 T320 01 85 T320 02 50		
11		T154 00 07		
12		T154 00 06		
13		T154 00 05		
18		T154 00 72	T154 00 73	T154 02 75
19		T154 00 37		
20		T154 02 76		
21		T154 00 48		
22		T154 00 79		
23		T154 02 78		
24	Ersatzteilsatz	T154 00 50		

SATTELKUPPLUNG 2”/ 3,5”
GUSSPLATTE HD

ZERTIFIZIERT R55



BESCHREIBUNG

- Modell mit Gussplatte
- Sattelkupplung mit sehr hoher Kapazität, erhältlich in 2” / 3,5”
- Umbausatz 2” ⟷ 3,5”
- Lagerung auf Gummielementen
- Zahlreiche zugängliche Schmiernippel für einfache Wartung
- Sehr wartungsarm

Artikelnummer	T322 0190	T322 0250	T325 0190	T325 0250
Typ	RP90T			
Königszapfen Ø	2”		3,5”	
Höhe (mm)	190	250	190	250
A (mm)	12°	15°	12°	15°
B (mm)	15°			
D (mm)	170		260	
Sattellast U (T)	24		40	
Gewicht (kg)	200	215	200	215

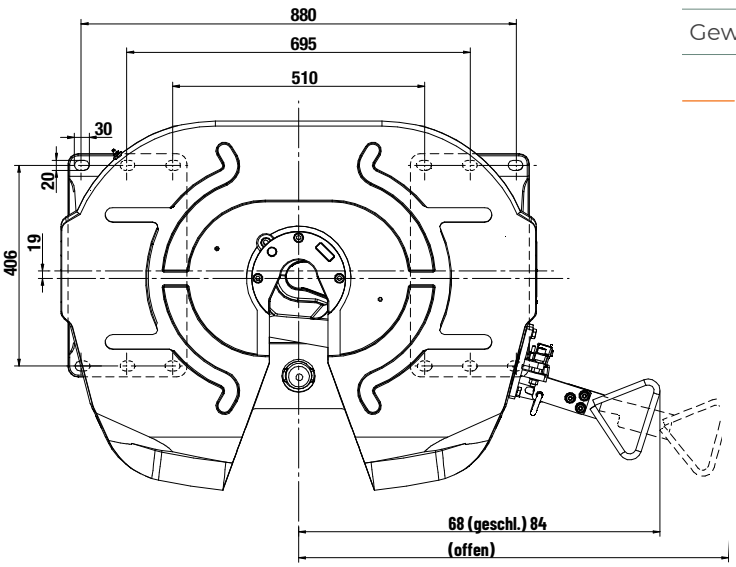

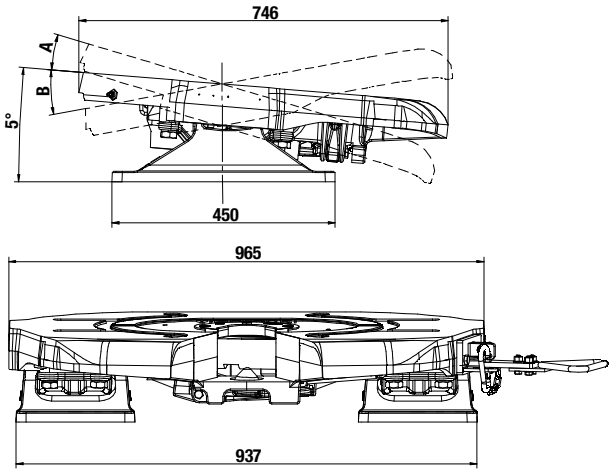

ERSATZTEILE

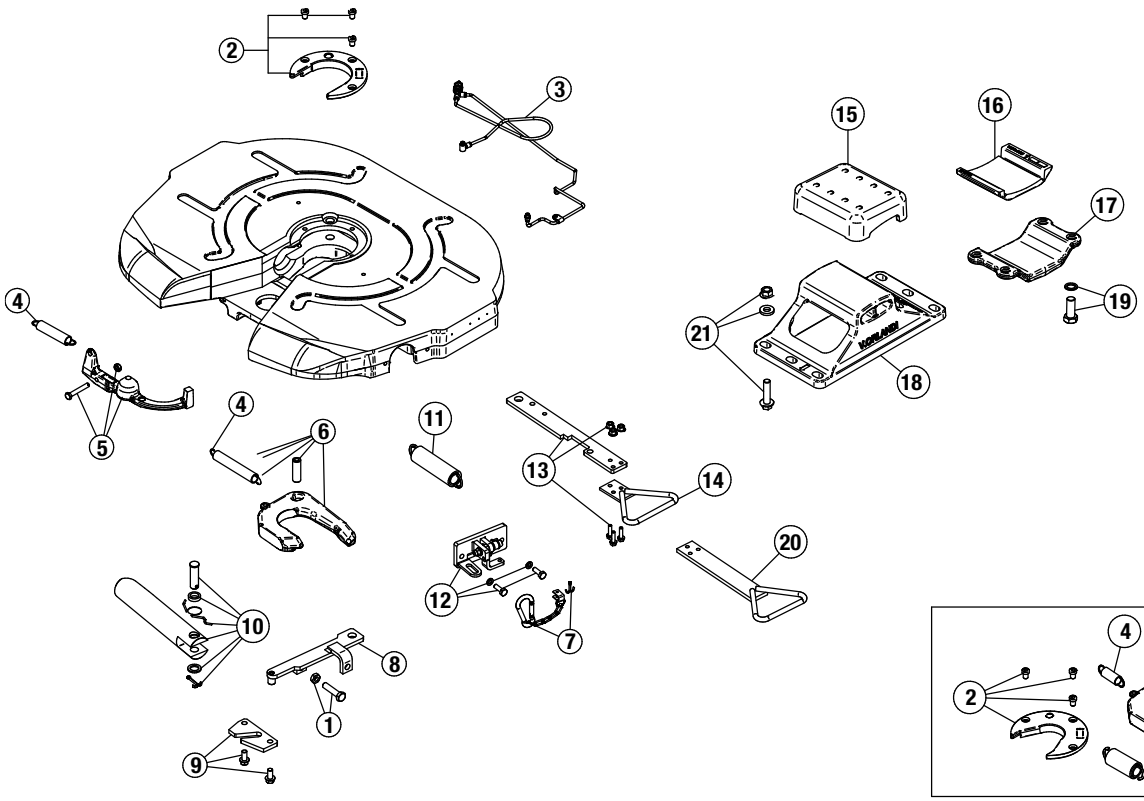

		T322 01 90	T322 02 50	T325 01 90	T325 02 50
1		T154 0143			
2		T154 01 64		T154 01 26	
2 4 6	Ersatzteilsatz	T154 01 68		T154 01 62	
4		T154 01 29			
5		T154 01 31			
6		T154 02 90		T154 01 47	
7		T154 02 27			
8		T154 01 41			
9		T154 01 42			
10		T154 01 38			
11		T154 01 40			
12		T154 01 35			
13		T154 01 49			
14	Ersatzteilsatz	T154 00 79			
15		T154 01 54			
15 16 19 x2	Ersatzteilsatz	T154 0161			
16		T154 01 55			
17		T154 01 56			
18		T154 01 52	T154 01 53	T154 01 52	T154 01 53
19		T154 01 57			
20		T154 00 83			

Umbausätze	Artikelnummer
Von 2" auf 3,5"	T154 01 59
Von 3,5" auf 2"	T154 01 66

SATTELKUPPLUNG 2”/ 3,5”
DOPPELPENDELUNG

ZERTIFIZIERT R55



BESCHREIBUNG

- Doppelgelenkige Ausführung mit Gussplatte
- Kompakt mit 290 mm Gesamthöhe

- Sattelkupplung mit sehr hoher Kapazität, erhältlich in 2” oder 3,5”
- Sattellast (U) bis 40 T am Königszapfen

- Umbausatz 2” ⟷ 3,5”
- Seitliche Neigung max. 12° mit manueller Arretierung (nur Geländeeinsatz)
- Zahlreiche zugängliche Schmiernippel für einfache Wartung
- Sehr wartungsarm

Artikelnummer	T305 50 20	T305 50 35
Typ	RP90-DO	
Königszapfen Ø	2”	3,5”
Höhe (mm)	290	
D (kN)	170	260
Sattellast U (T)	24	40
Gewicht (kg)	306	
Klasse	S	G50-X

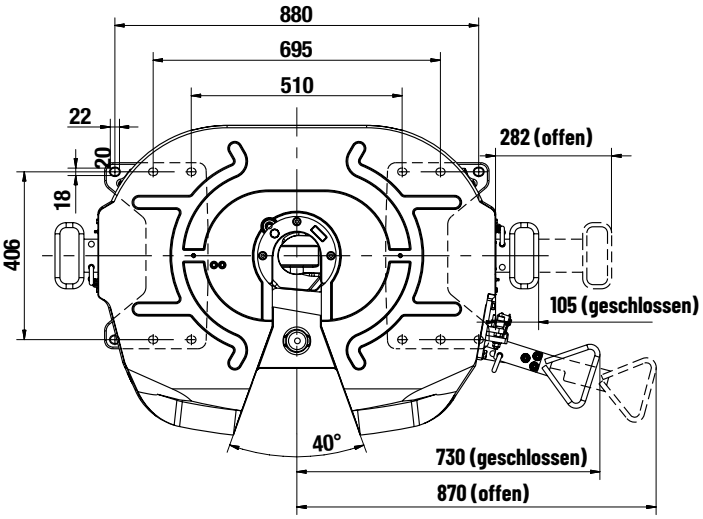

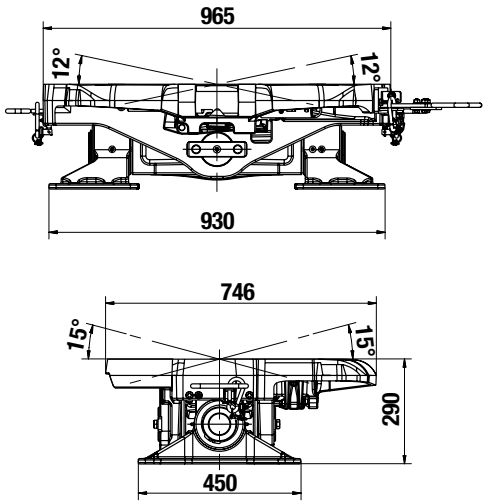

ERSATZTEILE

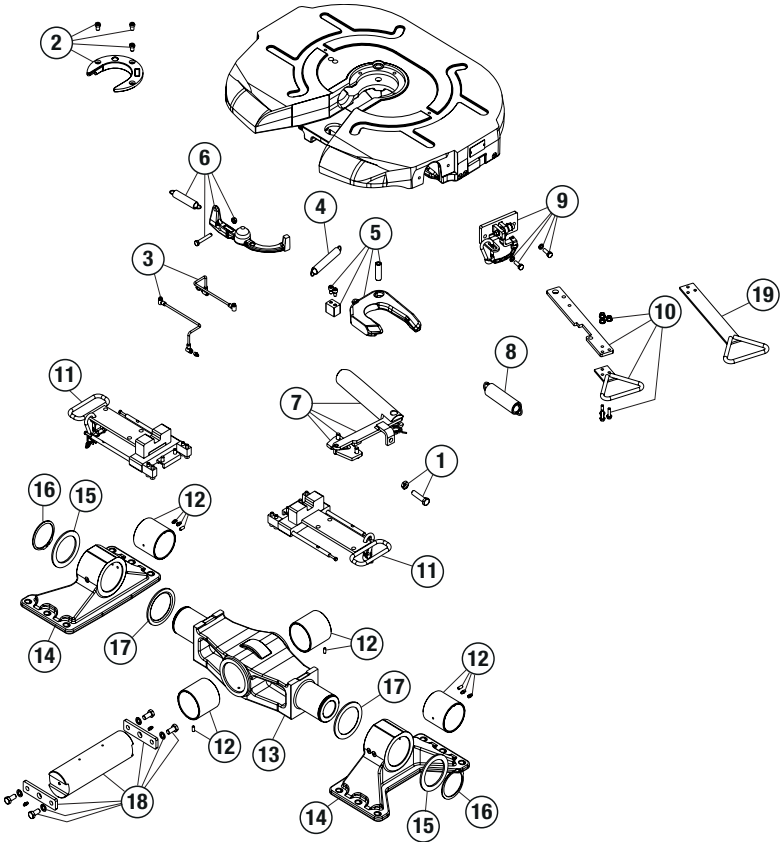

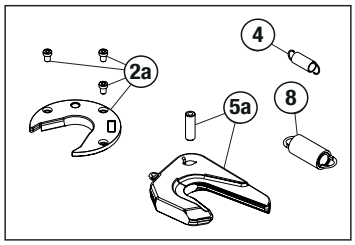

Umbausätze	
Von 3,5” auf 2”	T154 01 66

		Artikelnummer
1		T154 01 43
2 (3,5”)		T154 01 26
2a (2”)		T154 01 64
2a 5a 4 8		T154 01 66
2a 5a 3 5 8	Satz 2”	T154 01 67
2a 5a		T154 01 68
2 4 5 8		T154 01 59
2 3 4 5 8	Satz 3,5”	T154 01 60
02 Mai		T154 01 62
3		T154 02 83
4		T154 01 29
5 (3,5”)		T154 02 89
5a (2”)		T154 02 90
6		T154 02 84
7		T154 02 85
8		T154 01 40
9		T154 02 86
10		T154 02 87
11		T154 00 88
12		T154 02 38
13		T154 02 44
14		T154 02 39
15		T154 02 41
16		T154 02 40
17		T154 02 42
18		T154 02 43
19		T154 00 83
-	Schraubensatz	T154 00 50

SATTELKUPPLUNG 2”
PNEUMATISCH
HÖHENVERSTELLBAR

ZERTIFIZIERT R55



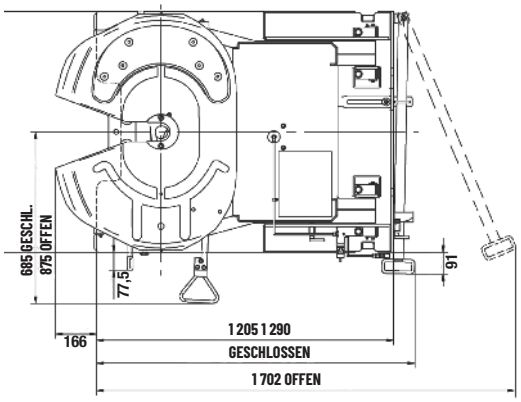

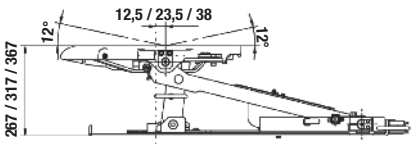

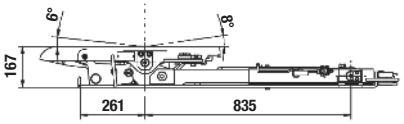

BESCHREIBUNG

- Zwei-Höhen-System mit Anhebung um 100, 150 oder 200 mm
- Pneumatische Anhebung über integrierten Luftbalg
- Einklemmschutz, einfache und gefahrlose Bedienung
- Leistungsstarker Zahnstangen-Verriegelungsmechanismus
- Geliefert mit Verbindungsplatte, vorgebohrt nach Lochbild des Fahrzeugs
- Die höchsten Zugwerte am Markt

Artikelnummer	T330 00 01 Fettgeschmiert	T330 00 02 Fettgeschmiert	T330 00 03 Fettgeschmiert
Typ	FDH		
Anhebung (mm)	100	150	200
D (kN)	120		
Sattellast U (T)	18		
Gewicht (kg)	341	344	346
Abm. (mm)	1 205 x 1 000		
Klasse	S		

ERSATZTEILE

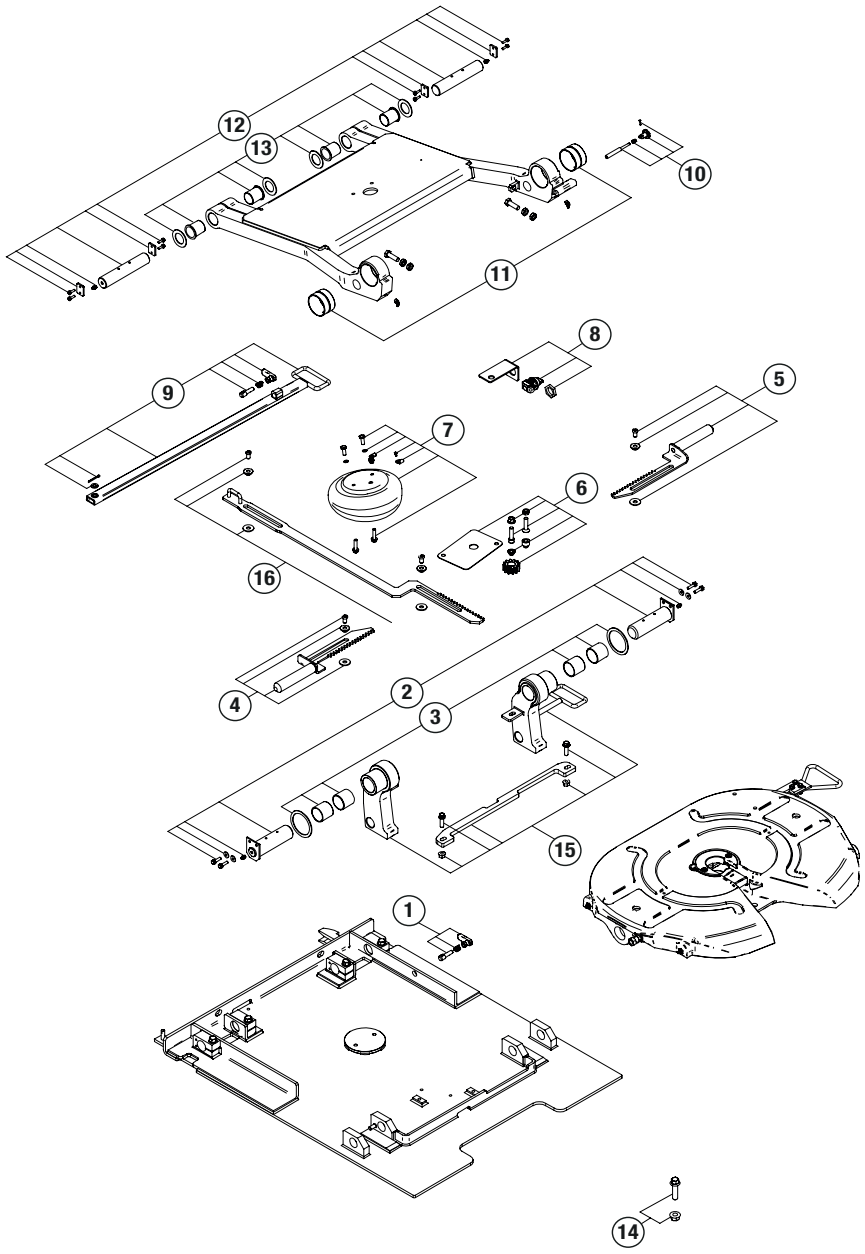

		Artikelnummer
1		T154 01 86
2		T154 01 87
3		T154 01 71
4		T154 01 72
5		T154 01 73
6		T154 01 74
7		T154 01 75
8		T154 01 76
9		T154 01 77
10		T154 01 78
11		T154 01 79
12		T154 01 80
13		T154 01 81
14	M14(1)	T154 01 82
14	M16(1)	T154 01 83
14	M14(1)	T154 01 84
14	M20(1)	T154 01 85
15	H 267	T154 01 88
15	H 317	T154 01 89
15	H 367	T154 01 90
16		T154 01 91

ERSTELLEN SIE IHRE ARTIKELNUMMER

T33 XX YY Z

XX = KUPPLUNGSPLATTE YY = MONTAGESCHEMA Z = ANHEBUNG

BSP.: T33 00 03 1

Kupplungsplatte XX
00 = fettgeschmiert

Montageschema YY	Bohrung (mm)	Anhebung (mm) Z
00 = ungebohrt		1=100
01 = Daimler Truck	12 x Ø21	2=150
02 = Iveco	16 x Ø17	3=200
03 = Scania	12 x Ø19	
04 = Volvo Trucks	20 x Ø15	
05 = Man	16 x Ø17	
06 = Renault Trucks		
07 = Daf		
08 = Daimler Actros 4	12 x Ø21	

SATTELKUPPLUNG 2”
SCHIEBEPLATTE STANDARD

ZERTIFIZIERT R55

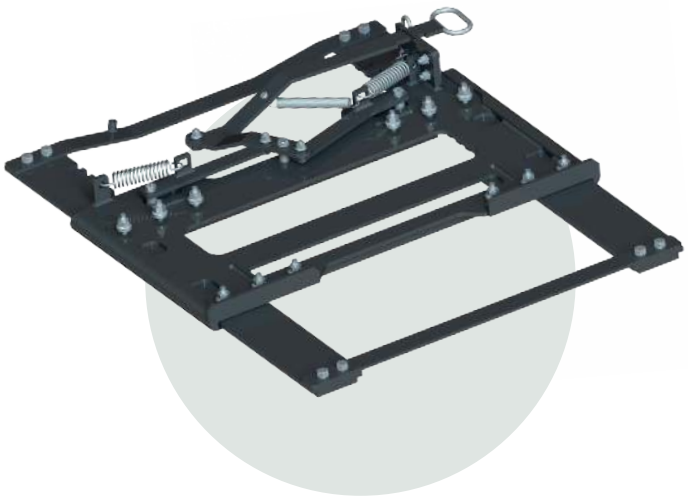



FÜR SATTELKUPPLUNGEN 2”
NUR MIT GELENKIGEM
UNTERBAU WIE UNTEN **(1)**

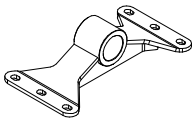

BESCHREIBUNG

- Schiebesystem mit manueller Zahnstangenverriegelung
- Verschiebung der Sattelkupplung über max. 525 mm in 37,5-mm-Schritten
- Gesamthöhe 86 mm
- Sattellast (U) bis 20 T am Königszapfen

- Optional:
  - Pneumatischer Öffnungssatz (T1540215)
  - Vorgebohrte Halterung mit Langlöchern zur Anpassung an das Fahrgestell der Zugmaschine

Artikelnummer	T350 00 00(1)	T350 10 00
Typ	FSL	
D (kN)	152	
Sattellast U (T)	20	
Gewicht (kg)	120	126
Breite mit Winkeln(2) (mm)	780-900	930
Abm. (mm)	1 250 x 960	1 250 x 1 060
Klasse	J	

(2) nicht im Lieferumfang

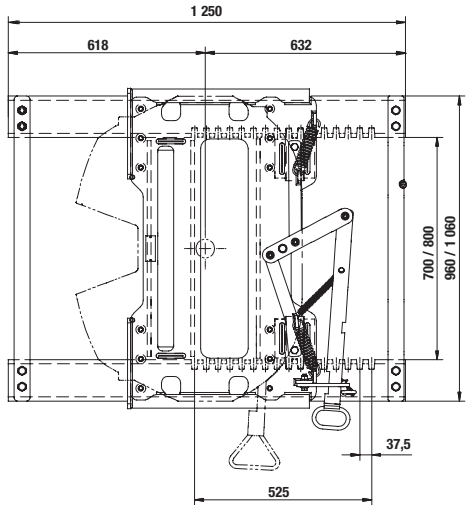

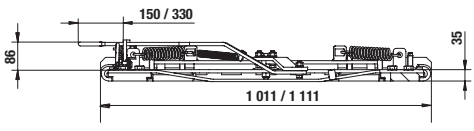

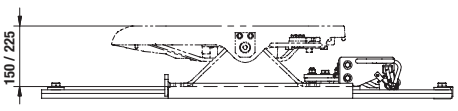

ERSATZTEILE

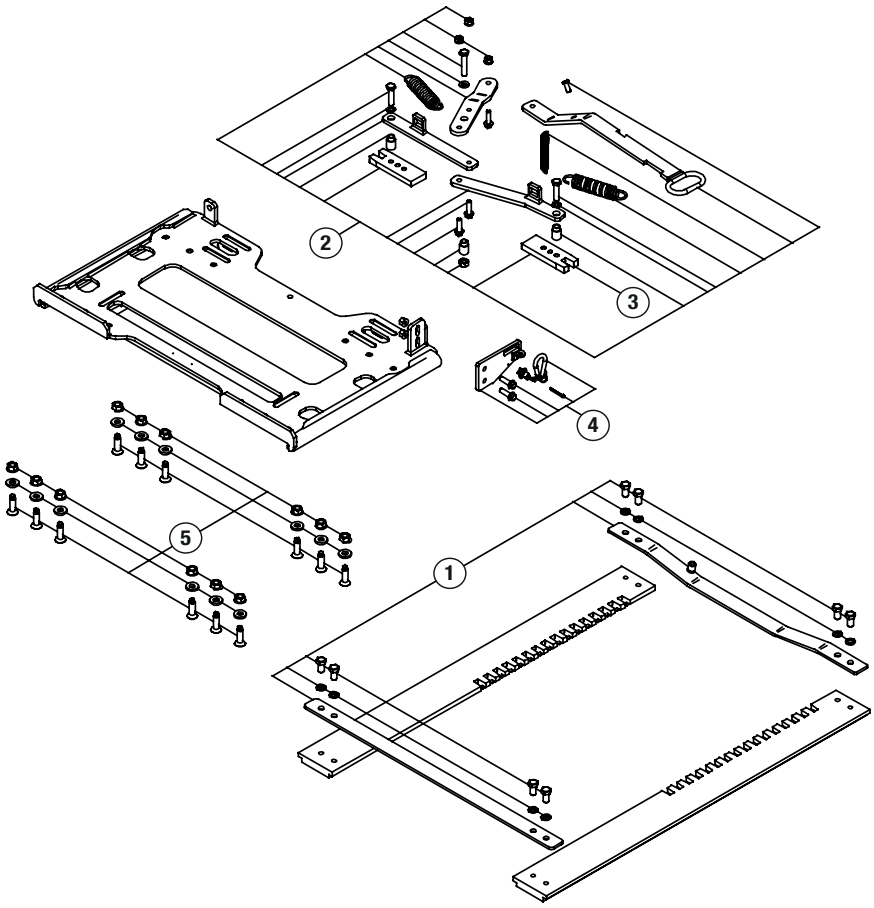

	T350 00 00	T350 10 00
1	T154 02 04	T154 02 05
2	T154 02 06	
3	T154 02 07	
4	T154 02 08	
5	T154 02 09	
6	T154 02 15	

PNEUMATISCHER ÖFFNUNGSSATZ

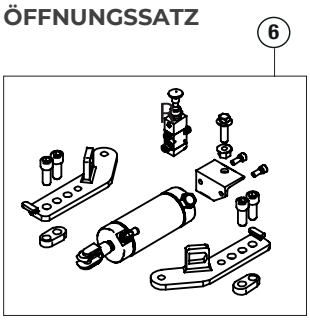

ERSTELLEN SIE IHRE ARTIKELNUMMER

T35 AA BB C

AA = FAHRGESTELLBREITE
BB = MONTAGESCHEMA C = ÖFFNUNGSART

BSP.: T35 00 03 1

AA - Fahrgestellbreite (mm)
00 = 780 - 900
01 = 930

BB - Montageschema	Bohrung (mm)
00 = ungebohrt	
01 = Daimler Truck	12 x Ø22
02 = Iveco	12 x Ø18
03 = Scania	12 x Ø20
04 = Volvo Trucks	12 x Ø15,5
05 = Man	12 x Ø18
06 = Renault Trucks	12 x Ø15,5
07 = Daf	12 x Ø16
08 = Daimler Actros 4	12 x Ø22

C - Öffnungsart
0 = manuell
1 = pneumatisch

SATTELKUPPLUNG 2”
SCHIEBEPLATTE FÜR SCHWERTRANSPORTE

ZERTIFIZIERT R55

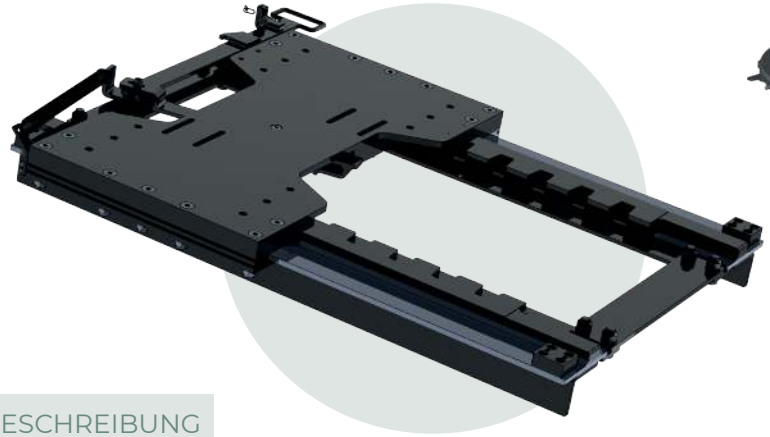



FÜR SATTEL-KUPPLUNGEN 2”



FÜR SATTEL-KUPPLUNGEN 3,5”



FÜR SATTELKUPPLUNGEN MIT DOPPELPENDELUNG

BESCHREIBUNG

- Schiebesystem mit manueller Zahnstangenverriegelung
- Hub max. 525 mm in 37,5-mm-Schritten
- Mehrfach-Schublade möglich: 1 Schublade 2 Zoll und 1 Schublade 3,5 Zoll
- Gesamthöhe 86 mm
- Sattellast (U) bis 20 T am Königszapfen

- Optional:
  - Pneumatischer Öffnungssatz
  - Vorgebohrte Halterung mit Langlöchern zur Anpassung an das Fahrgestell der Zugmaschine

Artikelnummer	T375 00 00(2)	T375 10 00
Typ	SHD	
D (kN)	260	
Sattellast U (T)	40	
Gewicht (kg)	349	313
Fahrgestellbreite (mm)	756-810	840-865
Klasse	J	

(2) nur kompatibel mit gelenkiger Halterung

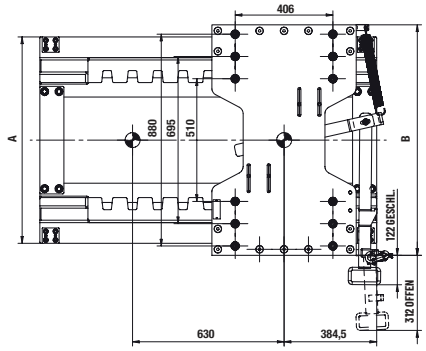

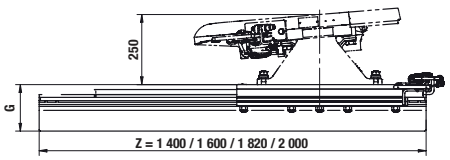

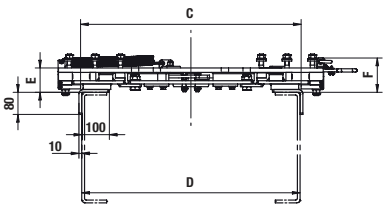

OPTION PNEUMATIK

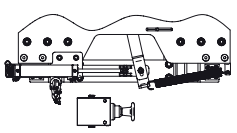

Artikelnummer	A (mm)	B (mm)	C (mm)	D (mm)	E (mm)	F (mm)	G (mm)
T375 00 00	Min. 858 Max. 912	Min. 958 Max. 1 012	798	Min. 756 Max. 810	88	124	168
T375 10 00	Min. 944 Max. 969	Min. 1 044 Max. 1 069	892	Min. 840 Max. 865	68	104	148

ERSATZTEILE

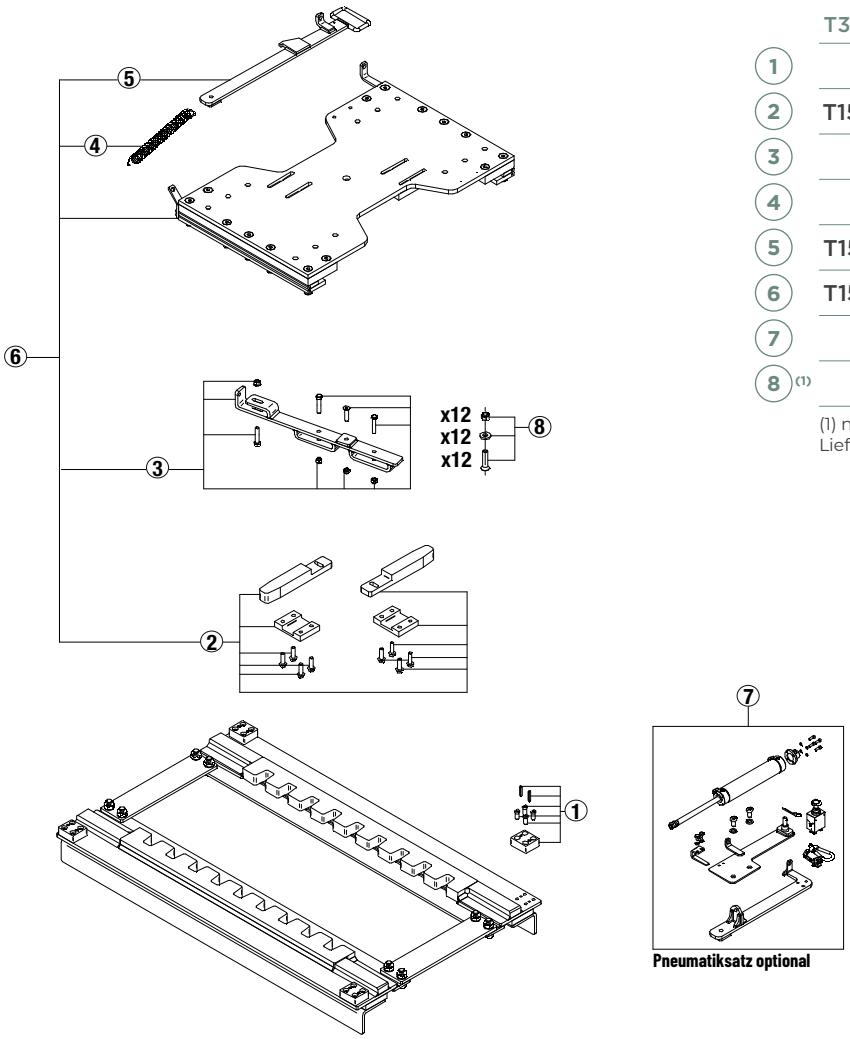

	T375 00 00	T375 10 00	T375 00 1Z	T375 10 1Z
1	T154 03 03			
2	T154 03 04	T154 03 05	T154 03 04	T154 03 05
3	T154 03 06			
4	T154 03 07			
5	T154 03 08	T154 03 09	T154 03 10	
6	T154 03 30	T154 03 23	T154 03 24	T154 03 28
7			T154 03 15	T154 03 00
8 (1)	T154 03 02			

(1) nicht im Lieferumfang

ERSTELLEN SIE IHRE ARTIKELNUMMER

T37 WW X Y Z

WW = BREITE X = VERSTÄRKUNGSWINKEL Y = ÖFFNUNG Z = LÄNGE

BSP.: T37 51 0 1 9

Breite (mm) **WW**
50 = schmal 756 - 810
51 = breit 840 - 865

Verstärkungswinkel X
0 = enthalten
1 = nicht enthalten

Öffnung Y
0=manuell
1=pneumatisch

Gesamtlänge (mm) Z	Nutzhub (mm)
0 = 1 400	630
1 = 1 610	840
L = 1 820	1 050
2 = 2 000	1 260
3 = 2 240	1 470
4 = 2 450	1 680
5 = 2 660	1 980
6 = 2 810	2 100
7 = 2 975	2 205
8 = 3 185	2 415
9 =3 195	2 625

Dokument mit unverbindlichen Abbildungen und technischen Daten, Änderungen ohne Vorankündigung vorbehalten.
Irrtümer und Auslassungen vorbehalten.
Fotos & Abbildungen TRAXION, V. Orlandi, WAP Fahrzeugtechnik. Eingetragene Logos und Marken.
Alle Rechte vorbehalten. Vervielfältigung, auch auszugsweise, nur mit vorheriger schriftlicher Genehmigung von TRAXION.
Gedruckt in Frankreich. © TRAXION 10/2026.

www.traxion.fr

La FRENCH FAB

FFC
Ausrüstung & Fahrzeuge
Partner einer nachhaltigen Industrie





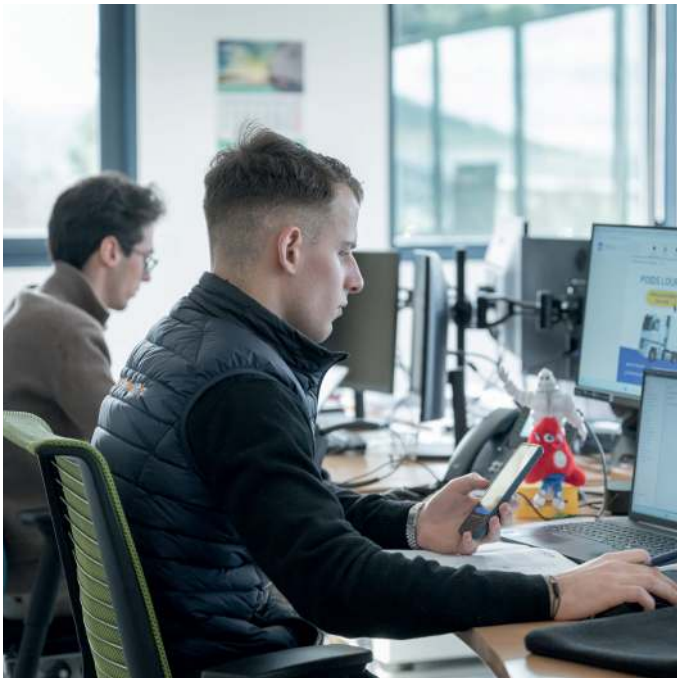


Traxion
SAFETY FOR MOBILITY



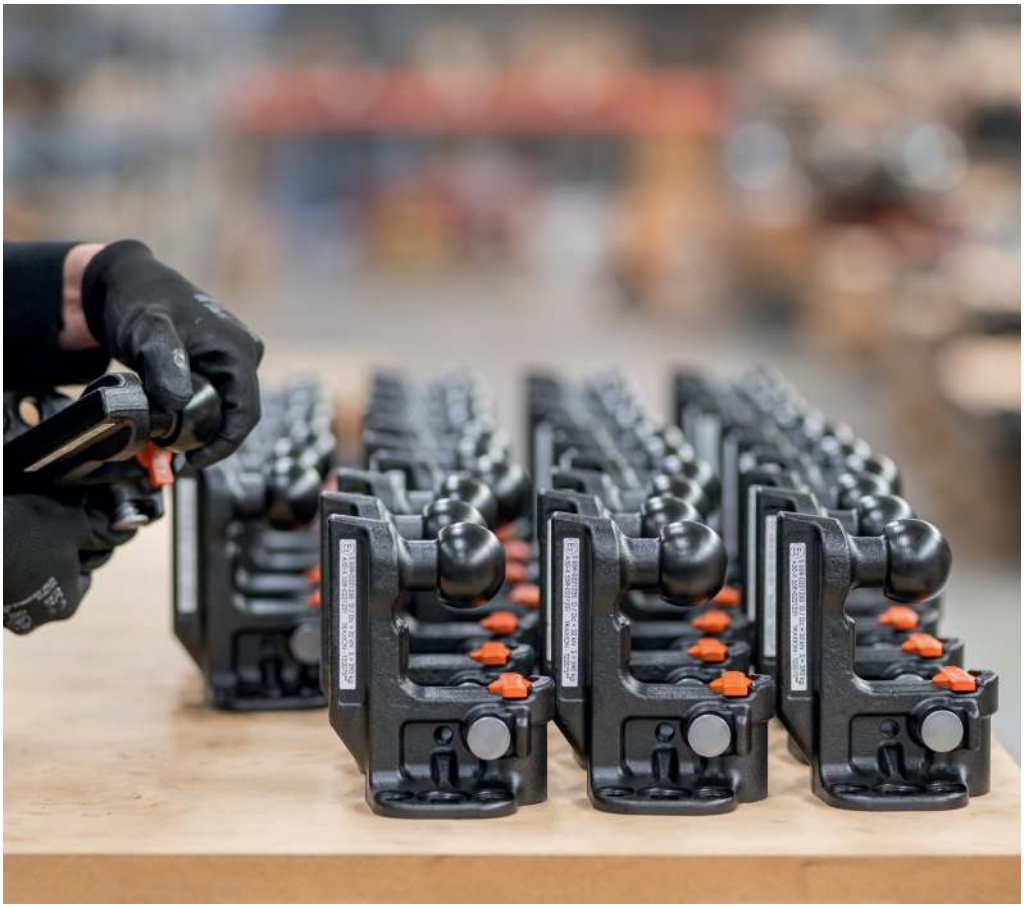




Traxion
Blueflex

Traxion®

SAFETY FOR MOBILITY

18 Chemin de la Plaine
FR-69390 Vourles

+33 (0)474 72 1000

www.traxion.fr

Fotonachweis: © TRAXION - RCS 537 727 372 Lyon | Gestaltung: Les Juliets - RCS Lyon 839 412 152
Dokument mit unverbindlichen Abbildungen und technischen Daten, Änderungen ohne Vorankündigung vorbehalten | Nicht in die Umwelt werfen | 10/2026 | T5992436