ANNEAU
BNA À SOUDER

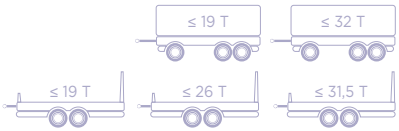

HOMOLOGUÉ R55

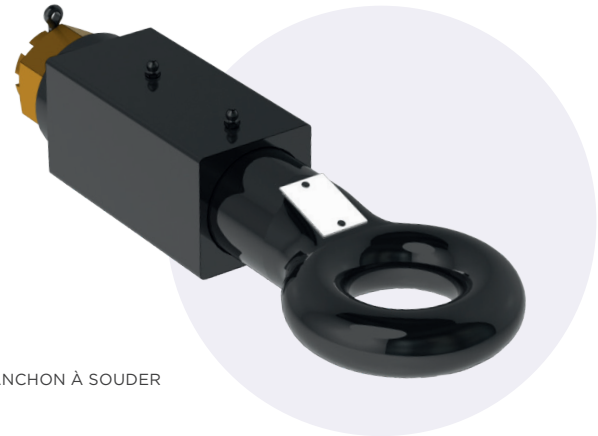

MANCHON À SOUDER

POUR CROCHETS BNA

DESCRIPTIF

- Une gamme complète homologuée à souder
- Des anneaux conçus pour la route et le chantier
- Les capacités les plus élevées du marché
- Protection par cataphorèse
- Accessoires : platines à souder simple ou multi-hauteurs, adaptateur DIN en BNA

Code article	T468 30 00(1)	T468 30 05(2)	T468 30 10
A □ B (mm)		80 x 80	90 x 90
D (kN)	200	160	200
Dc (kN)	120	✓	120
V (kN)	60		60
S (kg)	1 000	✗	1000
Poids (kg)	13,8	19	21

Code article	T468 30 20	T468 30 30
A □ B (mm)	100 x 100	100 x 110
D (kN)	200	
Dc (kN)	140	160
V (kN)	90	140
S (kg)	1000	
Poids (kg)	23,5	25

(1) Fourni sans manchon - SAV pour T468 30 10
(2) Remorque à rond d'avant-train limitée à 19 t

DIMENSIONS D'IMPLANTATION

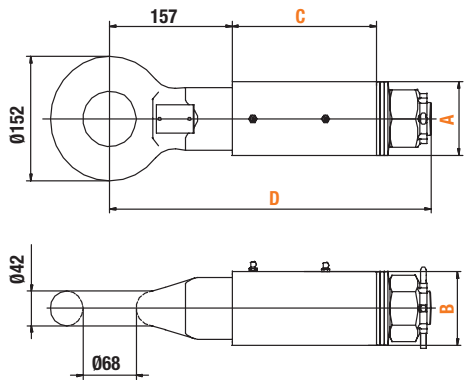

Modèle	A (mm)	B (mm)	C (mm)	D (mm)
T468 30 05	80	80	173	400
T468 30 10	90	90	185	412
T468 30 20	100	100		
T468 30 30	100	100		