Traxion®

SAFETY FOR MOBILITY

CONCEPTEUR, FABRICANT,
DISTRIBUTEUR DE **SOLUTIONS D'ATTELAGE** ET DE **PROTECTIONS ANTI-ENCASTREMENT**

INNOVATION

SÉCURITÉ

EFFICACITÉ

au service
des véhicules
professionnels

CROCHETS

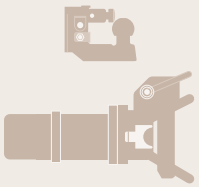

TRAVERSES



TRAVERSES MIXTES

BARRES ANTI ENCASTREMENT

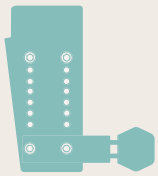

ANNEAUX

SELLETTES



Traxion®
SAFETY FOR MOBILITY

Une NOUVELLE approche du métier...

Nous sommes concepteur, fabricant, distributeur de solutions d'attelage et de barres anti-encastrement innovantes, pour les véhicules professionnels : VUL, porteurs et remorques. Une activité qui nous remplit de fierté pour tout ce que nous apportons au métier...

Oser autrement, réussir durablement !
Arrivés sur le marché en 2011, nous nous sommes rapidement imposés comme un acteur incontournable de l'attelage et des protections arrières des véhicules professionnels.

S'aventurer hors des sentiers battus pour que tout roule sur la route !
Nos solutions techniques et innovantes, séduisent les grands comptes comme les PME, qui voient en elles des dispositifs à la fois sûrs, faciles à installer et souples d'utilisation.

Assurer la sécurité des utilisateurs et de tous ceux qui croisent leur chemin.
Salués pour leur qualité, leur robustesse, mais aussi leurs multiples fonctionnalités, les produits conçus, fabriqués et distribués par nos soins sont homologués et répondent à des normes de sécurité les plus exigeantes.

Anticiper les besoins de demain.
Au quotidien, nous travaillons à élargir notre gamme pour répondre aux réglementations et aux besoins nouveaux.

SAFETY FOR MOBILITY

NOTRE MÉTIER	NOTRE MISSION	NOTRE DOMAINE DE COMPÉTENCES	NOTRE TERRAIN DE JEU
Équipementier	**La sécurité**	**L'attelage et les protections arrières**	**L'Europe**

SOMMAIRE

INDEX 4

CROCHETS 13

TRAVERSES 61

TRAVERSES MIXTES 81

BARRES ANTI-ENCASTREMENT 93

ANNEAUX 135

SELLETTES 143



INDEX

Codes	Pages
T151 00 03	54
T151 00 04	41/47
T151 00 11	39
T151 00 17	54
T151 00 18	54
T151 00 19	41/47
T152 00 11	45
T152 00 32	41
T152 00 64	43/45/49/57
T152 00 76	43/49/57
T152 00 91	35/37/43/45
T152 01 30	29/32/42/43/48/49/50/52/53/57
T152 01 31	42/43/48/49/50/52/53/57
T152 01 32	42/43/44/45/46/48/49/52/53/57
T152 01 49	49/51
T152 01 65	43
T152 01 73	43/45/57
T152 01 75	43/49/57
T152 01 78	35/37/43/45
T152 01 79	43/45
T152 01 81	35/37/43/45
T152 01 82	49/57
T152 01 83	43/49/57
T152 01 85	43
T152 01 86	35/37/43/49/51
T152 01 87	43/49/51
T152 01 88	43/45
T152 01 89	49/57
T152 01 92	49
T152 01 93	45
T152 01 95	43/49/57
T152 02 16	49/57
T152 02 17	43/49/57
T152 02 19	53
T152 02 27	43
T152 02 28	39/45
T152 02 51	39/45
T152 02 52	39/45
T152 02 54	33
T152 02 55	33
T152 02 56	33
T152 02 57	33
T152 02 58	33
T152 03 03	49/51
T152 03 04	49/51
T152 03 05	49/51
T152 03 06	49/51
T152 03 07	49/51
T152 03 08	49/51
T152 03 09	49/51
T152 03 10	49/51
T152 03 12	49/51
T152 03 13	49/51
T152 03 14	49/51
T152 03 15	49/51
T152 03 23	55
T152 03 25	55
T152 03 26	55
T152 03 27	55
T152 03 31	57
T152 03 32	57
T152 03 33	57
T152 03 34	57
T152 03 35	33/37/57
T152 03 36	57
T152 03 37	57
T152 03 39	57
T152 03 41	57
T152 03 45	57
T152 03 89	31
T152 03 90	31
T152 03 91	31
T152 03 92	31
T152 03 93	31
T152 03 94	31
T152 03 95	31
T152 03 99	31
T152 04 05	31
T152 04 06	47
T152 04 07	47
T152 04 08	47
T152 04 09	47
T152 04 10	47
T152 04 39	55
T152 04 54	35/37
T152 04 55	35/37
T152 04 56	35/37
T152 04 58	35/37
T152 04 59	35
T152 04 60	35/37
T152 04 61	35
T152 04 62	35
T152 04 67	55
T152 04 68	55
T152 04 69	55
T152 04 70	35
T152 04 71	57
T152 04 72	57
T152 04 73	57
T152 04 74	57
T152 04 75	57
T152 04 76	57
T152 04 77	57
T152 04 78	57
T152 04 79	57
T152 04 83	31
T152 04 89	55
T152 04 94	49
T152 04 95	49/51
T152 04 98	49/51
T152 05 06	35/37
T152 05 09	39
T152 05 29	43/45/49/51
T152 05 31	31
T152 05 41	41
T152 05 55	33
T152 05 61	35
T152 06 03	43/45/49/57
T152 06 04	43/45
T152 06 07	43/45
T152 06 09	43/45
T152 06 11	43/45
T152 06 12	45
T152 06 14	43
T152 06 17	43/45/57
T152 06 18	43/45/57
T152 06 19	43/45
T152 06 20	43
T152 06 21	43
T152 06 22	43/45/57
T152 06 25	43/45
T152 06 33	35/37
T152 06 37	35/37
T152 06 38	35/37
T152 06 39	35/37
T152 06 40	37
T152 06 41	37
T152 06 45	34/35/36/37/38/40
T152 06 46	57
T152 06 47	57
T152 06 49	43/45
T152 06 50	59
T152 06 55	35/37
T152 06 56	35/37
T152 06 60	59
T152 06 64	39/45
T152 06 66	39/45
T152 06 67	39/45
T152 06 68	37
T152 06 69	37
T152 06 88	43
T152 06 92	59
T152 06 93	59
T152 06 94	59
T152 06 95	59
T152 06 96	59
T152 06 97	59
T152 06 98	59
T152 07 07	59
T152 07 17	47
T152 07 31	59
T152 07 32	59
T152 07 33	39
T152 07 34	39
T152 07 35	39/45
T152 07 36	39
T152 07 40	35/37
T152 07 55	37
T152 07 67	39
T152 07 68	58
T152 07 70	43
T152 07 71	43
T152 07 72	43
T152 07 73	43
T152 08 04	45
T152 08 05	45
T152 08 06	45
T152 08 07	45
T152 08 08	45
T152 09 98	43
T152 71 00	41
T153 00 04	141
T153 00 14	141
T153 00 16	141
T153 00 17	141
T153 00 24	141
T153 00 25	141
T153 00 35	141
T153 00 46	141
T153 00 58	141
T153 10 41	138/139/141
T154 00 05	147
T154 00 06	147
T154 00 07	147
T154 00 19	147
T154 00 31	147
T154 00 37	147
T154 00 48	147
T154 00 50	145/147/151
T154 00 55	147
T154 00 58	147
T154 00 72	147
T154 00 73	147
T154 00 79	145/147/149
T154 00 83	145/149/151
T154 00 88	151
T154 00 89	147
T154 00 90	147
T154 00 92	145
T154 00 93	145
T154 01 01	145
T154 01 26	149/151
T154 01 29	149/151
T154 01 31	149
T154 01 35	149
T154 01 38	149
T154 01 40	149/151
T154 01 41	149
T154 01 42	149
T154 01 43	149/151
T154 01 47	149
T154 01 49	149
T154 01 52	149
T154 01 53	149
T154 01 54	149
T154 01 55	149
T154 01 56	149
T154 01 57	149
T154 01 59	149/151
T154 01 60	151
T154 01 61	149
T154 01 62	149/151
T154 01 64	149/151
T154 01 66	149/151
T154 01 67	151
T154 01 68	149/151
T154 01 71	153
T154 01 72	153
T154 01 73	153
T154 01 74	153
T154 01 75	153
T154 01 76	153
T154 01 77	153
T154 01 78	153
T154 01 79	153
T154 01 80	153
T154 01 81	153
T154 01 82	153
T154 01 83	153
T154 01 84	153
T154 01 85	153
T154 01 86	153
T154 01 87	153
T154 01 88	153
T154 01 89	153
T154 01 90	153
T154 01 91	153
T154 02 04	155
T154 02 05	155
T154 02 06	155
T154 02 07	155
T154 02 08	155
T154 02 09	155
T154 02 15	154/155
T154 02 27	149
T154 02 38	151
T154 02 39	151
T154 02 40	151
T154 02 41	151
T154 02 42	151
T154 02 43	151
T154 02 44	151
T154 02 71	147
T154 02 72	147
T154 02 73	147
T154 02 74	147
T154 02 75	147
T154 02 76	147
T154 02 77	147
T154 02 78	147
T154 02 83	151
T154 02 84	151
T154 02 85	151
T154 02 86	151
T154 02 87	151
T154 02 89	151
T154 02 90	149/151
T154 03 00	157
T154 03 02	157
T154 03 03	157
T154 03 04	157
T154 03 05	157
T154 03 06	157
T154 03 07	157
T154 03 08	157
T154 03 09	157
T154 03 10	157
T154 03 15	157
T154 03 23	157
T154 03 24	157
T154 03 28	157
T154 03 30	157
T158 01 01	31
T158 01 02	31
T158 01 03	47
T160 75 70	15/17
T160 75 71	17
T160 75 72	15
T160 75 80	17
T160 75 85	17
T205 75 00	18
T210 05 10	52/53/57
T210 05 20	52/53/57
T210 05 30	52/53/57
T220 75 00	14/15
T220 75 40	14/15
T220 76 08	16/17
T220 76 48	16/17
T225 02 50	30/31
T225 02 51	30/31
T225 02 52	30/31
T225 02 53	30/31
T225 02 54	30/31
T238 03 80	32/33
T238 03 81	32/33
T238 03 82	32/33
T238 03 83	32/33
T240 30 10	48/49
T240 30 20	48/49
T240 40 10	48/49
T240 40 20	48/49
T240 60 10	48/49
T240 60 20	48/49
T240 60 90	49
T240 70 10	50
T240 70 20	50

INDEX

Codes	Pages
T240 80 10	50
T240 80 20	50
T250 03 10	42/43/49
T250 03 20	42/43/49
T250 04 10	42/43/49
T250 04 20	42/43/49
T250 25 10	42/43/49
T250 25 20	42/43/49
T250 25 42	46
T250 25 82	44
T268 12 10	35
T268 12 20	34
T268 20 10	34/35
T268 20 20	34/35
T268 20 25	34/35
T268 20 42	40/41/47
T268 20 80	38
T268 50 10	36
T268 50 20	36
T268 50 25	36
T268 53 20	34/35
T268 55 10	36/37
T268 55 20	36/37
T276 15 10	29
T276 15 40	29
T276 57 61	28
T276 63 00	56/57
T276 64 00	56/57
T276 66 00	56/57
T290 11 00	54/55/140
T295 40 00	58
T305 50 20	150
T305 50 35	150
T312 21 50	145
T312 21 85	145
T312 22 18	145
T320 01 50	146/147
T320 01 85	146/147
T320 02 50	146/147
T322 01 90	148/149
T322 02 50	148/149
T325 01 90	148/149
T325 02 50	148/149
T330 00 01	152
T330 00 02	152
T330 00 03	152
T350 00 00	154/155
T350 10 00	154/155
T375 00 00	156/157
T375 10 00	156/157
T380 00 60	144
T380 00 80	144
T380 01 00	144
T380 01 20	144
T380 01 60	144
T440 20 10	139
T440 20 20	139
T440 30 10	139/141
T440 50 15	139/141
T450 20 10	138/141
T450 20 40	58
T450 30 10	138/141
T450 50 15	138/141
T450 50 25	138/141
T468 30 00	136
T468 30 05	136
T468 30 10	136
T468 30 20	136
T468 30 30	136
T468 50 35	137/140/141
T510 20 40	30/31
T520 01 00	140
T520 02 00	140
T520 04 00	140
T520 05 00	140
T520 07 00	140
T520 07 01	141
T520 07 10	141
T520 09 95	55
T520 15 00	30
T520 20 00	30
T520 25 00	30
T520 30 00	30
T520 40 00	30
T520 41 00	41/47
T520 42 00	46/47
T520 42 50	54
T520 50 10	85/87
T520 50 15	94/96
T520 50 25	94/96
T520 50 30	85/87
T520 52 12	98/100/104
T520 52 14	98/100/104/106/110/112/126/128
T520 52 16	98/100/104/106/108/110/112/126/128
T520 52 24	114/116/118/120/122
T520 52 26	114/116/118/120/122/132
T520 52 44	124
T520 52 46	124
T520 54 82	70/72/74/102
T520 54 92	70/72/74/102
T520 54 94	70/72/74/102
T520 54 96	70/72/74/102
T520 75 40	14/16
T520 75 56	14/16/18/28/29/32
T520 75 90	14/16/18
T522 01 40	60
T522 01 50	60
T522 01 68	60
T522 15 50	34
T522 15 80	36
T522 40 50	38/44/76
T524 10 00	86/92
T524 42 80	34/36/38/40/42/44/46
T524 43 00	67
T524 44 00	86/92
T524 44 05	92
T524 44 10	86/92
T524 45 00	86/92
T524 45 20	86/92
T524 47 00	86/92
T524 48 00	15/17/20/22/24/86/92
T524 48 05	67/86/92
T524 62 10	76/77
T524 62 20	76/77
T524 62 50	76/77
T524 62 70	76/77
T524 75 90	14/16
T580 01 05	66
T580 01 06	66
T580 01 08	66
T580 01 16	64/65
T580 01 26	64/65
T580 01 36	64/65
T580 01 46	64/65
T580 01 56	64/65
T580 01 66	64/65
T580 01 76	64/65
T580 02 05	66
T580 02 06	66
T580 02 08	66
T580 04 05	66
T580 04 06	66
T580 04 08	66
T580 05 05	66
T580 05 06	66
T580 05 08	66
T580 06 05	66
T580 06 06	66
T580 06 08	66
T580 07 05	66
T580 07 06	66
T580 07 08	66
T580 11 16	62/63
T580 11 26	62/63
T580 11 36	62/63
T580 11 46	62/63
T580 11 56	62/63
T580 11 66	62/63
T580 11 76	62/63
T580 20 80	34/36
T580 20 90	34/36
T580 21 10	24
T580 21 15	26/27
T580 21 20	20/21
T580 21 25	22/23
T580 21 40	20/21
T580 21 45	22/23
T580 21 60	20/21
T580 21 65	22/23
T580 21 68	26/27
T580 42 01	78/79
T580 42 02	78/79
T580 42 03	78/79
T580 42 04	78/79
T580 42 05	78/79
T580 42 06	78/79
T580 42 07	78/79
T580 42 08	78/79
T580 42 09	78/79
T580 42 10	78/79
T580 42 11	78
T580 42 12	78
T580 42 14	78
T580 42 15	78
T580 42 16	78
T580 42 17	78
T580 42 18	78
T580 85 01	79
T580 85 02	79
T580 85 03	79
T580 85 11	79
T580 85 12	79
T580 85 13	79
T580 91 15	68/69
T580 91 25	68/69
T580 91 35	68/69
T580 91 45	68/69
T580 91 55	68/69
T580 91 65	68/69
T580 91 75	68/69
T708 02 20	98/100/110
T708 02 80	98/100
T708 02 90	106
T708 03 00	98/100/104/106
T708 03 10	108
T708 03 80	102
T708 04 00	98
T708 04 10	98
T708 04 35	98
T708 05 00	98
T708 05 15	108
T708 05 65	108
T708 06 00	98
T708 09 20	104
T708 14 00	98/100/110
T708 14 10	98/100
T708 53 40	100/104/106/108
T708 53 42	100/104/106/108
T709 03 00	94/96
T709 03 03	94/96
T709 03 04	94/96
T709 04 00	94
T709 04 10	94
T709 05 00	94
T709 05 20	94/96
T709 05 80	94/96
T709 14 00	94/96
T709 53 40	96
T709 53 42	96
T716 03 00	120
T716 03 50	120
T716 05 30	120
T716 05 40	120
T716 14 30	120
T716 14 86	120
T717 05 05	122
T717 05 10	122
T720 03 00	112/116
T720 04 00	114/118
T720 20 00	116/118
T720 23 10	112/114/116/118
T720 23 14	112/114/116/118
T720 23 20	112/114
T720 23 24	112/114
T720 23 30	112/114
T720 23 34	112/114
T752 05 00	132
T752 05 30	132
T755 05 30	110
T756 03 00	110
T760 05 00	124
T760 05 10	124
T762 02 00	126
T762 02 20	126
T762 02 22	126
T762 02 24	126
T762 02 26	126
T762 02 28	126
T762 02 30	126
T762 03 00	126
T762 03 10	126
T762 14 00	126
T762 14 20	126
T764 03 00	128
T764 04 00	128
T764 05 00	128
T764 05 20	128
T764 05 80	128
T764 06 00	128
T764 14 00	128
T764 14 20	128
T764 14 40	128
T764 14 60	128
T783 00 00	84/87
T783 00 10	85/87
T783 00 15	85/87
T783 00 20	85/87
T783 01 05	84/91
T783 35 00	84/87/91
T785 00 00	84/87
T785 00 30	85/89
T785 00 32	85/89/90
T785 00 34	85/89/90
T785 00 40	85/88
T785 00 42	85/88
T785 00 50	85/88
T785 00 55	85/88
T785 00 60	85/88
T785 00 62	85/89
T785 00 70	85/88
T785 00 80	85/89
T785 00 90	85/90
T785 00 92	85/90
T785 00 93	85/90
T785 00 94	85/90
T785 00 95	85/90
T785 00 96	85/90
T785 00 97	85/90
T785 01 00	84/91
T785 02 00	85/89
T785 02 01	89
T785 02 05	85/89
T785 35 00	84/87/91
T788 00 00	84/87
T788 00 10	85/87
T788 00 15	85/87
T788 00 20	85/87
T788 00 30	85/89
T788 00 35	85/89
T788 00 40	85/88
T788 00 45	85/88
T788 00 50	85/88
T788 00 55	85/88
T788 35 00	84/87
T795 03 00	130
T795 03 05	130
T795 05 20	130

TIMELINE

2011 — Traxion SAFETY FOR MOBILITY — Création de TRAXION

2015 — ISO 9001 — Certification ISO 9001, un engagement qualité

2020 — Emménagement dans les nouveaux locaux de Vourles (69)

2022 — Lancement du Crochet Mixte : TRAXION devient fabricant d'attelage

... 2030 — Une trajectoire déjà bien engagée

CHIFFRES CLÉS

Traxion®

+20
COLLABORATEURS

+600
CLIENTS EN EUROPE

1
BUREAU D'ÉTUDES

2 000M²
DE PRODUCTION

+6M€
DE CHIFFRE D'AFFAIRES

+2 500
RÉFÉRENCES PRODUITS

NOS ENGAGEMENTS RESPONSABLES

OFFRIR + AVEC -

Nous travaillons à réduire au maximum notre empreinte carbone et mettons un point d'honneur à éco-concevoir nos produits. Cette éco-conception passe par la réduction de matière première, se traduit par un allègement significatif de nos dispositifs et influe directement sur la réduction de carburant pour les véhicules qui en sont équipés. Nous limitons aussi les emballages de nos produits à leur strict minimum.

De plus, parce qu'ils sont à boulonner, nos produits n'ont pas à être soudés, ce qui évite une source de pollution (encore un point de gagné en termes d'environnement).

UN APPROVISIONNEMENT RAISONNÉ

1 000 Km, pas un de plus.

Chez TRAXION, nous n'allons pas chercher de fournisseurs ou de matières premières au-delà de cette distance et nous approvisionnons majoritairement en France.

UNE DURABILITÉ SOUTENUE

Pourquoi tout changer quand il n'y a qu'une pièce à remplacer ? Chez TRAXION, nous concevons des produits réparables, conçus pour durer.





DES VALEURS PARTAGÉES ... À PARTAGER !

EXIGENCE

La sécurité n'est pas accessoire !

L'univers de l'équipement de sécurité dans lequel nous évoluons ne laisse pas de place à l'approximation.

Les attelages et BAE que nous concevons, fabriquons et distribuons, respectent les directives réglementaires R55.02 et R58.03 en vigueur.

Testés, éprouvés, malmenés aussi parfois sur nos bancs d'essais, nos dispositifs répondent aux plus hautes exigences réglementaires.

CONSEIL

Nous nous intéressons vraiment aux attentes des usagers et aux applications qui seront faites de nos produits.

Chez TRAXION, les clients viennent avec un besoin et repartent avec une solution ... qui n'est pas toujours celle qu'ils avaient identifiée. Notre force réside dans notre écoute active et notre capacité à orienter vers le dispositif qui répondra pleinement aux attentes.

AUDACE

Nous aimons trouver de nouvelles solutions. Nous aimons l'innovation. Nous aimons bouger les lignes. Fruit d'une R&D poussée, les équipements que nous fabriquons sont malins, multifonctionnels et faciles d'utilisation.

ANTICIPATION

Nous imaginons aujourd'hui les produits de demain. Une aptitude que nous devons à notre expertise, notre présence, notre expérience terrain, notre vision et notre connaissance du marché.

AGILITÉ

Chez TRAXION, nous vendons plus qu'un produit, nous vendons des fonctionnalités. Ici, des contraintes naissent des opportunités, des obligations naissent des solutions d'exploitation complémentaires. Parce qu'au quotidien, un couteau-suisse, c'est plus pratique qu'une simple lame.

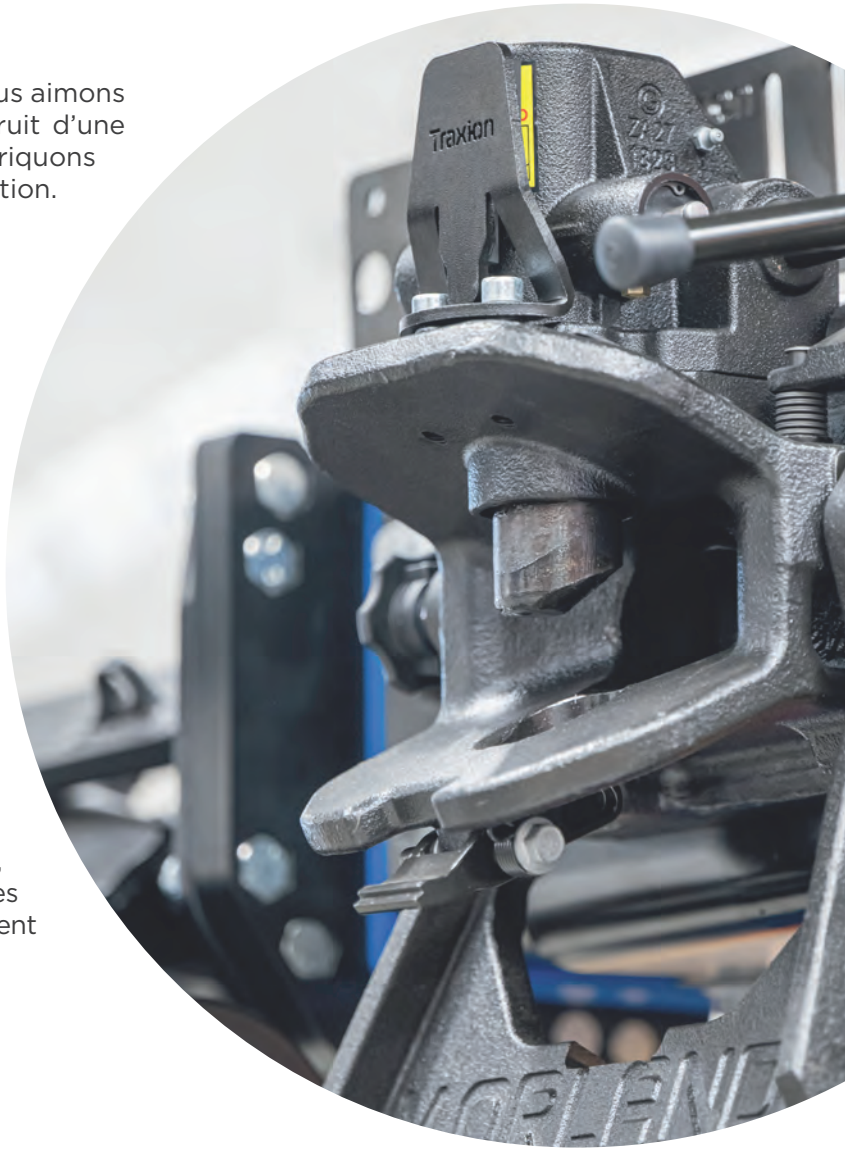

ET EN INTERNE ?

UNE CULTURE D'ENTREPRISE MARQUÉE

Chez TRAXION, la cohésion d'équipe est notre marque de fabrique. Elle repose sur quatre valeurs partagées par tous : le respect, l'entraide, le dialogue et la bienveillance.

Nous cultivons aussi un état d'esprit résolument entreprenant. Parce que nous aimons les défis, nous soutenons les collaborateurs qui souhaitent innover et inventer de nouvelles façons de travailler, de concevoir ou de promouvoir nos produits.

Enfin, nous sommes convaincus qu'une vie professionnelle stimulante se nourrit d'une vie personnelle préservée.



NOTRE RAYONNEMENT COMMERCIAL INTERNATIONAL



. Resp. Grands Comptes Carrossiers .

06 33 79 29 85

. International business development .

+33 474 72 1000

Resp. Réseaux de Distribution .

. Service Produits .

Direction Commerciale ADV .

04 74 72 10 00

Traxion

DES OUTILS CONÇUS POUR VOUS

AIDE À LA CONCEPTION ET À LA PRISE DE DÉCISION

L'attelage est un équipement de sécurité qui se choisit selon des critères techniques et d'homologations, plutôt que sur des considérations de marque, de couleur ou d'habitude...

Conformément au règlement UNECE-R55, la ligne d'attelage doit être validée par le calcul, garantissant ainsi que les capacités de traction sont dimensionnées pour une utilisation sur route ouverte, en fonction de la masse maximale techniquement admissible du convoi.

Nous avons élaboré des outils simples pour vous aider à définir les valeurs **D / Dc / V (kN) de vos convois dans toutes les situations :**



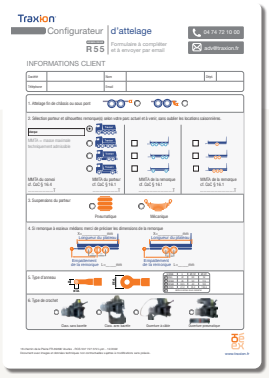



1.

UTILISEZ
NOTRE CALCULATEUR EN LIGNE
SUR WWW.TRAXION.FR
RUBRIQUE L'ATELIER

2.

REMPLISSEZ
LE FORMULAIRE
ET RENVOYEZ-LE
À NOS ÉQUIPES TECHNIQUES,
qui détermineront les configurations d'attelages conformes à la réglementation (disponible auprès de nos équipes)

3.

DEMANDEZ
LE GUIDE TECHNIQUE
ET RÉGLEMENTAIRE -
CONFORMITÉ DES ATTELAGES
DE POIDS LOURDS

Nous sommes là pour vous accompagner à chaque étape du processus, assurant ainsi que vos dispositifs d'attelages sont en conformité avec les normes réglementaires en vigueur.

SUR-MESURE

Ce catalogue propose de nombreuses références conçues et fabriquées sur mesure. Pour cette raison, des codes génériques sont initialement attribués par défaut à tous vos projets spécifiques. Une fois que vos plans sont validés, un code article en accord avec ceux-ci vous est ensuite communiqué.

Les pictogrammes des véhicules représentés dans ce catalogue le sont à titre indicatif.

Pour s'assurer de la compatibilité d'un équipement d'attelage du convoi auquel il est destiné, vérifiez les caractéristiques des véhicules à équiper ou à défaut demandez conseil à TRAXION.

Il est impératif que tous nos produits soient montés et utilisés en stricte conformité avec les règles en vigueur. La responsabilité du montage et de l'utilisation incombent respectivement au monteur et à l'utilisateur. Nous vous encourageons à consulter les instructions de montage, d'utilisation et d'entretien, disponibles sur demande, pour garantir une utilisation adéquate et sécurisée de nos produits.

01

CROCHETS

CROCHET MIXTE COMPACT 14
CROCHET MIXTE CONFORT 16
CROCHET BOULE 18
ADAPTATEUR PLAQUE D'ADAPTATION 20
ADAPTATEUR SUPPORT UNIVERSEL DE DÉPORT 24
CROC TOURNANT 28
CROC FIXE 29
CROCHET CHARIOT ÉLÉVATEUR 30
CROCHET DIN40 FIXE AUTOMATIQUE 32
CROCHET BNA TRAXION 34
CROCHET DIN50 42
CROCHET DIN40 48
CHAPE DE REMORQUAGE 52
ATTELAGE SPHÉRIQUE À ROTULE 54
ATTELAGE OTAN 56
ATTELAGE DIN50 CONVOIS EXCEPTIONNELS 58
GABARITS DE CONTÔLE 60

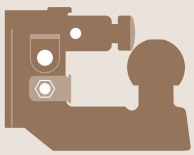

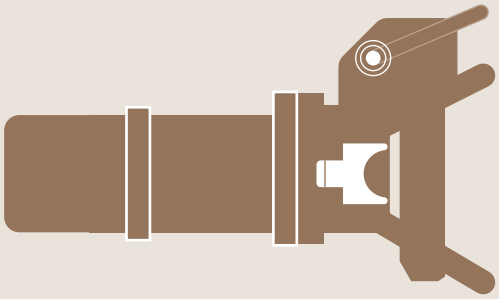

CROCHET MIXTE **COMPACT**

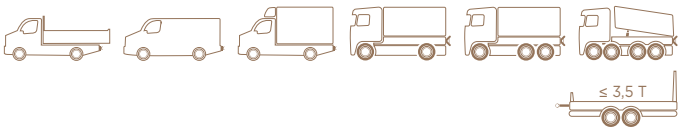

MADE IN Traxion

HOMOLOGUÉ R55



MODÈLE DOUBLE ENTRAXE



DOUBLE ENTRAXE
83 x 56 + 90 MM



ENTRAXE
90 x 40 MM



ILLUSTRATION AVEC SUPPORT CAMÉRA



POUR TÊTE DE LAPIN ET ANNEAUX BNA



EN POSITION OUVERTE

DESCRIPTIF

- **Conception & design innovants :** un concentré de sécurité, compacité et praticité
- **Format ultra-compact :** pas d'interférence avec les portes arrière de fourgons tôlées, ne masque pas la plaque de police
- **Pas de goupille !** Ne la perdez plus : la sécurité est intégrée dans le crochet
- **Mécanisme protégé** des poussières, sable et gravier
- **Intégration facile** avec marchepied classique
- **Sécurisation** de la remorque par cadenas en option
- **Pour tracter des remorques jusqu'à 3,5 T**
- **Deux entraxes disponibles en standard :**
  - 83 × 56 mm + 2 trous Ø90 mm = double entraxe sur la même platine
  - 90 × 40 mm
- **Finition cataphorèse noire** : résistance maximale à la corrosion
- **Homologation** pour véhicules de MMTA(1) jusqu'à 48 T
- **Option :** support de caméra

(1) masse maximale techniquement admissible (cf. CoC)

Désignation	T220 75 00	T220 75 40
Entraxe (mm)	83 x 56 2 trous 90	90 x 40
Fermeture	Manuelle	Manuelle
D / Dc (kN)	32	32
S (kg)	390	390
Poids (kg)	3,8	3,8
Classe	A, S	A, S

Options	Code article
Kit visserie 83 x 56	**T520 75 56**
Kit visserie 90 x 40	**T520 75 40**
Kit visserie 90	**T520 75 90**
Cadenas	**T524 75 90**

01

DIMENSIONS D'IMPLANTATION

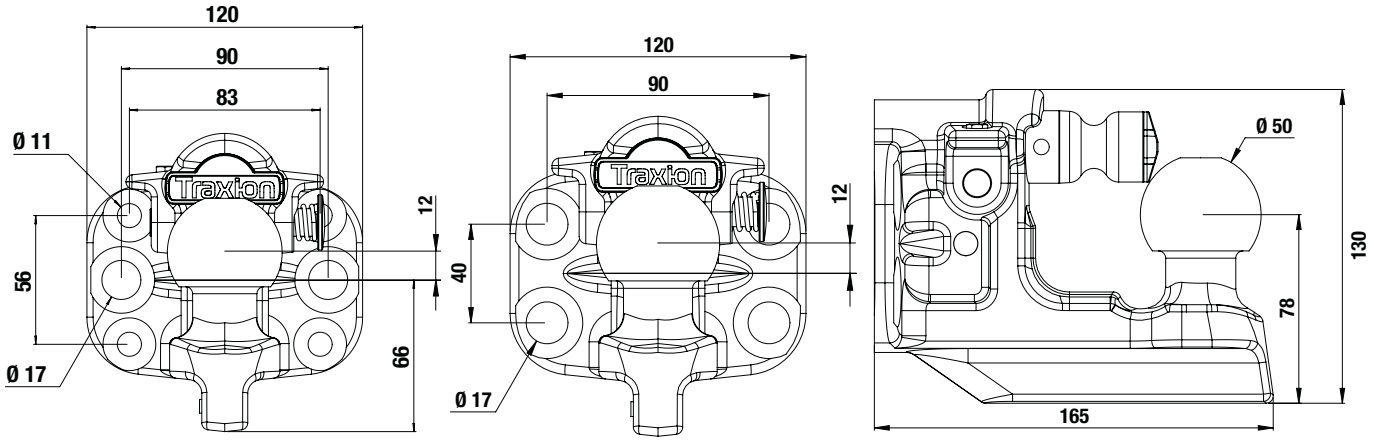

T220 75 00

T220 75 40





PIÈCES DÉTACHÉES

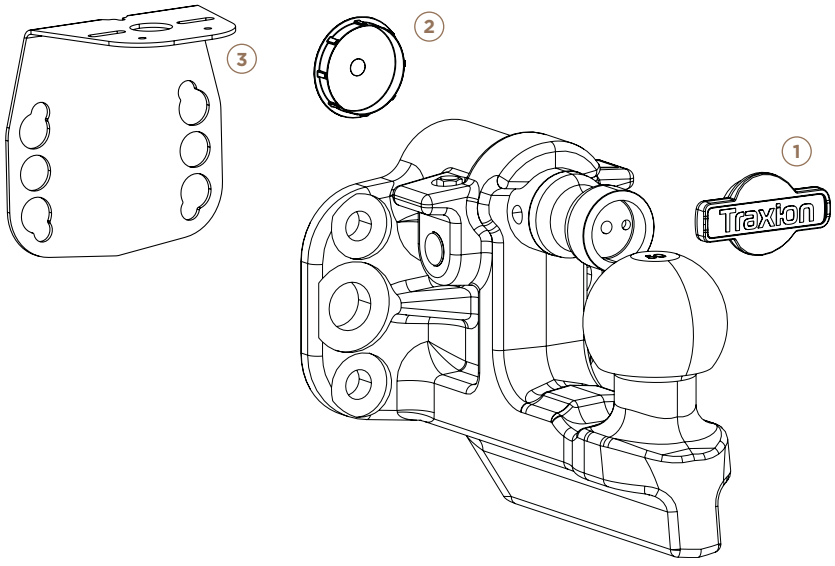

		Code article
1	Préhenseur	T160 75 70
2	Bouchon	T160 75 72
3	Platine et support caméra	T524 48 00



CROCHET MIXTE **CONFORT**

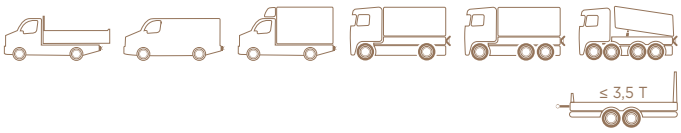



MODÈLE DOUBLE ENTRAXE

MADE IN Traxion

HOMOLOGUÉ R55



DOUBLE ENTRAXE
83 x 56 + 90 MM



ENTRAXE
90 x 40 MM



OPTION
SUPPORT CAMÉRA



POUR TÊTE DE LAPIN
ET ANNEAUX BNA



EN POSITION
OUVERTE

DESCRIPTIF

- **Avec absorbeur de chocs :** diminution des à-coups de la remorque avec anneau BNA pour un meilleur confort de conduite
- **Bouton poussoir** pour verrouillage assisté sans effort
- **Conception & design innovants :** un concentré de sécurité, compacité et praticité
- **Format ultra-compact :** pas d'interférence avec les portes arrière de fourgons tôlées, ne masque pas la plaque de police
- **Pas de goupille !** Ne la perdez plus : la sécurité est intégrée dans le crochet
- **Mécanisme protégé** des poussières, sable et gravier
- **Intégration facile** avec marchepied classique
- **Sécurisation** de la remorque par cadenas en option
- **Pour tracter des remorques jusqu'à 3,5 T**
- **Deux entraxes disponibles en standard :**
  - 83 × 56 mm + 2 trous Ø90 mm = double entraxe sur la même platine
  - 90 × 40 mm
- **Finition cataphorèse noire** : résistance maximale à la corrosion
- **Homologation** pour véhicules de MMTA[1] jusqu'à 48 T
- **Option :** support de caméra

(1) masse maximale techniquement admissible (cf. CoC)

VIDÉO

Désignation	T220 76 08	T220 76 48
Entraxe (mm)	83 x 56 2 trous 90	90 x 40
Fermeture	Assistée	Assistée
Absorbeur de chocs	Oui	Oui
D / Dc (kN)	32	32
S (kg)	390	390
Poids (kg)	3,8	3,8
Classe	A, S	A, S

Options	Code article
Kit visserie 83 x 56	**T520 75 56**
Kit visserie 90 x 40	**T520 75 40**
Kit visserie 90	**T520 75 90**
Cadenas	**T524 75 90**

01

DIMENSIONS D'IMPLANTATION

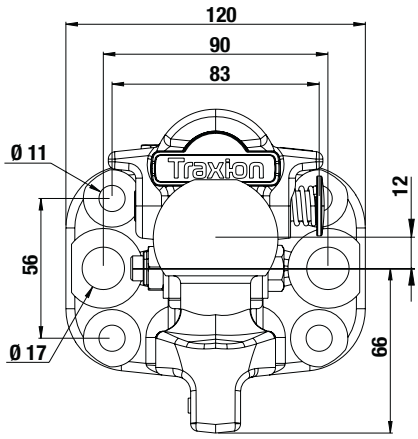

T220 76 08

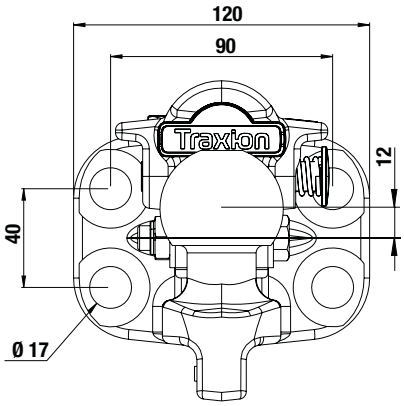

T220 76 48

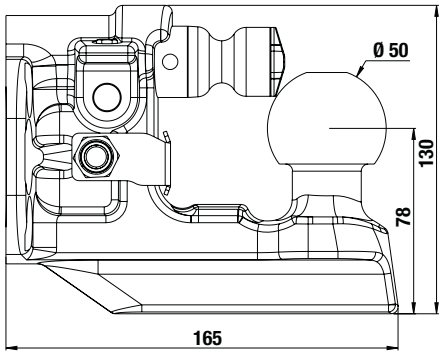





PIÈCES DÉTACHÉES

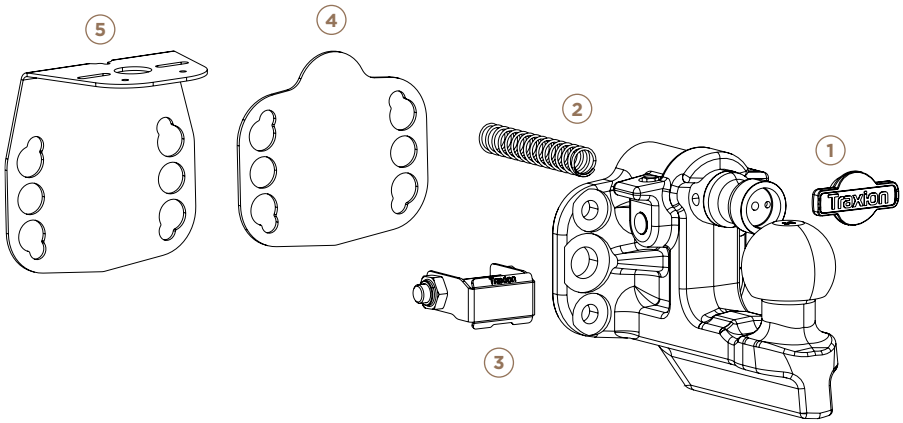

		Code article
1	Préhenseur	T160 75 70
2	Ressort	T160 75 71
3	Absorbeur de chocs	T160 75 85
4	Platine de recouvrement	T160 75 80
5	Platine et support caméra	T524 48 00



CROCHET
BOULE

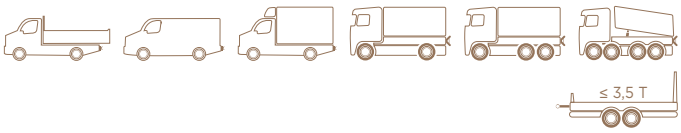

MADE IN Traxion

HOMOLOGUÉ R55

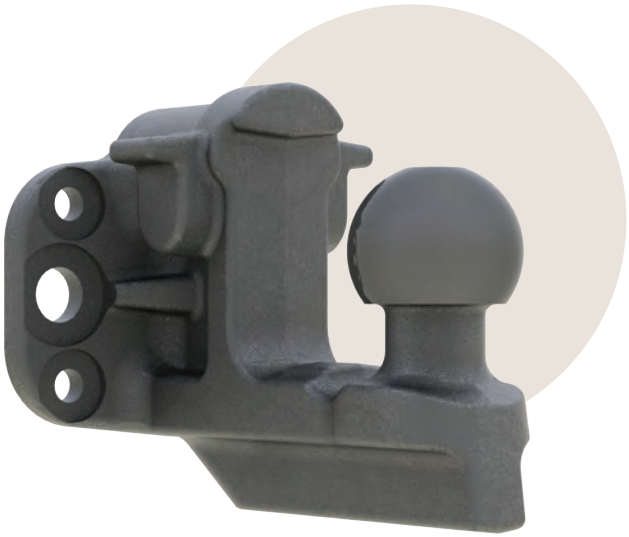

NOUVEAU



DOUBLE ENTRAXE
83 x 56 + 90 MM

DESCRIPTIF

- Design innovant
- Pour remorques de max 3.5 T.
- Avec entraxes: 83 x 56 mm et 2 trous de 90 mm
- Finition cataphorèse noire
- Homologué pour MMTA(1) porteur jusqu'à 48 T

(1) masse maximale techniquement admissible (cf. CoC)

Désignation	T205 75 00
Entraxe (mm)	83 x 56 2 trous 90
D / Dc (kN)	32
S (kg)	390
Poids (kg)	4,2
Classe	A

Options	Code article
Kit visserie 83x56	**T520 75 56**
Kit visserie 90	**T520 75 90**

DIMENSIONS D'IMPLANTATION

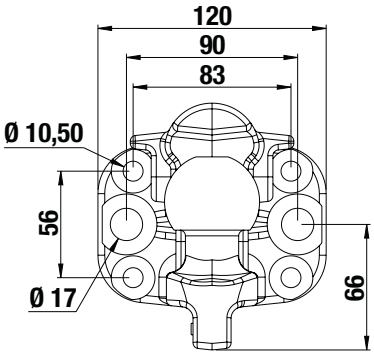

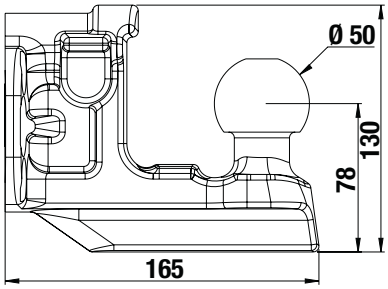


Traxion


MORLAND


Traxion


Traxion
Traxion









ADAPTATEUR
PLAQUE D'ADAPTATION
POUR TRAVERSE FIN DE CHASSIS AVEC CROCHET MIXTE CONFORT

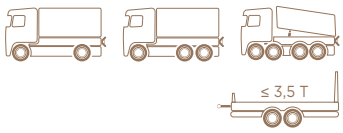

MADE IN Traxion

HOMOLOGUÉ R55

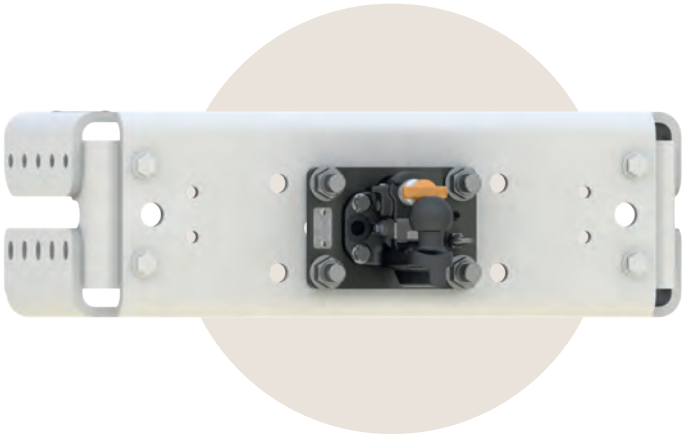

ILLUSTRATION T580 21 60



OPTION
SUPPORT CAMERA
T524 48 00

DESCRIPTIF

- Dispositif homologué R55
- Pour tracter des remorques jusqu'à 3,5 T
- Crochet mixte confort à verrouillage assisté monté d'usine
- A monter sur traverses de fin de châssis d'entraxes :
  - 120 x 55 mm
  - 140 x 80 mm
  - 160 x 100 mm
- Finition cataphorèse noire
- Anneau de sécurité pour remorques à freins à inertie
- Fourni avec visserie pour montage rapide sur véhicule neuf ou en post-équipement

Code article	T580 21 20	T580 21 40	T580 21 60
Entraxe de traverse (mm)	120 x 55	140 x 80	160 x 100
D (kN)		32	
Dc (kN)		32	
S (kg)		390	
Poids (kg)	5,9	6,5	8,3

01

DIMENSIONS D'IMPLANTATION

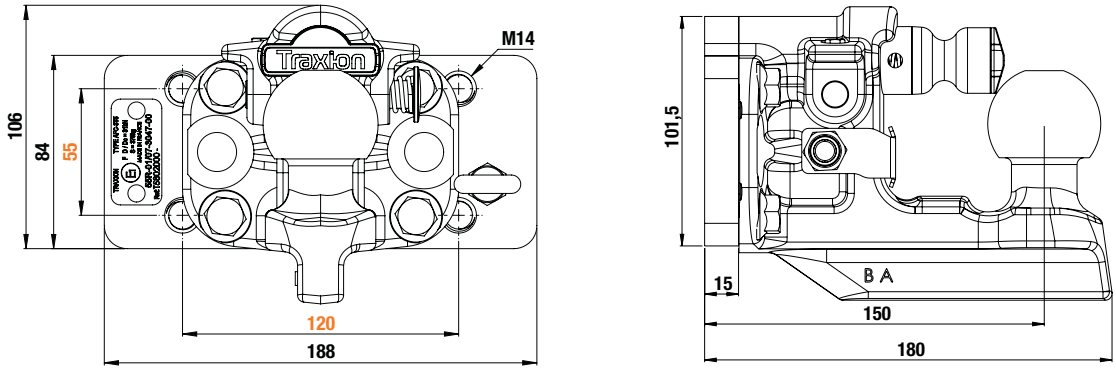

T580 21 20

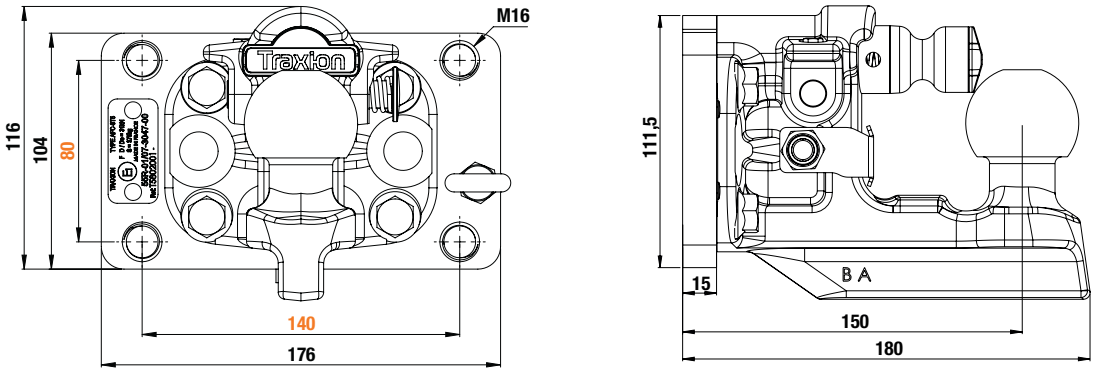

T580 21 40

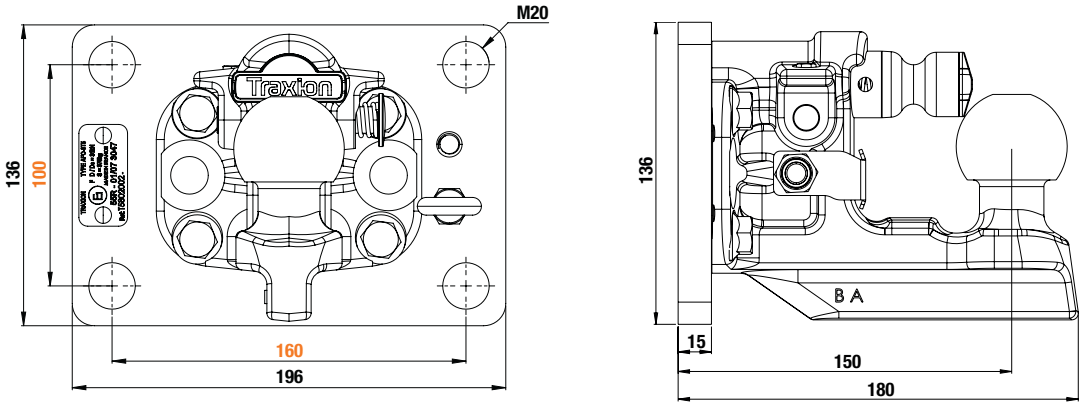

T580 21 60

ADAPTATEUR
PLAQUE D'ADAPTATION
POUR TRAVERSE FIN DE CHASSIS AVEC CROCHET BOULE

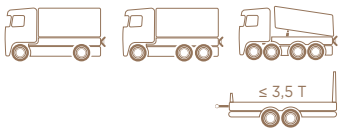

MADE IN Traxion

HOMOLOGUÉ R55

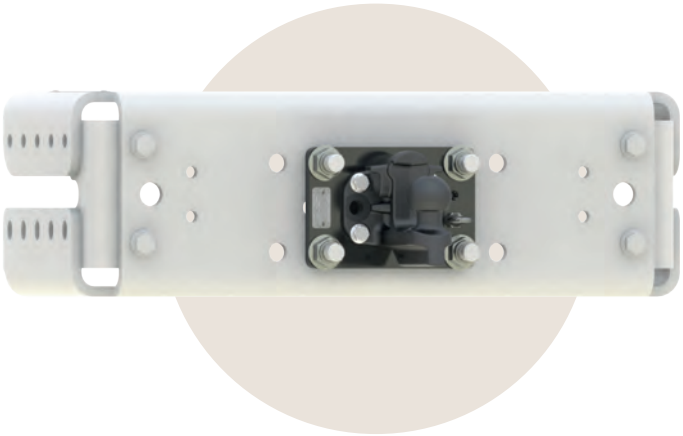



OPTION
SUPPORT CAMERA
T5244800

NOUVEAU

DESCRIPTIF

- Dispositif homologué R55
- Pour tracter des remorques jusqu'à 3,5 T
- Crochet mixte confort à verrouillage assisté monté d'usine
- A monter sur traverses de fin de châssis d'entraxes :
  - 120 x 55 mm
  - 140 x 80 mm
  - 160 x 100 mm
- Finition cataphorèse noire
- Anneau de sécurité pour remorques à freins à inertie
- Fourni avec visserie pour montage rapide sur véhicule neuf ou en post-équipement

Code article	T5802125	T5802145	T5802165
Entraxe de traverse (mm)	120 x 55	140 x 80	160 x 100
D (kN)		32	
Dc (kN)		32	
S (kg)		390	
Poids (kg)	5,9	6,5	8,3

DIMENSIONS D'IMPLANTATION

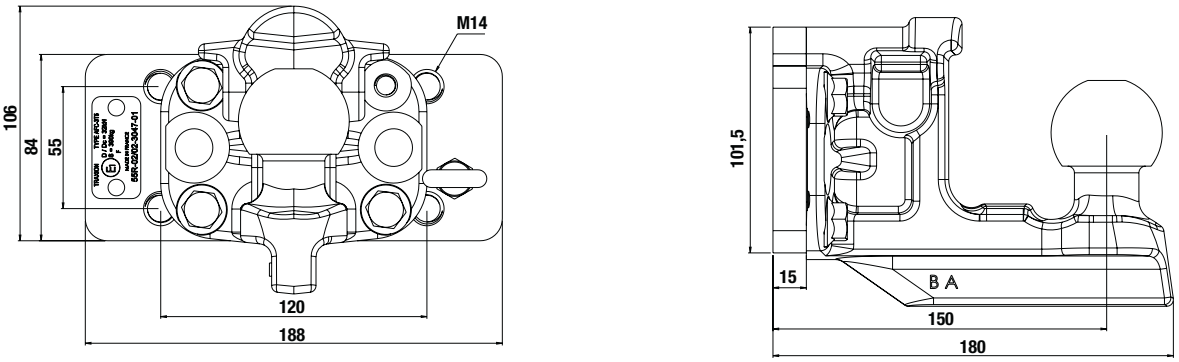

T580 2125

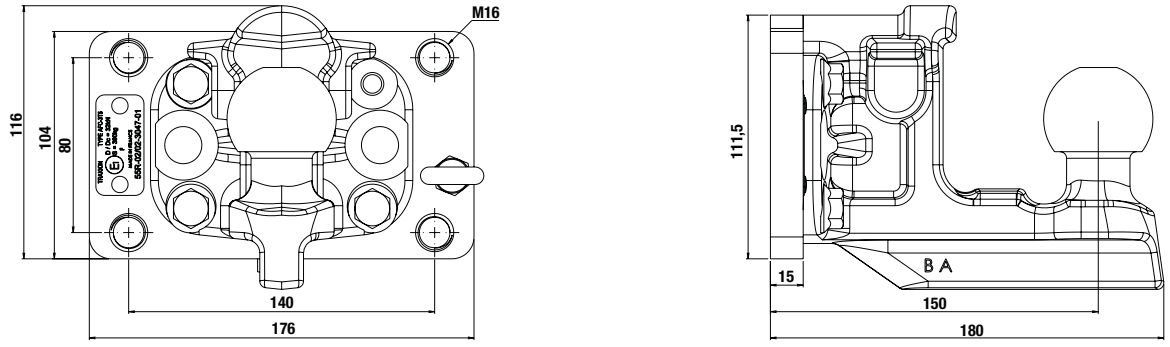

T580 2145

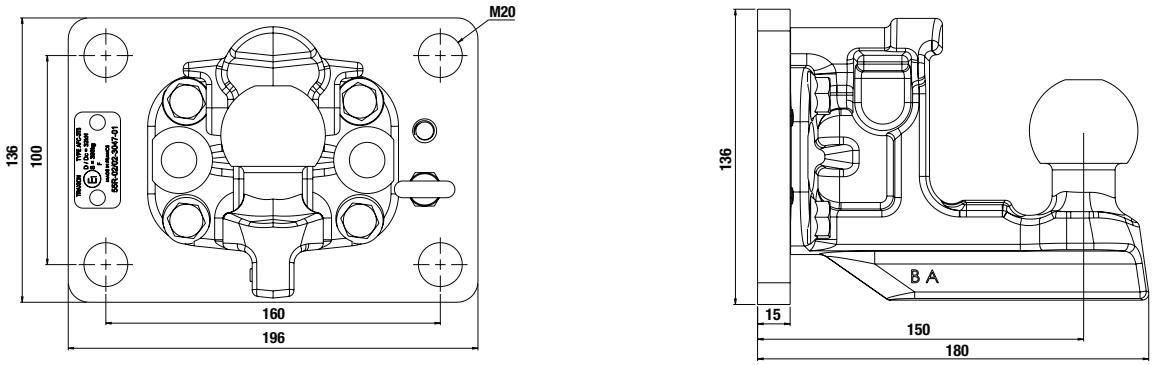

T580 2165

ADAPTATEUR
SUPPORT UNIVERSEL DE DÉPORT
POUR TRAVERSE FIN DE CHASSIS AVEC CROCHET MIXTE CONFORT

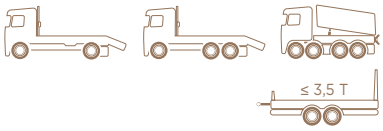

MADE IN Traxion

HOMOLOGUÉ R55 BREVETÉ





OPTION
SUPPORT CAMÉRA
T5244800



EXEMPLE
INCLINÉ

DESCRIPTIF

- Support 2 en 1 : inclinable + déport arrière
- Permet un déport du crochet mixte de 129 mm
- Support multi-positions de 0°, 15°, 22,5° et 30°
- A monter sur traverses de fin de châssis d'origine constructeur
- Compatible avec véhicules plateau à pans coupés
- 3 en 1 : montage sur traverses d'entraxes :
  - 120 x 55
  - 140 x 80
  - 160 x 100 mm
- Finition cataphorèse
- Fourni avec :
  - crochet mixte confort
  - anneau de sécurité pour remorques à freins à inertie

Code article	T5802110
Entraxe de traverse (mm)	120 x 55 140 x 80 160 x 100
D (kN)	32
Dc (kN)	32
S (kg)	390
Poids (kg)	15,8

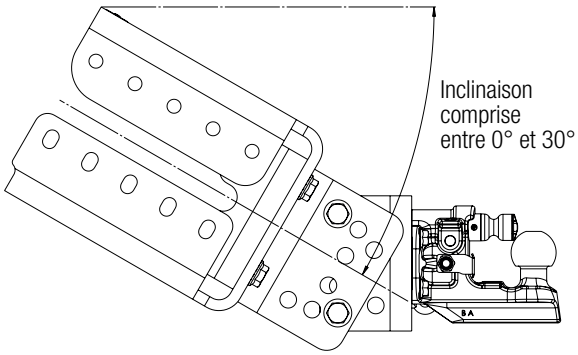

DIMENSIONS D'IMPLANTATION

COMPATIBLE TOUTES TRAVERSES D'ENTRAXES
120 x 55 / 140 x 80 / 160 x 100 (SUPPORT VU DE DOS)
SCHÉMAS DE MONTAGE À RESPECTER SELON L'HOMOLOGATION

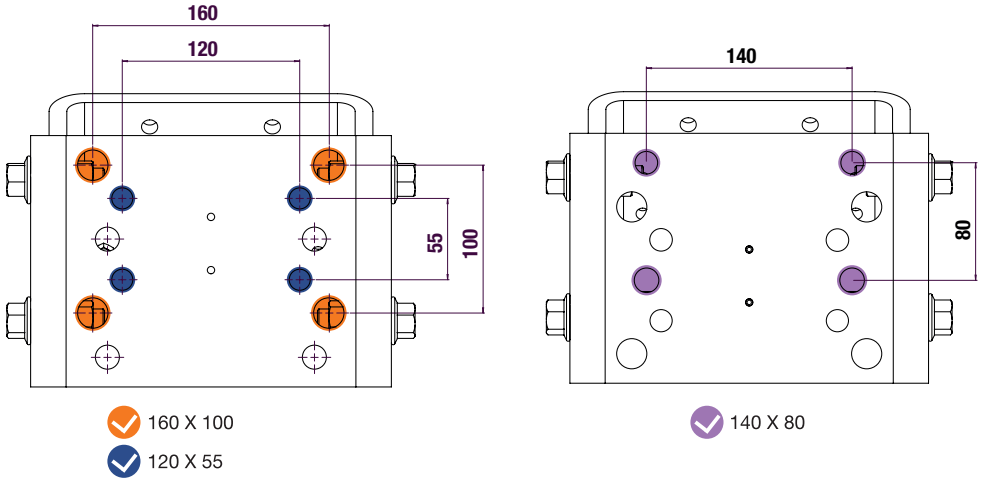

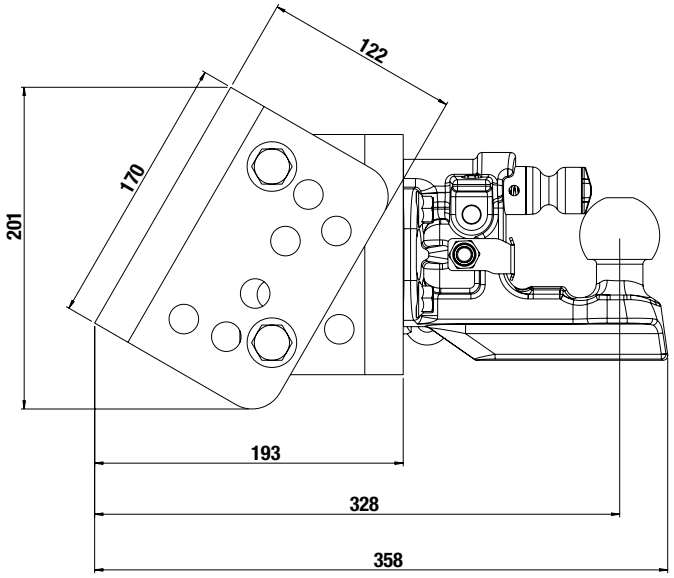

SUPPORT INCLINABLE

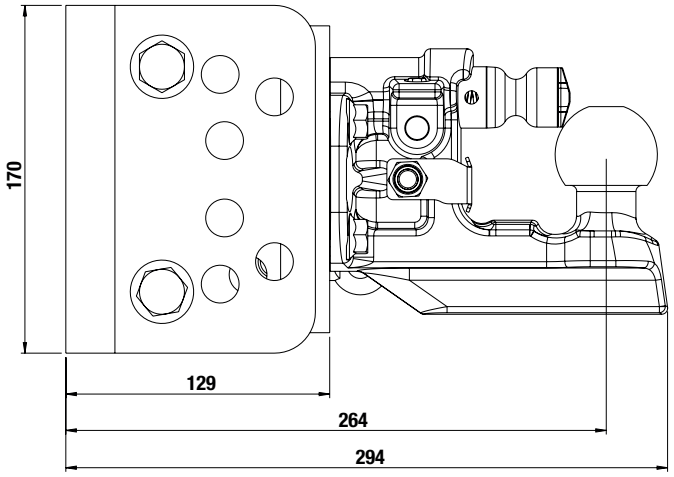

SUPPORT MONTÉ VERTICAL

ADAPTATEUR
SUPPORT UNIVERSEL DE DÉPORT
POUR TRAVERSE FIN DE CHASSIS AVEC CROCHET BOULE OU CROC FIXE



MADE IN Traxion

HOMOLOGUÉ R55 BREVETÉ

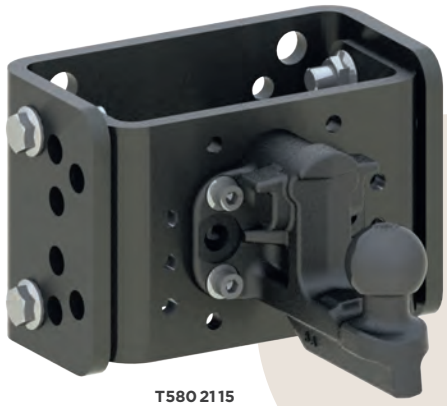

T580 2115



EXEMPLE INCLINÉ



T580 2168



EXEMPLE INCLINÉ

DESCRIPTIF

- Support 2 en 1 : inclinable + déport arrière
- Permet un déport du crochet mixte de 129 mm
- Support inclinable multi-positions à 0°, 15°, 22.5° et 30° compatible pour véhicules à pans coupés
- A monter sur traverses d'origines
- Compatible avec véhicules plateau à pans coupés
- 3 en 1 : 1 montage sur traverses d'entraxes:
  - 120 x 55
  - 140 x 80
  - 160 x 100 mm
- Finition cataphorèse
- Fourni avec :
  - crochet boule / croc fixe
  - anneau de sécurité pour remorques à freins à inertie

Code article	T580 2115	T580 2168
Entraxe de traverse (mm)	120 x 55 140 x 80 160 x 100	
D (kN)	32	31
Dc (kN)	32	31
S (kg)	390	340
Poids (kg)	15,8	17,5

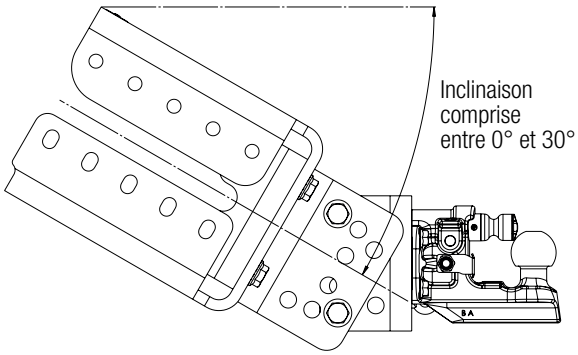

DIMENSIONS D'IMPLANTATION

COMPATIBLE TOUTES TRAVERSES D'ENTRAXES
120 x 55 / 140 x 80 / 160 x 100 (SUPPORT VU DE DOS)
SCHÉMAS DE MONTAGE À RESPECTER SELON L'HOMOLOGATION

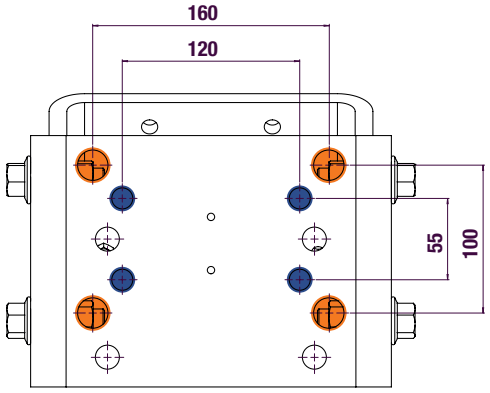

160 X 100
120 X 55

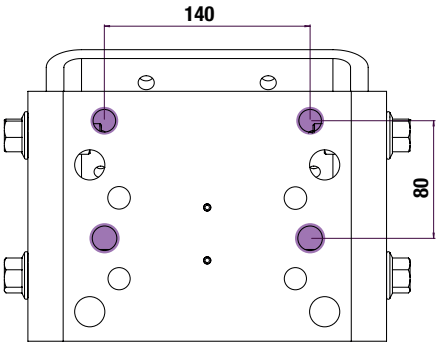

140 X 80

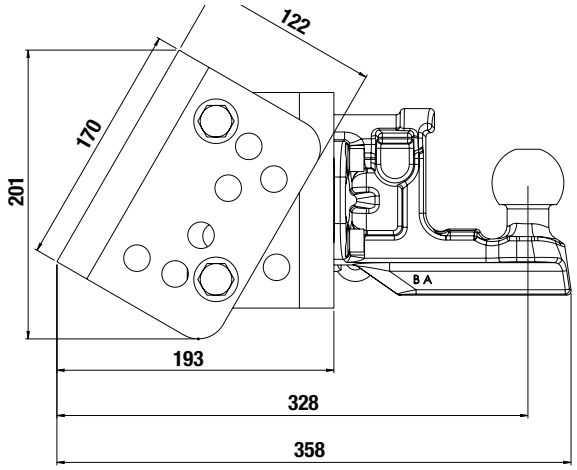

SUPPORT INCLINABLE

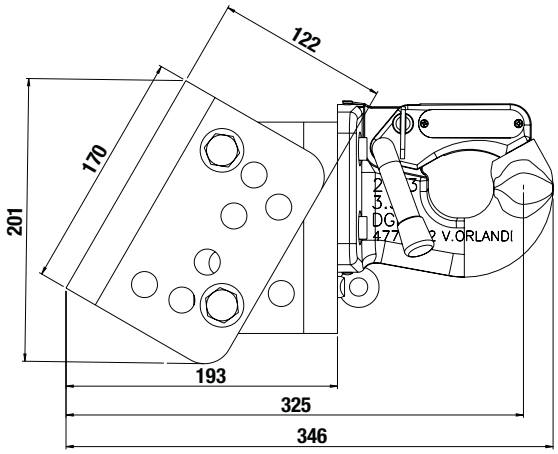

SUPPORT INCLINABLE

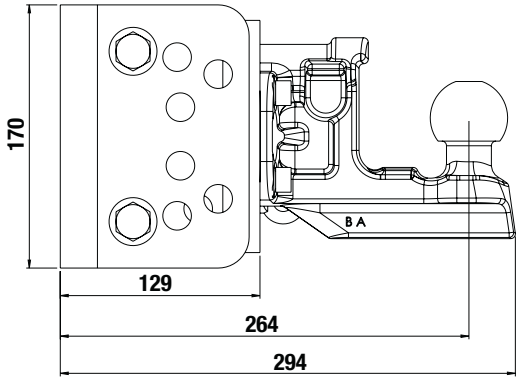

SUPPORT MONTÉ VERTICAL

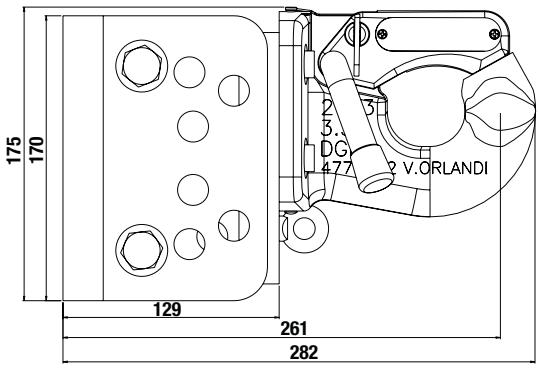

SUPPORT MONTÉ VERTICAL

T580 2115

T580 2168

CROC
TOURNANT

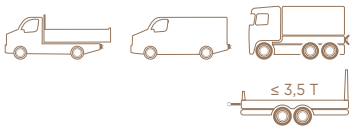

HOMOLOGUÉ R55

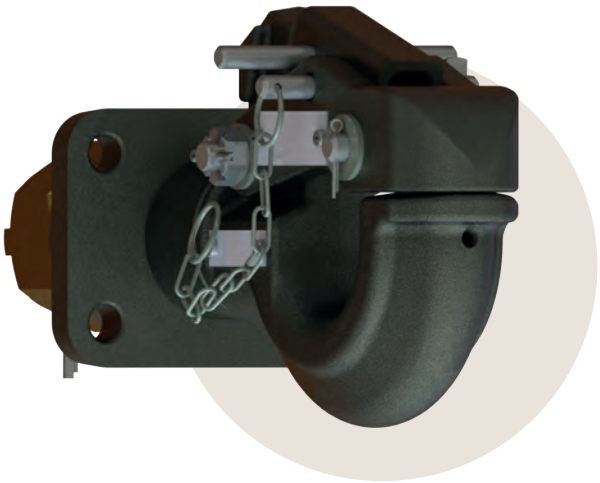



POUR ANNEAUX FIXES
BNA ET OTAN

DESCRIPTIF

- Crochet militaire ou pour véhicules 4x4
- Goupille à balancier pour une ouverture simple et une fermeture sécurisante
- Simple, fiable et résistant
- Crochet tournant traversant Ø 54 mm
- Dispositif pour montage sur platine d'entraxe 83 x 56 mm

Code article	T276 57 61
Type	UN761
Entraxe (mm)	83 x 56
D (kN)	27
Dc (kN)	21
V (kN)	15
S (kg)	350
Poids (kg)	7,5
Classe	K3

DIMENSIONS D'IMPLANTATION

Option	Code article
Kit visserie 83 x 56	T520 75 56

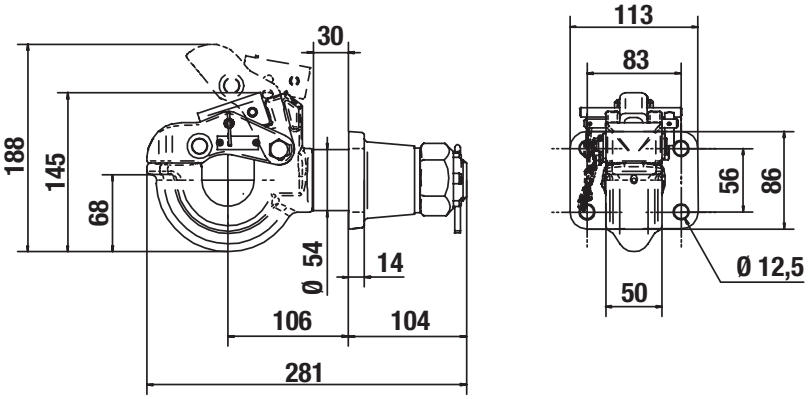

CROC FIXE

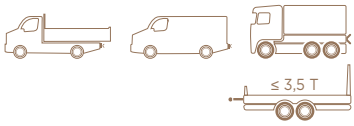

01

HOMOLOGUÉ R55





POUR ANNEAUX BNA ET OTAN

DESCRIPTIF

- Pour porteurs jusqu'à 32 T. et remorques 3,5 T. max
- Croc fixe pour anneaux toriques BNA 42 x 68 ou OTAN 41 x 76
- Goupille à balancier pour une ouverture simple et une fermeture sécurisante
- Simple, fiable et résistant
- Dispositif pour montage avec entraxe 83 x 56 ou 120 x 55 mm

Code article	T276 15 10	T276 15 40
Type	ULPYO	
Entraxe (mm)	83 x 56	120 x 55
D (kN)	31	
Dc (kN)	31	
S (kg)	340	
Poids (kg)	5,5	
Classe	S	

DIMENSIONS D'IMPLANTATION

Modèle	A (mm)	B (mm)	C (mm)	D (mm)	E (mm)	F (mm)
T276 15 10	83	56	11	150	119	122,5
T276 15 40	120	55	15			

Options	Code article
Kit visserie 83 x 56	T520 75 56
Kit visserie 120 x 55	T152 01 30

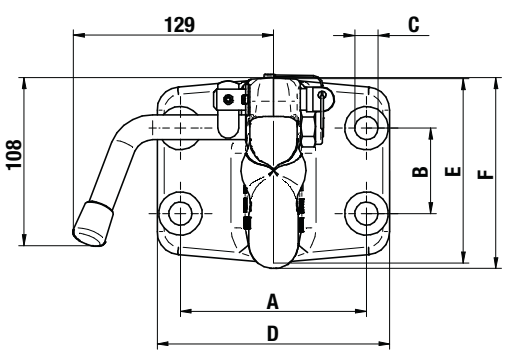

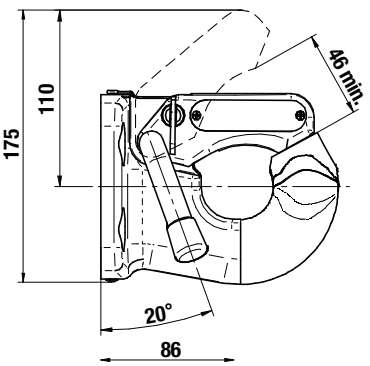

CROCHET
CHARIOT ÉLÉVATEUR

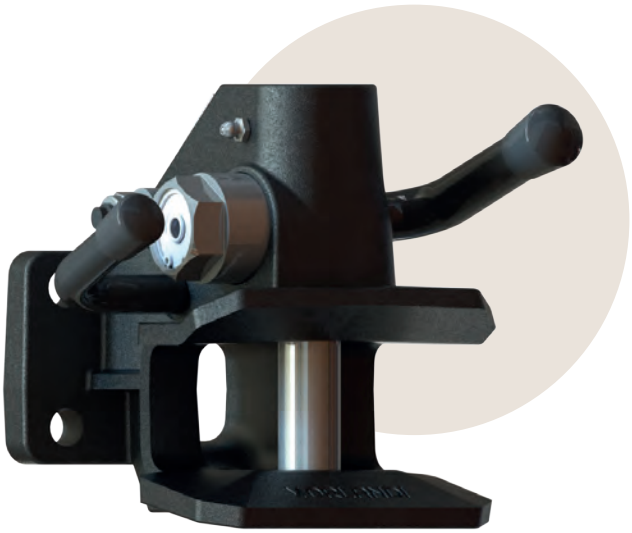

* HOMOLOGUÉ R55



POUR ANNEAUX
DIN8454 & DIN74054
RÉF. T5102040



OPTION
DISPOSITIF
D'OUVERTURE
DÉPORTÉE À CÂBLE

DESCRIPTIF

- Une gamme complète pour utilisation en milieu industriel et routier
- Verrouillage entièrement automatique au passage de l'anneau
- Ouverture manuelle ou à câble
- Pour plus de sécurité, dispositif d'ouverture à distance sans descendre du chariot
- Facile à monter, simple à utiliser, sans entretien
- Montage sur platines d'entraxes 120 x 55 et 130 x 30 mm
- Broche de diamètre 25 mm
- Option : ouverture à distance

ATTENTION : Les crochets T2250252, T2250253 et T2250254 doivent être utilisés uniquement sur route privée

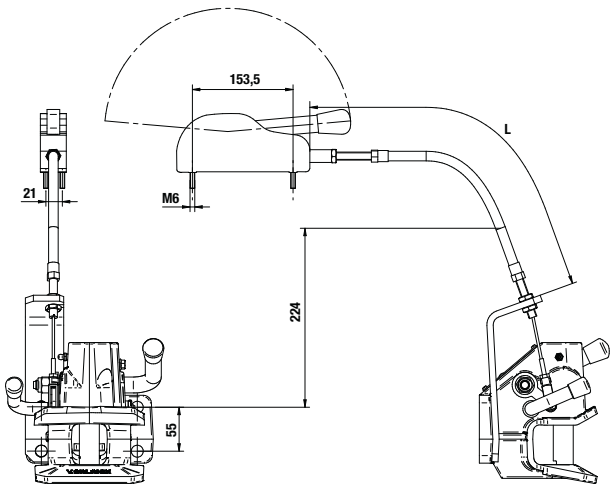

Code article	T225 02 50*	T225 02 51*	T225 02 52
Entraxe (mm)	120 x 55	130 x 30	120 x 55
D (kN)		42	
Dc (kN)	30	30	
S (kg)	250	250	
Poids (kg)	7,5	7,5	7,4
Classe	S	S	S

* HOMOLOGUÉ R55

Code article	T225 02 53	T225 02 54
Entraxe (mm)	130 x 30	120 x 55
D (kN)	42	
Dc (kN)		
S (kg)		
Poids (kg)	7,2	7,2
Classe	S	

Option ouverture à câble	
Long. de câble (mm)	Code article
2500	**T520 25 00**
1500	**T520 15 00**
2000	**T520 20 00**
3000	**T520 30 00**
4000	**T520 40 00**

01

DIMENSIONS D'IMPLANTATION

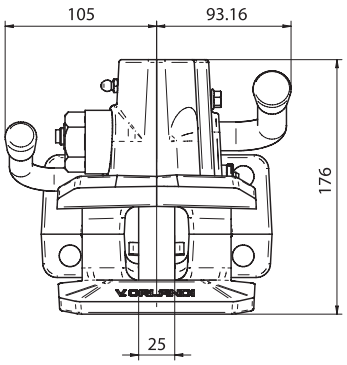

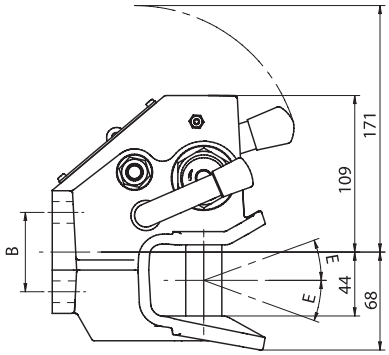

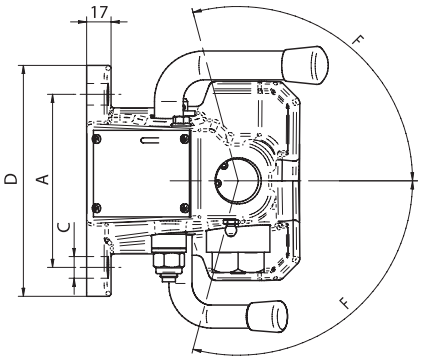

Modèle	A (mm)	B (mm)	C (mm)	D (mm)	E (mm)		F (mm)	
					Anneau DIN8454 (°)	Anneau DIN74054 (°)	Anneau DIN8454 (°)	Anneau DIN74054 (°)
T2250250	120	55	15	160				
T2250251	130	30	14	155				
T2250252	120	55	15	160	+/- 30	+/- 22	105	95
T2250253	130	30	14	155				
T2250254	120	55	15	160				

PIÈCES DÉTACHÉES

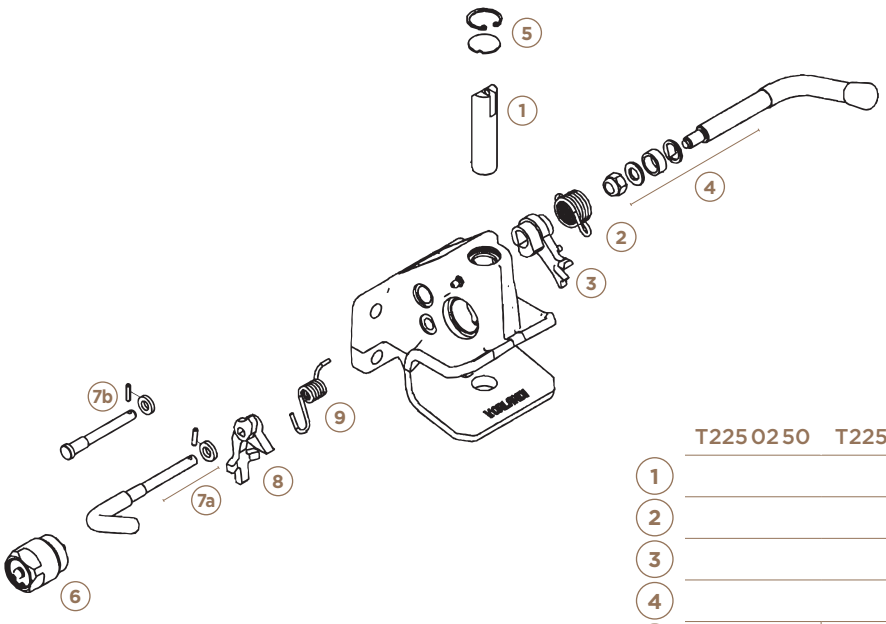

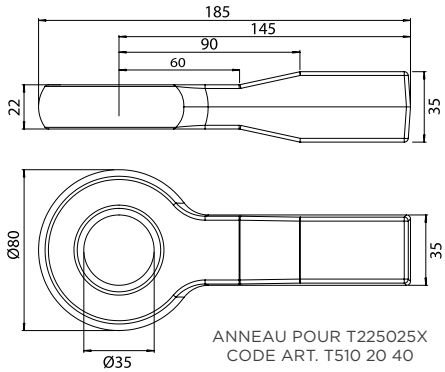

ANNEAU POUR T225025X
CODE ART. T510 20 40

	T2250250	T2250251	T2250252	T2250253	T2250254
1	T1520399				
2	T1520389				
3	T1520390				
4	T1520391				
5	T1520405	T1520405	T1520392		
6	T1520531				
7a	T1520393				
7b					T1520483
8	T1520394				
9	T1520395				

SAV ouverture à câble	
Long. de câble (mm) + poignée intégrée	Code article
1300	T1580101
1500	T1580102

CROCHET DIN40
FIXE AUTOMATIQUE



HOMOLOGUÉ R55





POUR ANNEAUX DIN40

DESCRIPTIF

- Crochet monobloc robuste
- Verrouillage automatique
- Gamme homologuée pour montage sur VUL ou autocars
- Très sécurisant et simple d'utilisation
- Très compact en version poignée basse
- Entretien simplifié avec graisseur

Code article	T238 03 80	T238 03 81	T238 03 82	T238 03 83
Type	GA380		GA382	
Ouverture	Haute	Basse	Haute	Basse
Entraxe (mm)	120 x 55		83 x 56	
D (kN)	30			
Dc (kN)	30			
V (kN)	18			
S (kg)	350			
Poids (kg)	5,8			
Classe	S			

Options	Code article
Kit visserie 83 x 56	**T520 75 56**
Kit visserie 120 x 55	**T152 01 30**

01

DIMENSIONS D'IMPLANTATION

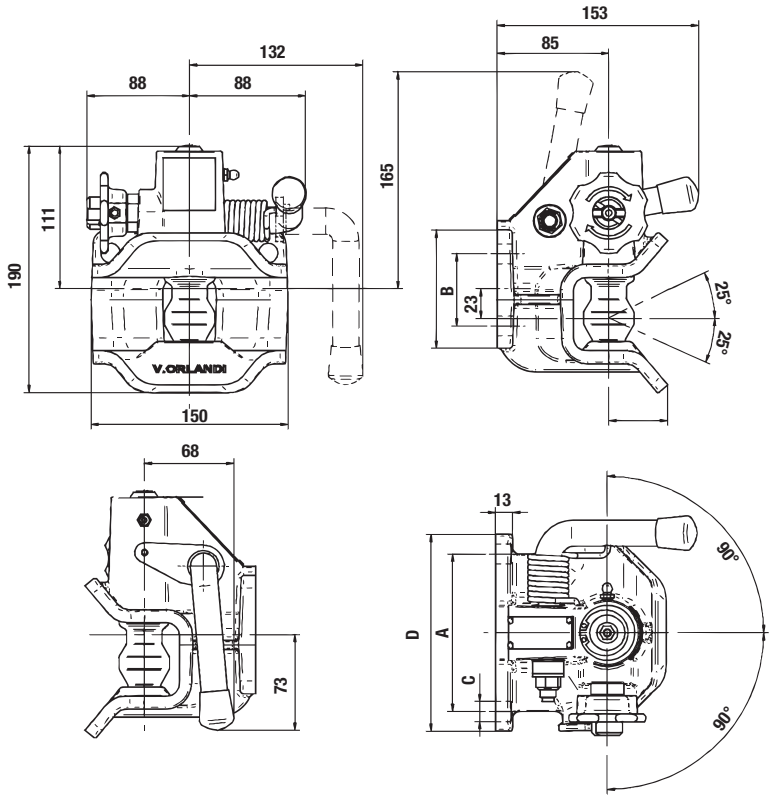

Modèle	A (mm)	B (mm)	C (mm)	D (mm)
T2380380	120	55	15	150
T2380381				
T2380382	83	56	10,5	
T2380383				

PIÈCES DÉTACHÉES

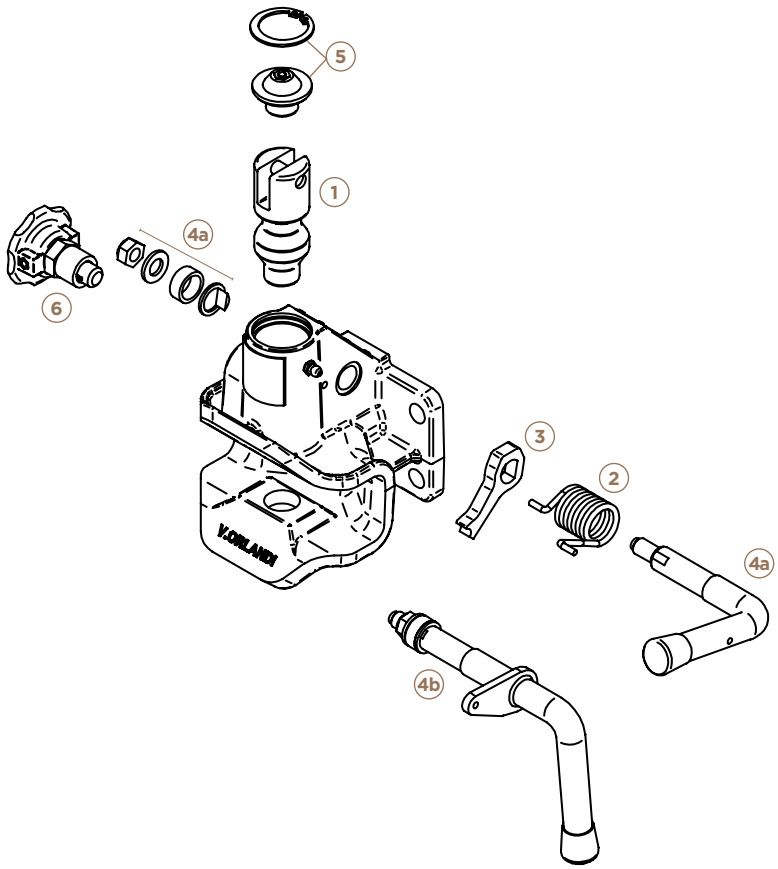

	Code article
1	T1520254
2	T1520255
3	T1520256
4a	T1520257
4b	T1520555
5	T1520258
6	T1520335

CROCHET BNA
TRAXION MANUEL

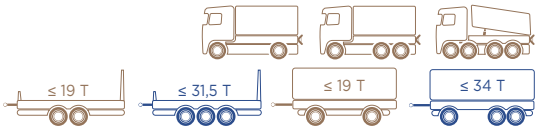

HOMOLOGUÉ R55

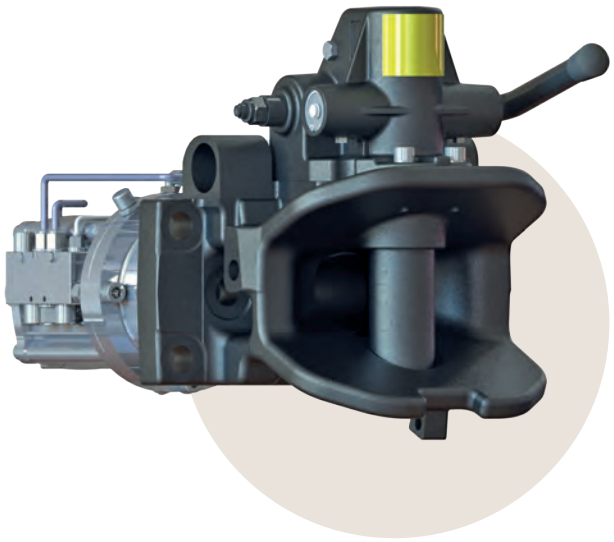

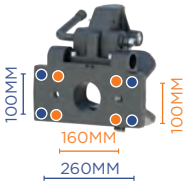

DOUBLE ENTRAXE
160x100 + 260x100
POUR PORTEURS
DAF - DAIMLER TRUCK -
MAN - RENAULT TRUCKS
SCANIA - VOLVO TRUCKS



SIMPLE ENTRAXE
160X100
POUR PORTEURS
DAF
IVECO



PROTECTION
TÊTE D'ATTELAGE



HOUSSE
DE PROTECTION

DESCRIPTIF

- Simple, fiable et robuste
- Confort + sécurité : rattrapage de jeux oléopneumatique (air / huile)
- Compact pour implantations sur bennes et finisher
- Verrouillage automatique
- Platines pour montage sur toutes traverses d'origine
- Entretien simplifié avec graisseurs accessibles
- Témoins de sécurité mécaniques indiquant positions ouverte / fermée
- Fourni avec goujons pour montage en 160 x 100

Options	Code article
Protection tête d'attelage	T524 42 80
Housse Traxion - Plage d'utilisation -30°/+70°C - Bi-couleur orange / noir Fenêtre pour caméra avec rabat de protection	T522 15 50
Kit visserie montage en 260x100 seul	T152 06 45
Entretoise pour montage intérieur sur traverse d'origine MAN	T580 20 80
Entretoise pour montage extérieur sur traverse d'origine DAF	T580 20 90

Code article	T268 12 20	T268 20 10	T268 20 20	T268 20 25	T268 53 20(1)
Type	MV50				MV53
Rattrapage de jeux	Non	Oui			
Ouverture poignée	Basse	Haute	Basse		
Led en cabine	Option				
Entraxe (mm)	160 x 100 **OU** 260 x 100			160 x 100	**ET** 160 x 100 260 x 100
D (kN)	190	200		190	200
Dc (kN)	135	140		135	160
V (kN)	85	90		85	140
S (kg)	1 000				
Poids (kg)	32	55		50	55
Classe	S				

(1) crochet gamme lourde à monter sur traverses TFC-HD

01

DIMENSIONS D'IMPLANTATION

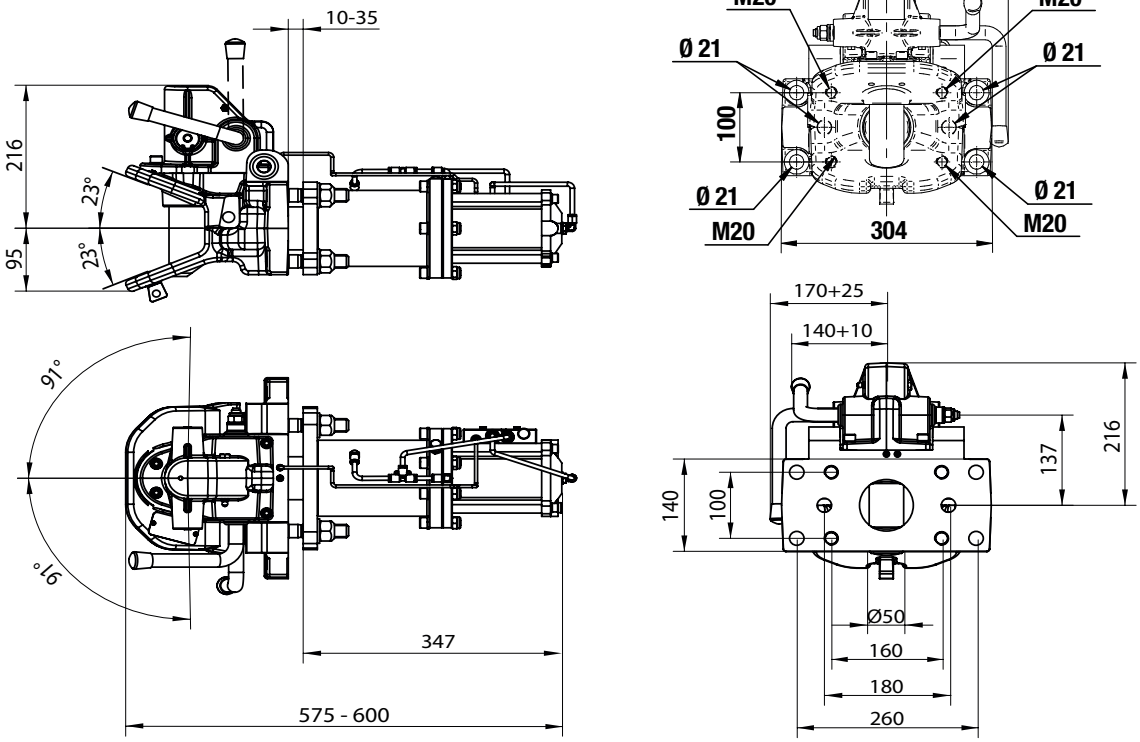

PIÈCES DÉTACHÉES

SAV RATTRAPAGE DE JEUX

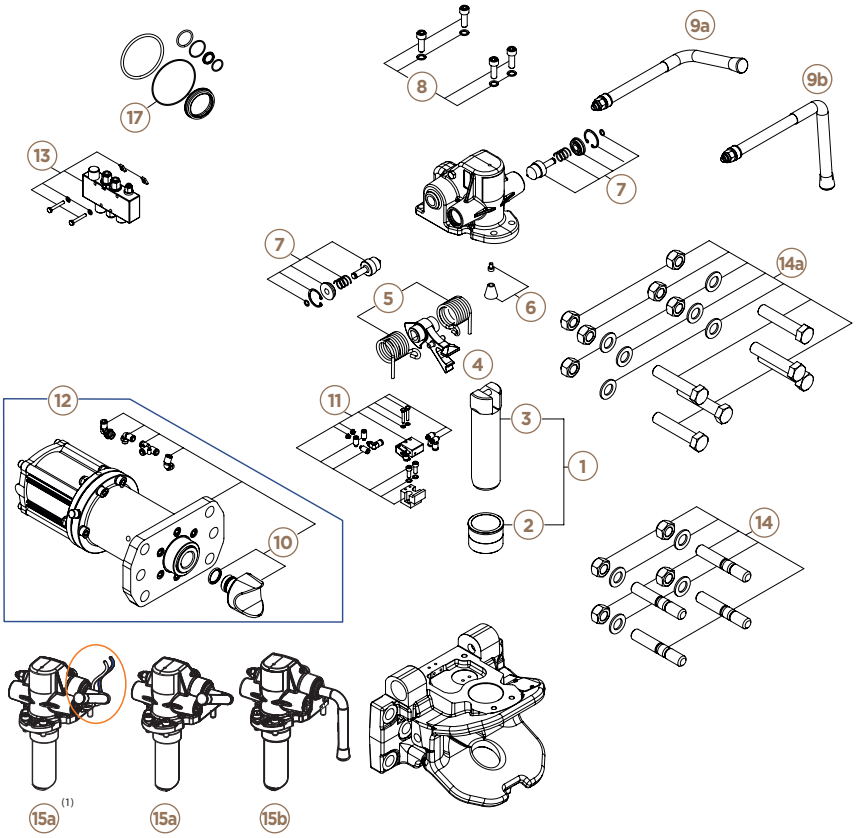

T152 04 61 T152 06 55 T152 06 56

	T268 20 10 (1) T268 20 20 (1) T268 20 25 (1)	T268 12 10	T268 20 10 T268 20 20 T268 20 25 T268 53 20
1	T152 04 54		
2	T152 04 55		
3	T152 04 56		
4	T152 04 58		
5	T152 01 78		
6	T152 00 91		
7	T152 01 81		
8	T152 04 59		T152 06 33
9a	T152 01 86		
9b	T152 05 61		
10	T152 04 60		T152 04 60
11	T152 04 62		T152 06 37
12	T152 06 38		
13	T152 06 39		
14	T152 05 06		
14a (2)			T152 06 45
15a	T152 04 61		T152 06 55
15b	T152 04 70		T152 06 56
17			T152 07 40

(1) en production jusqu'en 12/2015
(2) visserie comprise uniquement pour le T268 53 20

CROCHET BNA
TRAXION BAVETTE

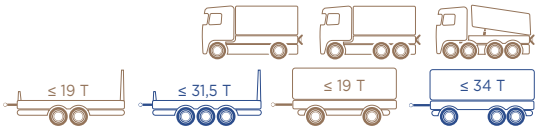



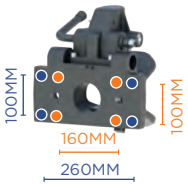

DOUBLE ENTRAXE
160x100 + 260x100
POUR PORTEURS
DAF - DAIMLER TRUCK - MAN - RENAULT TRUCKS SCANIA - VOLVO TRUCKS



SIMPLE ENTRAXE
160X100
POUR PORTEURS
SANS PLATINE T580 20 90
IVECO

HOMOLOGUÉ **R55**



PROTECTION
TÊTE D'ATTELAGE



HOUSSE
DE PROTECTION

DESCRIPTIF

- Simple, fiable et robuste
- Confort + sécurité : rattrapage de jeux oléopneumatique (air / huile)
- Compact pour implantations sur bennes et finisher
- Bavette longue avec prédécoupe pour modèle court
- Entièrement automatique pour la sécurité
- Platines pour montage sur toutes traverses d'origine
- Entretien simplifié avec graisseurs accessibles
- Témoins de sécurité mécaniques indiquant positions ouverte / fermée
- Fourni avec goujons pour montage en 160 x 100

Options	Code article
Protection tête d'attelage	**T524 42 80**
Housse Traxion bavette Plage d'utilisation -30°/+70°C Bi-couleur orange / noir - Fenêtre pour caméra avec rabat de protection	**T522 15 80**
Kit visserie montage en 260 x 100 seul	**T152 06 45**
Entretoise pour montage intérieur sur traverse d'origine MAN	**T580 20 80**
Entretoise pour montage extérieur sur traverse d'origine DAF	**T580 20 90**

Code article	T268 50 10	T268 50 20	T268 50 25	T268 55 10(1)	T268 55 20(1)
Type	MV50			MV53	
Rattrapage de jeux	Oui				
Ouverture poignée	Haute	Basse		Haute	Basse
Led en cabine	Option				
Entraxe (mm)	160 x 100 **OU** 260 x 100		160 x 100	160 x 100 **ET** 260 x 100	
D (kN)	190	200	190	200	
Dc (kN)	135	140	135	160	
V (kN)	85	90	85	140	
S (kg)	1 000				
Poids (kg)	65				
Classe	S				

(1) crochet gamme lourde à monter sur traverses TFC-HD

01

DIMENSIONS D'IMPLANTATION

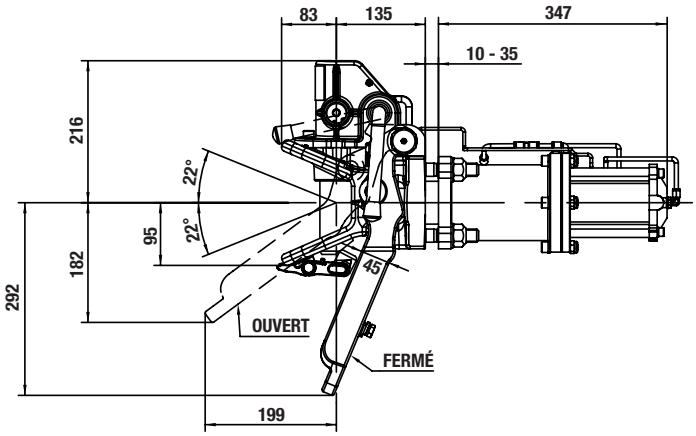

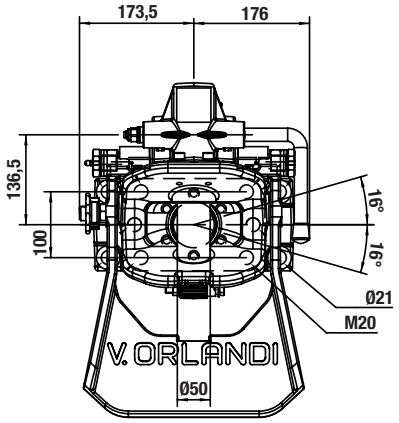

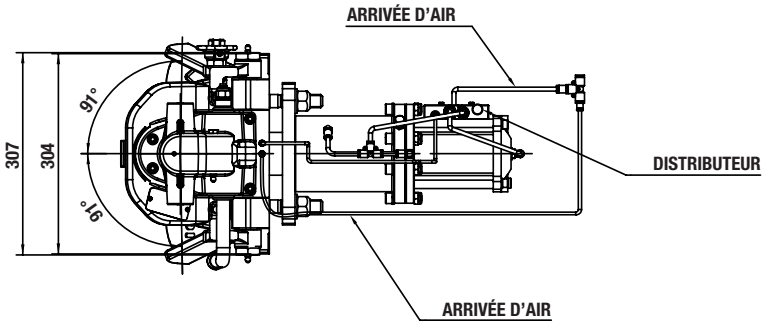

PIÈCES DÉTACHÉES

SAV RATTRAPAGE DE JEUX

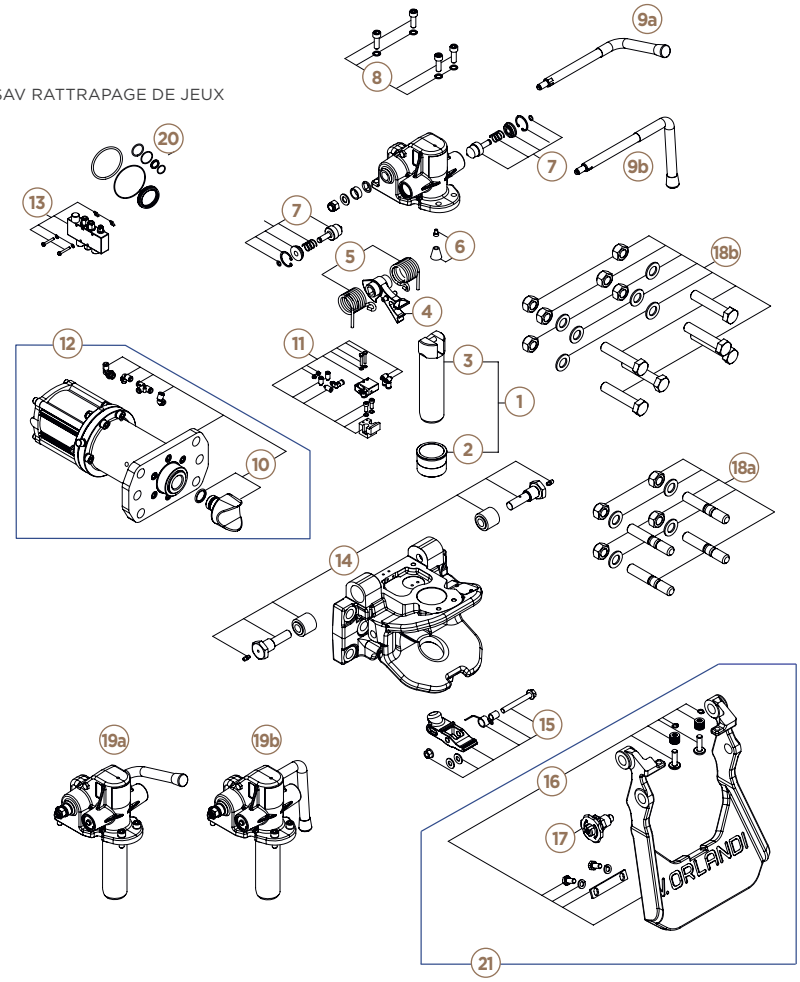

	Code article		Code article
1	T152 04 54	12	T152 06 38
2	T152 04 55	13	T152 06 39
3	T152 04 56	14	T152 06 40
4	T152 04 58	15	T152 06 41
5	T152 01 78	16	T152 07 55
6	T152 00 91	17	T152 03 35
7	T152 01 81	18a	T152 05 06
8	T152 06 33	18b (1)	T152 06 45
9a	T152 01 86	19a	T152 06 55
9b	T152 06 68	19b	T152 06 56
10	T152 04 60	20	T152 07 40
11	T152 06 37	21	T152 06 69

(1) visserie comprise uniquement pour les T268 55 10 et T268 55 20

CROCHET BNA
TRAXION PNEUMATIQUE

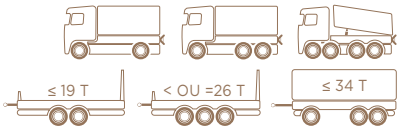

HOMOLOGUÉ R55

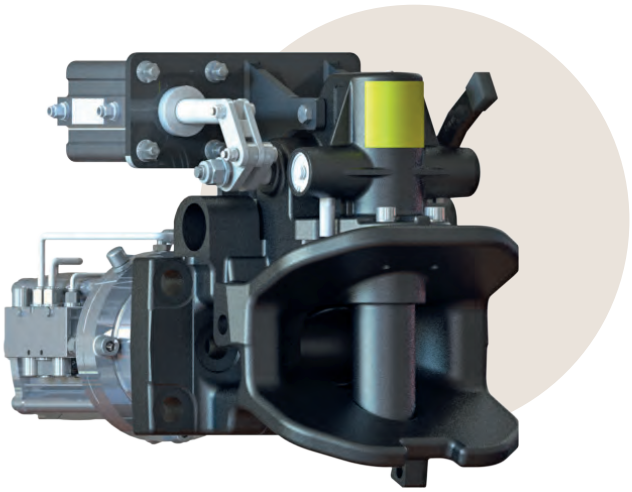



NOUVEAU



PROTECTION TÊTE D'ATTELAGE



BOÎTIER D'OUVERTURE A DISTANCE FERME

DESCRIPTIF

- Simple et fiable pour manœuvres d'ouverture à distance
- Confort + sécurité : rattrapage de jeux oléopneumatique (air / huile)
- Ouverture déportée pneumatique utltra-compacte pour tous montages surbaissés
- Actionneur dans boîtier aluminium cadenassable / 2 LED de position ouvert/fermé
- Verrouillage automatique
- Ouverture manuelle possible si défaut de pression d'air
- Entretien simplifié avec graisseurs accessibles
- Fourni avec goujons pour montage en 160 x 100

Code article	T2682080	
	MV50	
Rattrapage de jeux	Oui	
Ouverture déportée	Pneumatique	
Led en cabine	Oui	
Entraxe (mm)	160 x 100 **OU** 260 x 100	
D (kN)	190	200
Dc (kN)	135	140
V (kN)	85	90
S (kg)	1 000	
Poids (kg)	62	
Classe	S	

Options	Code article
Protection tête d'attelage	**T5244280**
Kit visserie montage en 260 x 100	**T1520645**
Support de boîtier pneumatique	**T5224050**

01

DIMENSIONS D'IMPLANTATION

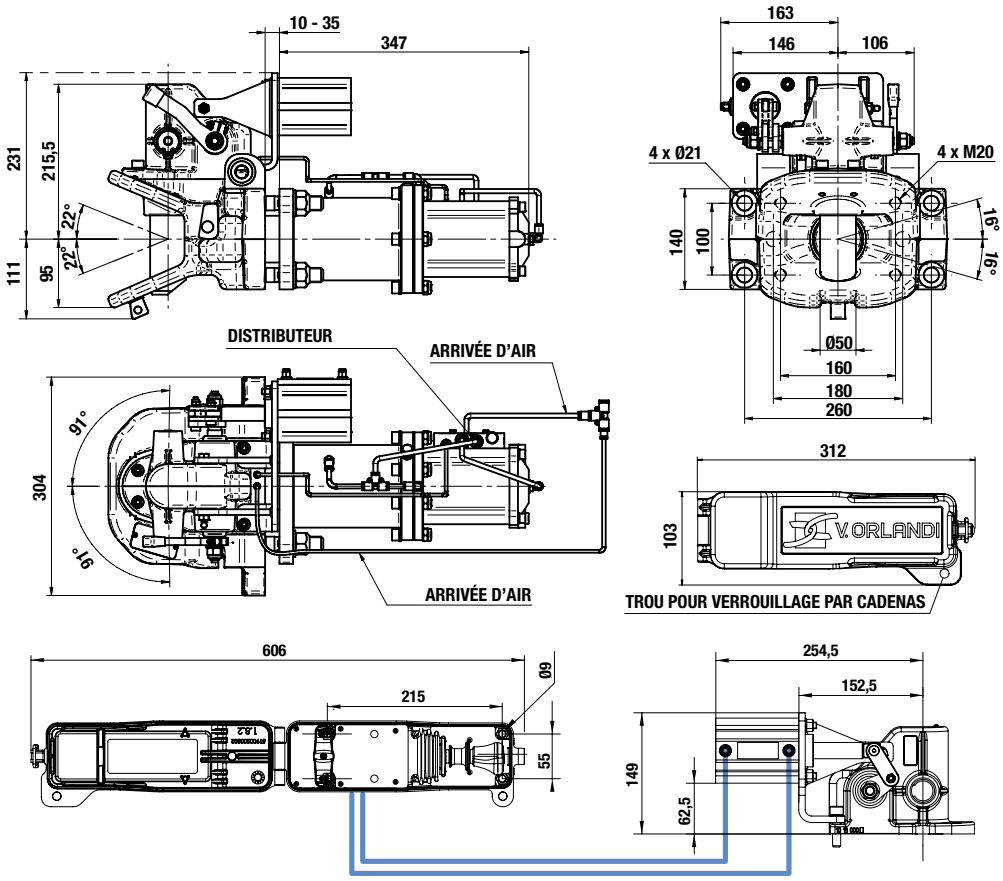

PIÈCES DÉTACHÉES

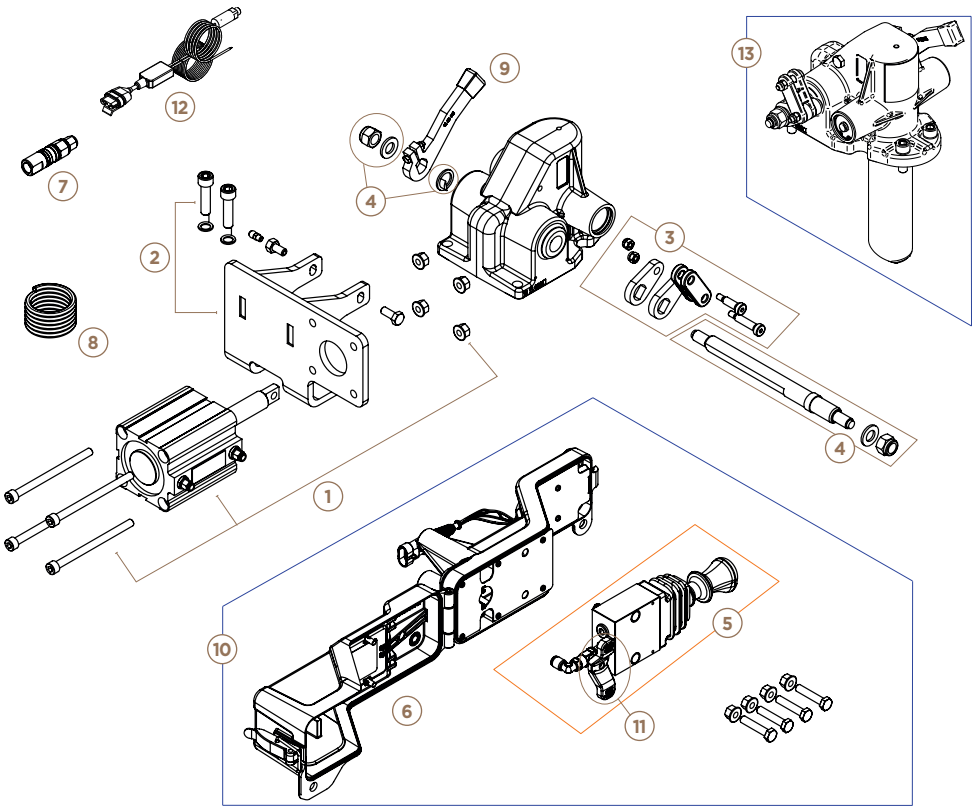

	Code article
1	T1520733
2	T1520734
3	T1520509
4	T1520735
5	T1520666
6	T1520667
7	T1520252
8	T1520251
9	T1520228
10	T1520664
11	T1520736
12	T1510011
13	T1520767

Nota : les pièces détachées du crochet sont visibles sur la page crochet BNA manuel

CROCHET BNA
TRAXION À CABLE

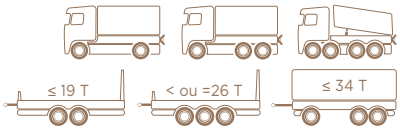

HOMOLOGUÉ R55

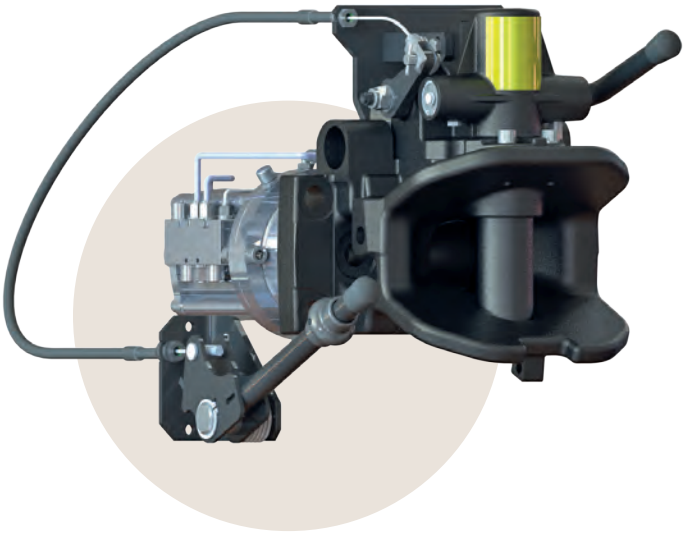

NOUVEAU



PROTECTION
TÊTE D'ATTELAGE

DESCRIPTIF

- Simple et fiable pour manœuvres d'ouverture à distance
- Confort + sécurité : rattrapage de jeux oléopneumatique (air / huile)
- Ouverture déportée à câble de 1,5 m avec levier sécurisé à distance
- Verrouillage automatique
- Entretien simplifié avec graisseurs accessibles
- Capteur de position avec LED en cabine
- Témoins de sécurité mécanique indiquant positions ouverte / fermée
- Fourni avec goujons pour montage en 160 x 100

Code article	T2682042	
Type	**MV50**	
Rattrapage de jeux	Oui	
Ouverture déportée	À câble	
Led en cabine	Oui	
Entraxe (mm)	160 x 100 **OU** 260 x 100	
D (kN)	190	200
Dc (kN)	135	140
V (kN)	85	90
S (kg)	1 000	
Poids (kg)	58	
Classe	S	

Options	Code article
Protection tête d'attelage	**T5244280**
Kit visserie montage en 260 x 100	**T1520645**

01

DIMENSIONS D'IMPLANTATION

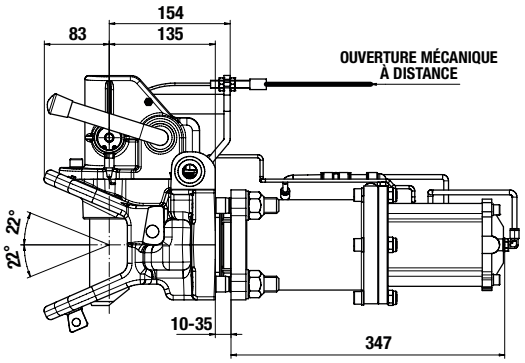

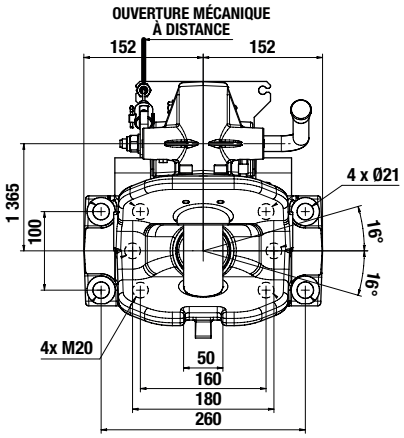

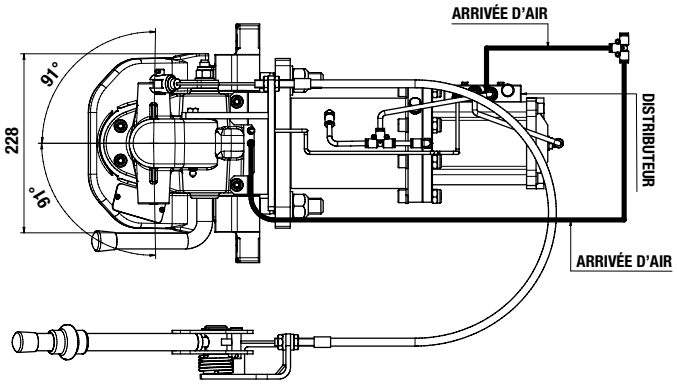

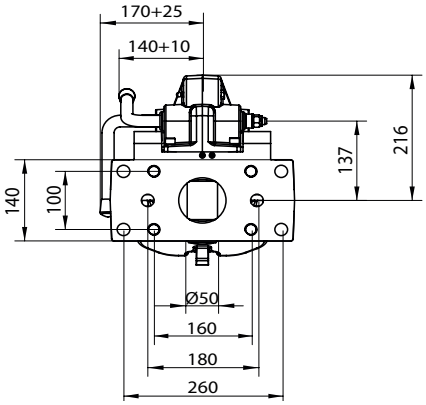

PIÈCES DÉTACHÉES

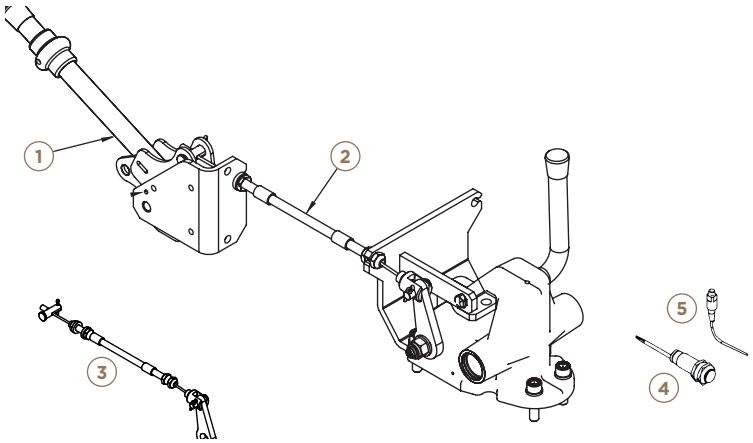

	Code article
1	T152 00 32
2	T152 71 00
3	T152 05 41
4	T151 00 19
5	T151 00 04

Kit complet T520 41 00

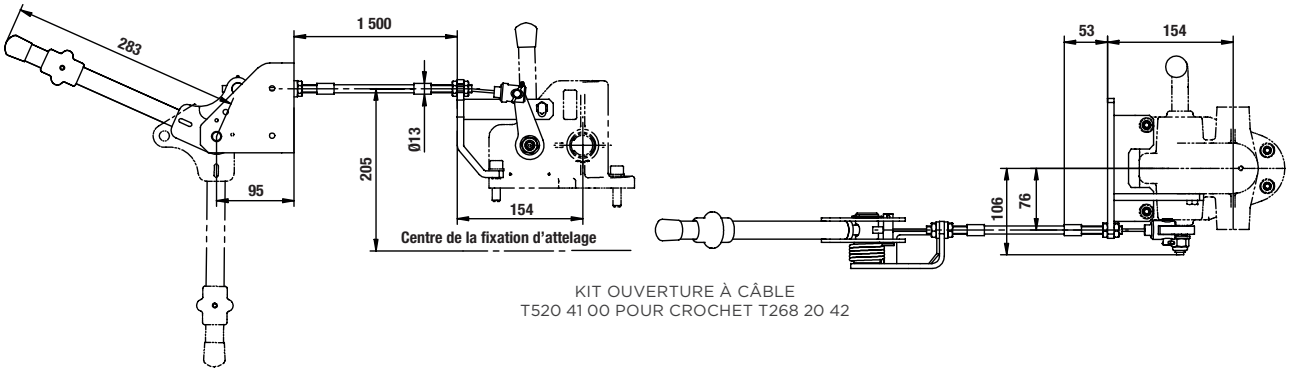

KIT OUVERTURE À CÂBLE
T520 41 00 POUR CROCHET T268 20 42

CROCHET DIN50
MANUEL

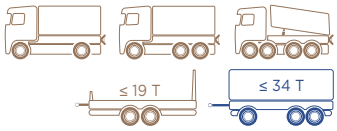

HOMOLOGUÉ R55

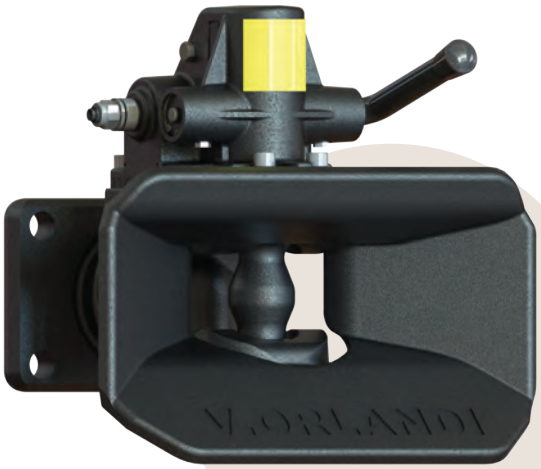



POUR ANNEAUX DIN50

DESCRIPTIF

- Faciles à monter, simples à utiliser
- Une gamme complète homologuée
- Verrouillage automatique
- En option pour plus de sécurité : dispositif de contrôle en cabine
- Montages sur traverses d'entraxe :
  - 120 x 55 mm (G135)
  - 140 x 80 mm (G145)
  - 160 x 100 mm (G150)
- Versions spéciales très fort tonnages
- Option kit visserie

Options	Code article
Protection tête d'attelage	**T524 42 80**
Kit visserie M14	**T152 01 30**
Kit visserie M16	**T152 01 31**
Kit visserie M20	**T152 01 32**

Code article	T250 03 10	T250 03 20	T250 04 10(1)	T250 04 20(1)	T250 25 10	T250 25 20
Type	E50				E50	
Ouverture	Haute	Basse	Haute	Basse	Haute	Basse
Entraxe (mm)	120 x 55		140 x 80		160 x 100	
D (kN)	70		100		200	
Dc (kN)	50		70		135	
V (kN)	18		25		75 OU	50
S (kg)	650		900		1 000	2 500
Poids (kg)	37		40		43	
Classe	C50-3		C50-4		C50-X	
Visserie	M14		M16		M20	

(1) Schémas techniques et pièces de rechange disponibles sur demande

01

DIMENSIONS D'IMPLANTATION

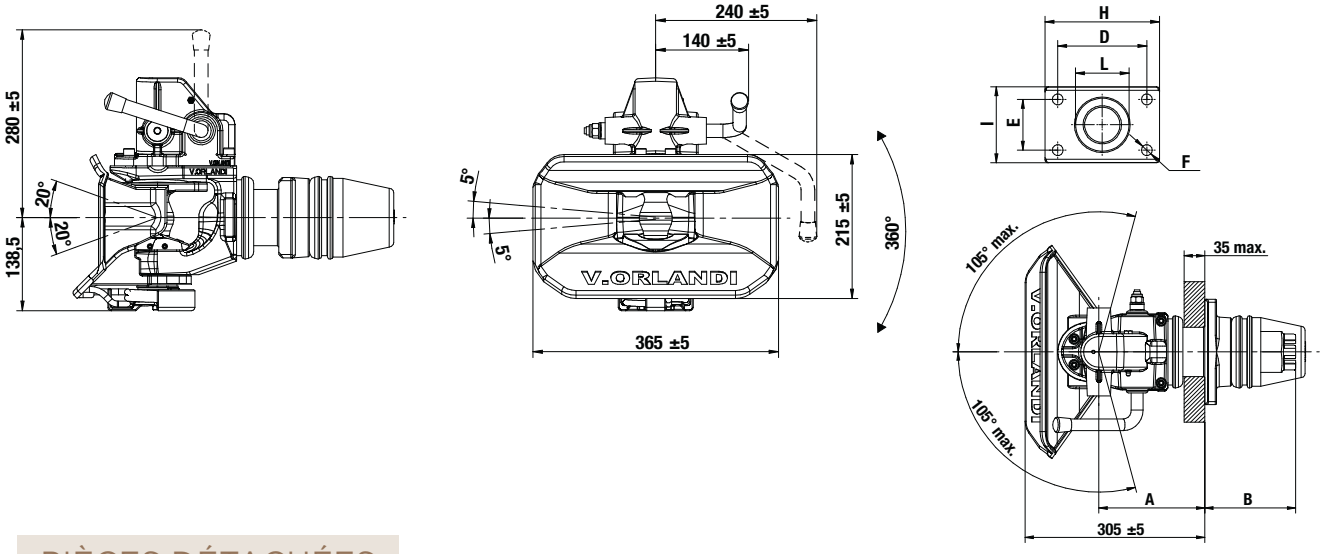

PIÈCES DÉTACHÉES

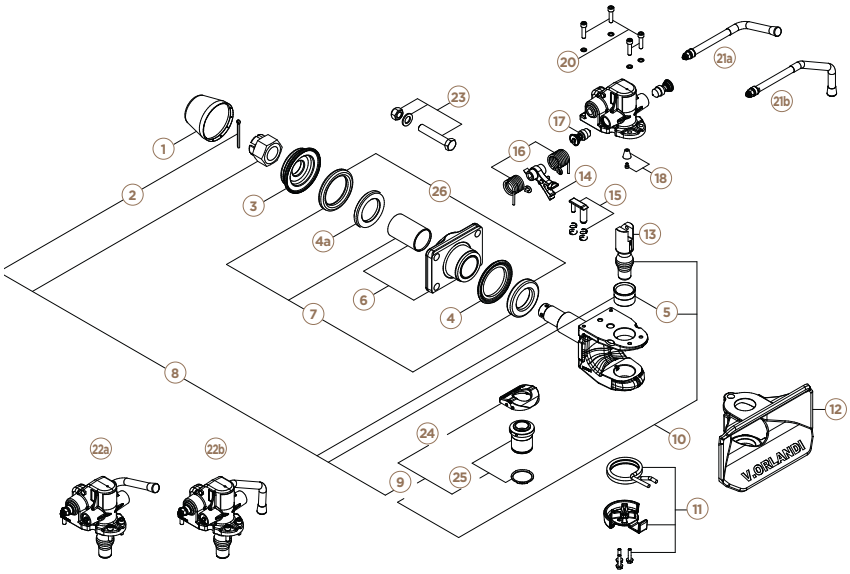

Modèle	A (mm)	B (mm)	C (mm)	D (mm)	E (mm)
T250 03 10 T250 03 20	171,5	151,5	448	120	55
T250 04 10 T250 04 20	175	148		140	80
T250 25 10 T250 25 20	178	140	443	160	100

Modèle	F (mm)	G (mm)	H (mm)	I (mm)	L (mm)
T250 03 10 T250 03 20	171,5	151,5	448	120	55
T250 04 10 T250 04 20	175	148		140	80
T250 25 10 T250 25 20	178	140	443	160	100

		T250 03 10 T250 03 20	T250 04 10 T250 04 20	T250 25 10 T250 25 20
1		T152 06 03		
2		T152 00 64		
3		T152 00 76	T152 01 75	T152 06 22
4		T152 07 71	T152 07 70	T152 01 73
4a				T152 06 88
5		T152 06 04		
6		T152 07 72	T152 01 95	T152 06 17
7		T152 02 17	T152 01 83	T152 06 18
8	(2, 5, 9)	T152 07 73		T152 06 07
9	(24, 25)	T152 06 09		
10	(5, 9, 13)	T152 06 25		
11		T152 05 29		
12	(2)	T152 09 98		
13		T152 06 19		

		T250 03 10 T250 03 20	T250 04 10 T250 04 20	T250 25 10 T250 25 20
14		T152 01 88		
15		T152 01 79		
16		T152 01 78		
17		T152 01 81		
18		T152 00 91		
20		T152 01 85		
21a		T152 01 86		
21b		T152 01 87		
22a		T152 06 20		
22b		T152 06 21		
23	(1)	T152 01 30	T152 01 31	T152 01 32
24	(1)	T152 06 14		
25		T152 06 11		
26		T152 01 65	T152 02 27	T152 06 49

(1) Non compris dans la fourniture du crochet (2) Pavillon renforcé

CROCHET DIN50
PNEUMATIQUE

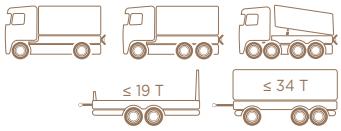

HOMOLOGUÉ R55

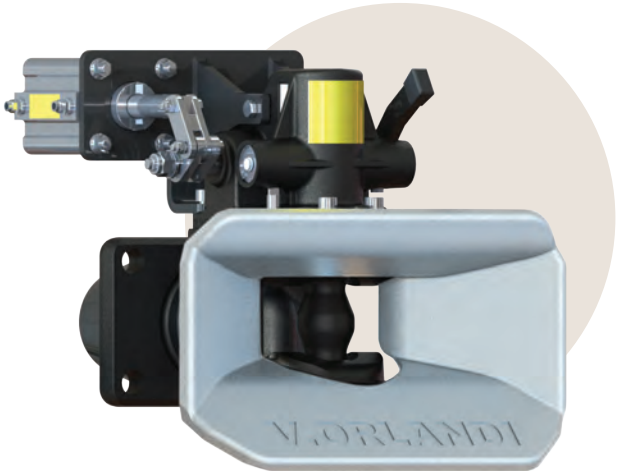





POUR ANNEAUX DIN50



BOITIER D'OUVERTURE A DISTANCE FERME

NOUVEAU

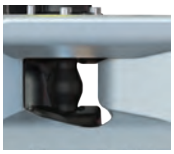

PAVILLON RENFORCÉ

DESCRIPTIF

- Faciles à monter, simples à utiliser
- Ouverture déportée pneumatique ultra-compacte pour tous montages surbaissés
- Verrouillage automatique
- Boîtier aluminium cadenassable avec actionneur et 2 LED de position ouvert/fermé
- Pavillon en acier renforcé galvanisé
- Entretien simplifié avec graisseurs accessibles
- Ouverture manuelle possible si défaut de pression d'air
- Option kit visserie

Code article	T2502582	
Type	E525	
Ouverture	Pneumatique	
Led en cabine	Oui	
Entraxe (mm)	160 x 100	
D (kN)	200	
Dc (kN)	135	
V (kN)	75	50
S (kg)	1 000	2 500
Poids (kg)	42	
Classe	C50-X	
Visserie	M20	

Options	Code article
Protection tête d'attelage	T5244280
Support de boîtier pneumatique	T5224050
Kit visserie M20	T1520132

01

DIMENSIONS D'IMPLANTATION

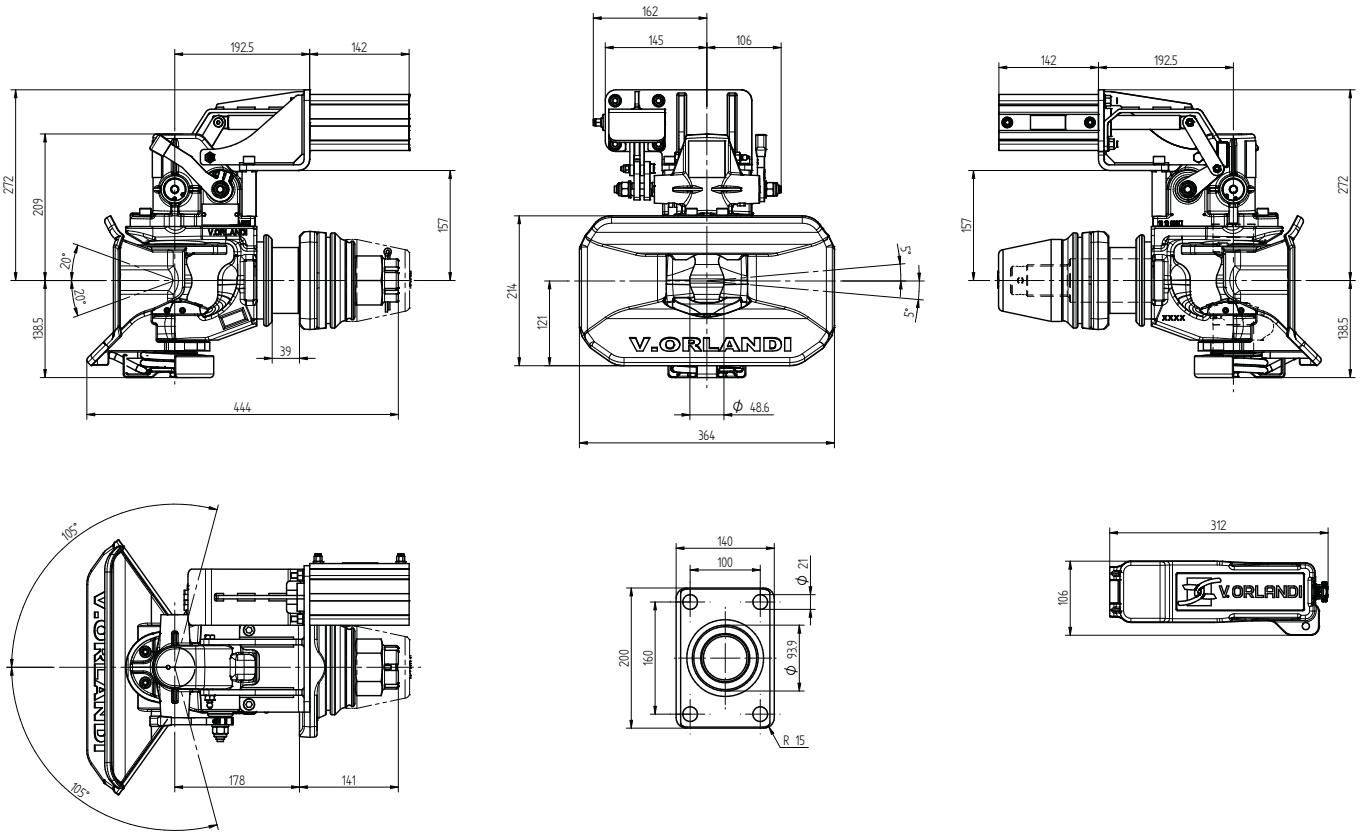

PIÈCES DÉTACHÉES

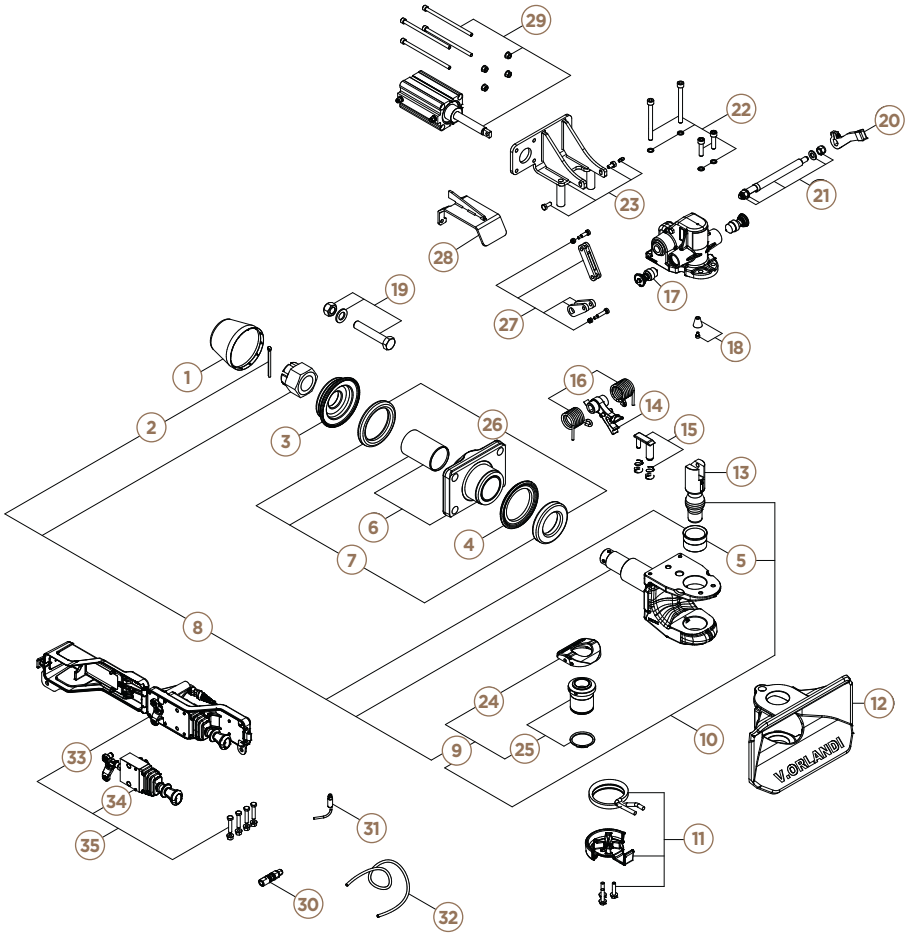

	Code article		Code article
1	T152 06 03	19	T152 01 32
2	T152 00 64	20	T152 02 28
3	T152 06 22	21	T152 07 35
4	T152 01 73	22	T152 08 04
5	T152 06 04	23	T152 08 05
6	T152 06 17	24	T152 06 12
7	T152 06 18	25	T152 06 11
8	T152 06 07	26	T152 06 49
9	T152 06 09	27	T152 08 06
10	T152 06 25	28	T152 08 07
11	T152 05 29	29	T152 08 08
12	T152 01 93	30	T152 02 52
13	T152 06 19	31	T152 00 11
14	T152 01 88	32	T152 02 51
15	T152 01 79	33	T152 06 67
16	T152 01 78	34	T152 06 66
17	T152 01 81	35	T152 06 64
18	T152 00 91		

CROCHET DIN50
À CABLE

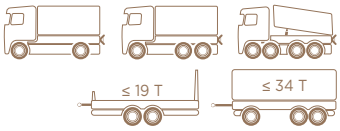

HOMOLOGUÉ R55

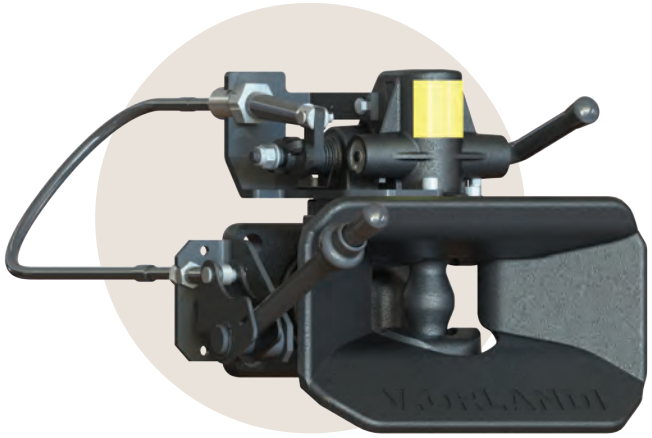



POUR ANNEAUX DIN50

DESCRIPTIF

- Faciles à monter et à utiliser
- Simple, fiable et économique
- Ouverture déportée à câble de 1,5 m, avec levier sécurisé à distance
- Verrouillage automatique
- Entretien facilité : graisseurs accessibles
- Capteur de position avec LED en cabine
- Témoins de sécurité mécanique indiquant positions ouverte / fermée
- Option kit visserie

Code article	T2502542	
Type	E509	
Ouverture	A câble	
Led en cabine	Oui	
Entraxe (mm)	160 x 100	
D (kN)	200	
Dc (kN)	135	
V (kN)	75	50
S (kg)	1 000	2 500
Poids (kg)	42	
Classe	C50-X	
Visserie	M20	

Options	Code article
Protection tête d'attelage	T5244280
Système d'ouverture à câble déporté pour T2502542	T5204200
Kit visserie M20	T1520132

01

DIMENSIONS D'IMPLANTATION

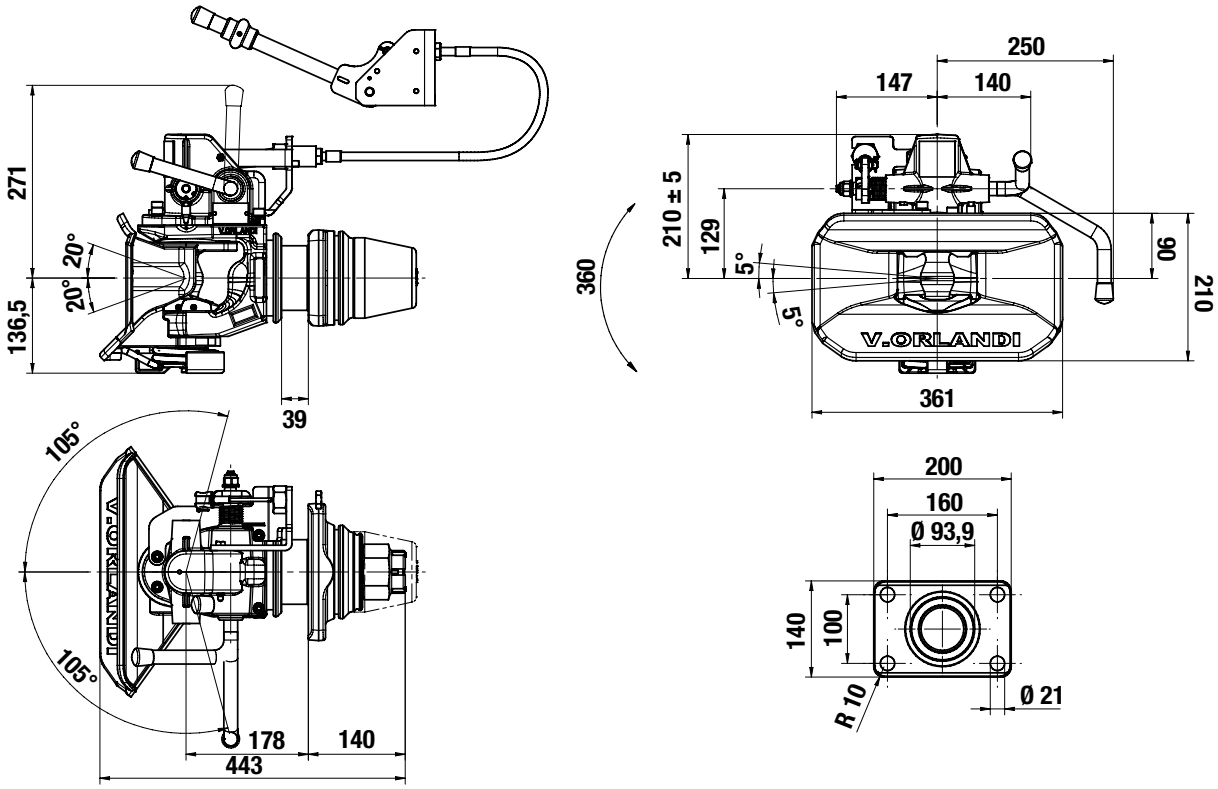

PIÈCES DÉTACHÉES

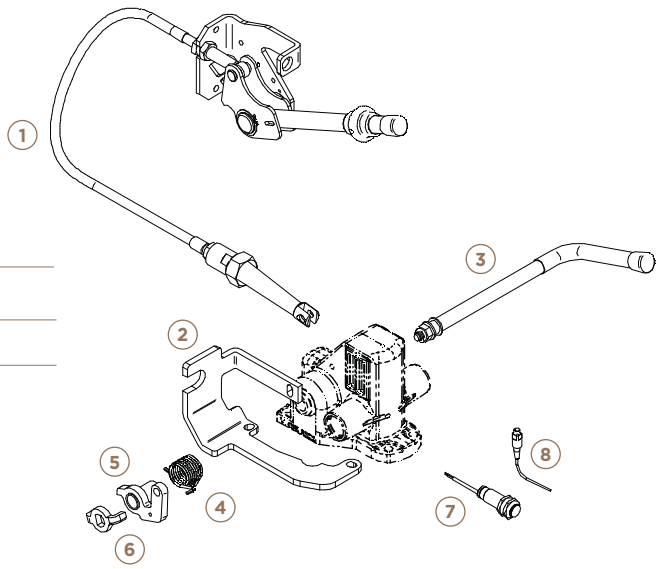

Code article	
1	T1520410
2	T1520717
3	T1520406
4	T1520407
5	T1520409
6	T1520408
7	T1510019
8	T1510004

Kit complet T5204200

SAV ouverture à câble	
Long. de câble (mm) + embouts sertis	Code article
1500	T1580103

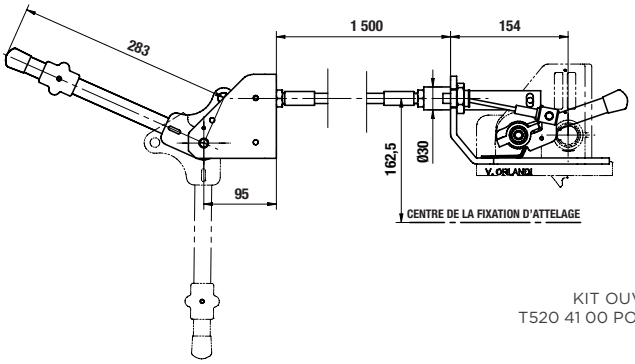

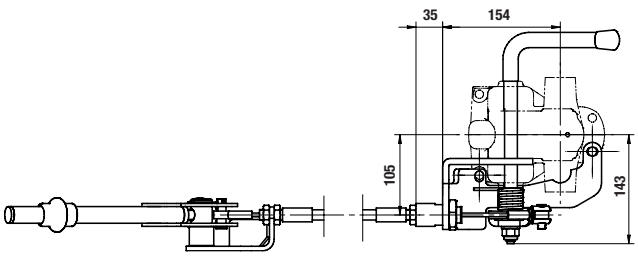

KIT OUVERTURE À CÂBLE
T520 41 00 POUR CROCHET T268 20 42

CROCHET DIN40
MANUEL

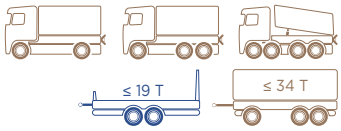

HOMOLOGUÉ **R55**





POUR ANNEAUX DIN40

DESCRIPTIF

- Faciles à monter, simples à utiliser
- Une gamme complète homologuée
- Ouverture manuelle
- Pour plus de sécurité, dispositif de contrôle en cabine (en option)
- Montages sur traverses d'entraxe :
  - 120 x 55 mm (G135)
  - 140 x 80 mm (G145)
  - 160 x 100 mm (G150)
- Option kit visserie

Options	Code article
Kit visserie M14	**T152 01 30**
Kit visserie M16	**T152 01 31**
Kit visserie M20	**T152 01 32**

Code article	T240 30 10	T240 30 20	T240 40 10	T240 40 20	T240 60 10	T240 60 20
Type	E403		E404		E406	
Ouverture	Haute	Basse	Haute	Basse	Haute	Basse
Entraxe (mm)	120 x 55		140 x 80		160 x 100	
D (kN)	70		110		150	
Dc (kN)	70		92		100	
V (kN)	28		38		42	
S (kg)	700		1 000		1 000	
Poids (kg)	34		35,5		37,5	
Classe	S					
Visserie	M14		M16		M20	

01

DIMENSIONS D'IMPLANTATION

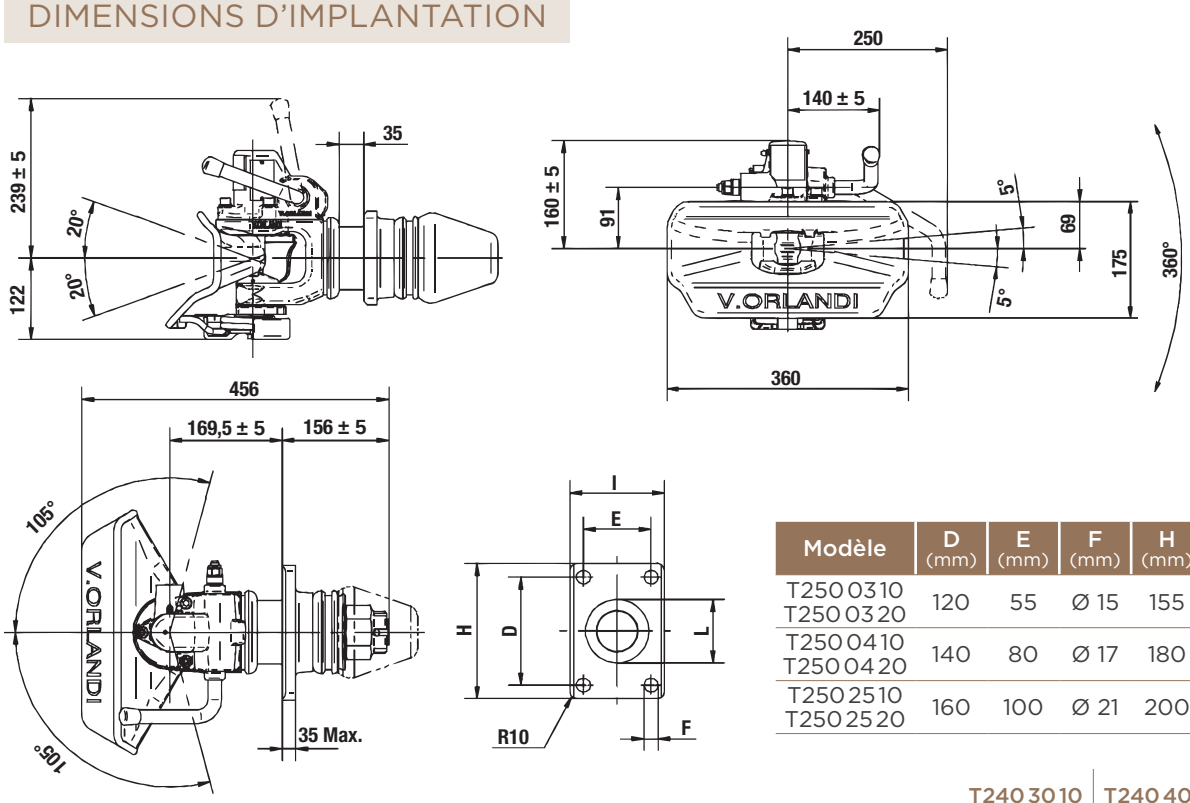

Modèle	D (mm)	E (mm)	F (mm)	H (mm)	I (mm)	L (mm)
T250 03 10 T250 03 20	120	55	Ø 15	155	90	Ø 73,9
T250 04 10 T250 04 20	140	80	Ø 17	180	120	Ø 83,9
T250 25 10 T250 25 20	160	100	Ø 21	200	140	Ø 93,9

PIÈCES DÉTACHÉES

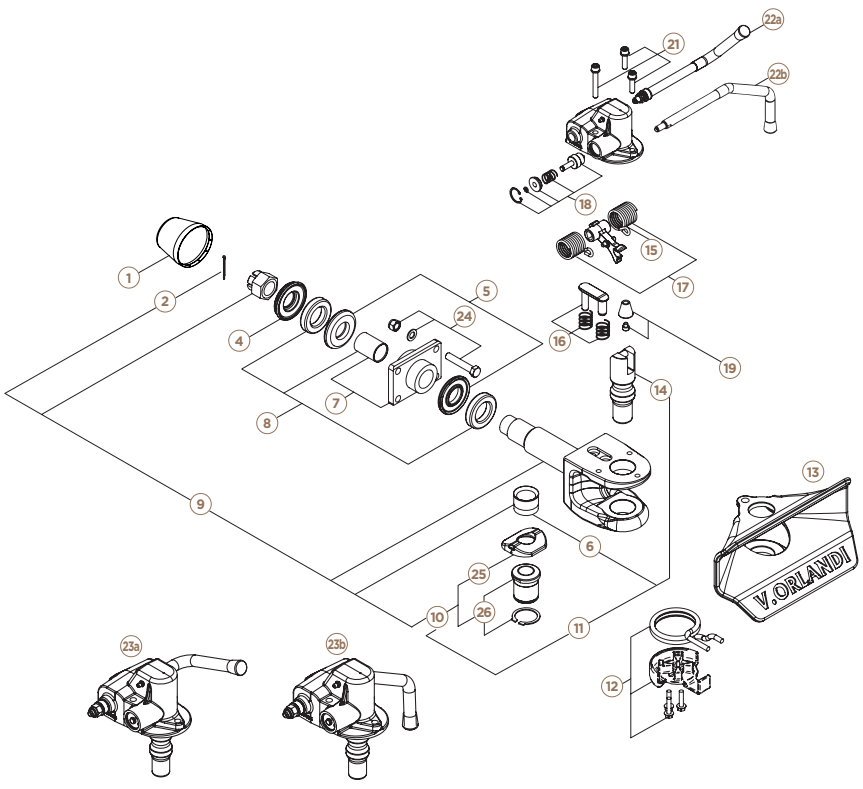

		T240 30 10 T240 30 20	T240 40 10 T240 40 20	T240 60 10 T240 60 20 T240 60 90
1		T152 06 03		
2		T152 00 64		
4		T152 00 76	T152 01 75	
5		T152 02 16	T152 01 89	
6		T152 01 49		
7		T152 01 82	T152 01 95	T152 01 92
8		T152 02 17	T152 01 83	
9		T152 04 94		
10		T152 04 95		
11		T152 03 03		
12		T152 05 29		
13		T152 03 04		
14		T152 03 05		
15		T152 03 06		
16		T152 03 07		
17		T152 03 08		
18		T152 03 09		
19		T152 03 10		
21		T152 03 12		
22a		T152 01 86		
22b		T152 01 87		
23a		T152 03 13		
23b		T152 03 14		
24	(1)	T152 01 30	T152 01 31	T152 01 32
25		T152 03 15		
26		T152 04 98		

(1) Non compris dans la fourniture du crochet

CROCHET DIN40
MANUEL À PLATINE

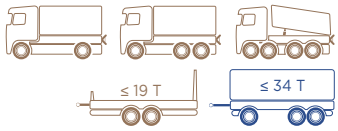

HOMOLOGUÉ **R55**





POUR ANNEAUX DIN40

NOUVEAU

DESCRIPTIF

- Faciles à monter, simples à utiliser
- Une gamme complète homologuée
- Ouverture manuelle
- Pour plus de sécurité, dispositif de contrôle en cabine (en option)
- Montages sur traverses d'entraxe :
  - 120 x 55 mm (G135)
  - 140 x 80 mm (G145)
- Option kit visserie

Options	Code article
Kit visserie M14	**T152 01 30**
Kit visserie M16	**T152 01 31**

Code article	T240 70 10	T240 70 20	T240 80 10	T240 80 20
Type	E403		E404	
Ouverture	Haute	Basse	Haute	Basse
Entraxe (mm)	120 x 55		140 x 80	
D (kN)	70		110	
Dc (kN)	70		92	
V (kN)	28		38	
S (kg)	700		1 000	
Poids (kg)	29		29	
Classe	S			
Visserie	M14		M16	

01

DIMENSIONS D'IMPLANTATION

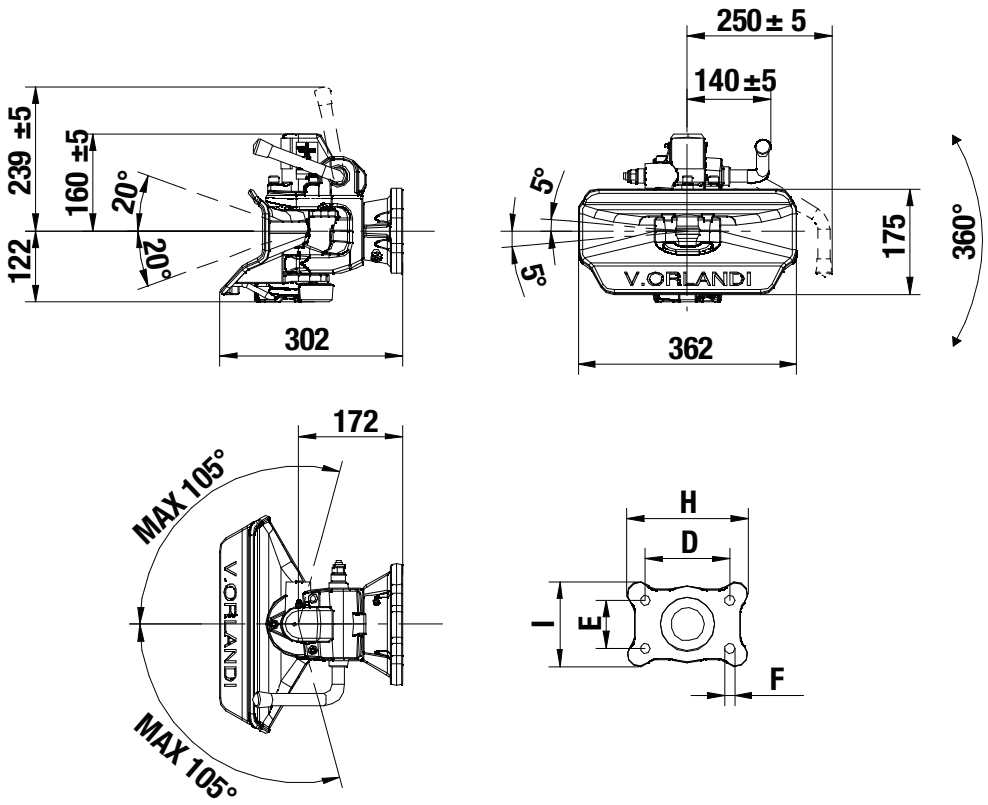

PIÈCES DÉTACHÉES

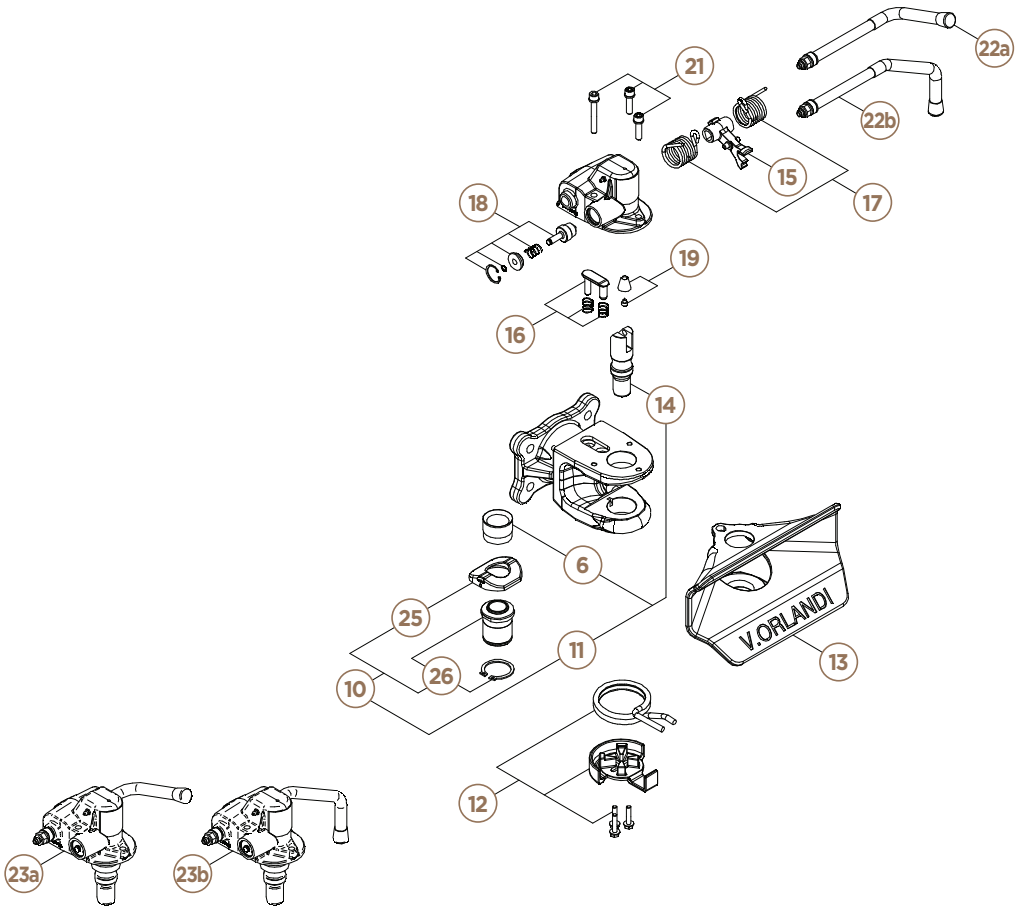

	Code article
6	T1520149
10	T1520495
11	T1520303
12	T1520529
13	T1520304
14	T1520305
15	T1520306
16	T1520307
17	T1520308
18	T1520309
19	T1520310
21	T1520312
22a	T1520186
22b	T1520187
23a	T1520313
23b	T1520314
25	T1520315
26	T1520498

CHAPE
DE REMORQUAGE

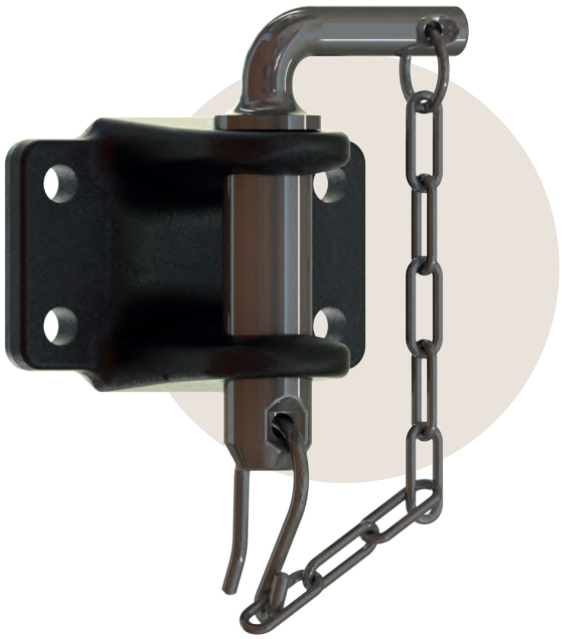



POUR ANNEAUX BNA, OTAN, DIN40, DIN50 ET AGRICOLES

DESCRIPTIF

- **Uniquement pour remorquage par barre ou par câble**
- Livré en finition cataphorèse
- Broche Ø 35 mm
- Très hautes capacités de traction
- Broche avec chaînette de maintien de la goupille de sécurité
- Une gamme complète pour répondre à tous les besoins

Code article	T2100510	T2100520	T2100530
Entraxe (mm)	120 x 55	140 x 80	160 x 100
Vis	M14	M16	M20
Capacité traction (T.)	25	35	50
PTRA max. véhicule porteur (T.)	50	70	120
Poids (kg)	4,2	6	7

Options	Code article
Kit visserie M14	**T152 01 30**
Kit visserie M16	**T152 01 31**
Kit visserie M20	**T152 01 32**

DIMENSIONS D'IMPLANTATION

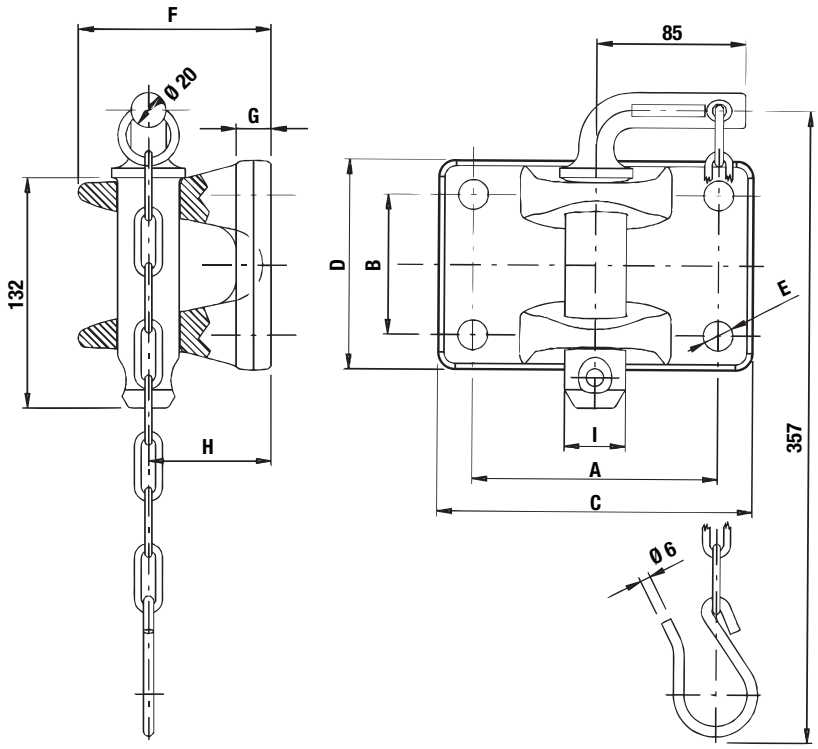

Modèle	A (mm)	B (mm)	C (mm)	D (mm)	E (mm)
T210 05 10	120	55	155	90	Ø 15
T210 05 20	140	80	180	120	Ø 17
T210 05 30	160	100	200	140	Ø 21

Modèle	F (mm)	G (mm)	H (mm)	I (mm)
T210 05 10	102	15	70	Ø 35
T210 05 20	110	20		
T210 05 30				

PIÈCES DÉTACHÉES

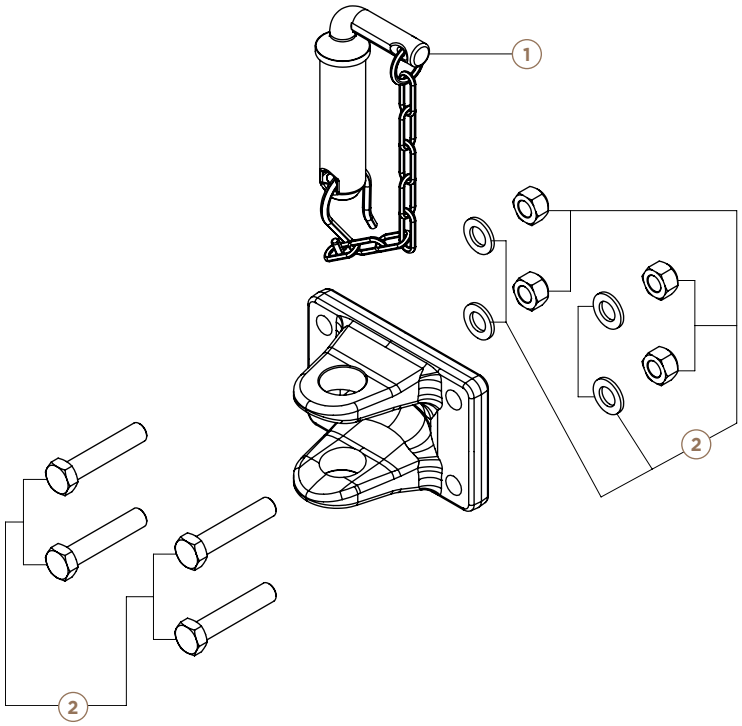

	T210 05 10	T210 05 20	T210 05 30
1	T152 02 19		
2	T152 01 30(1)	T152 01 31(1)	T152 01 32(1)

(1) Non compris dans la fourniture de la chape

ATTELAGE
SPHÉRIQUE À ROTULE

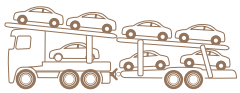

HOMOLOGUÉ R55

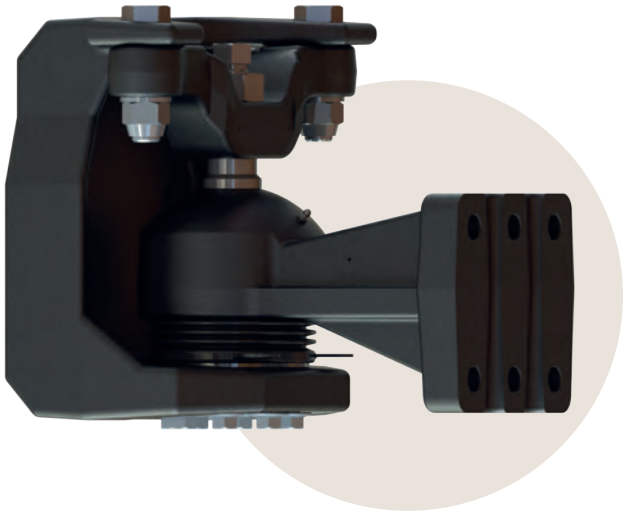



LED
T1510003



FAISCEAU AVEC CAPTEUR INDUCTIF
T1510017



VISSERIE + FIXATION
T1510018

DESCRIPTIF

- Pour système d'attelage sphérique à très forte capacité
- Convois attelés permanents tels que porte-voitures, porte-caravanes ou mobil-homes
- Pose simple, réglages précis
- Entretien réduit : graisseurs, coupelle bronze
- Très grande durabilité
- Conduite confortable sans à-coups
- Finition cataphorèse
- Kit visserie fourni

Code article	T2901100	
Type	GS900	
Entraxe (mm)	160 x 100	
D (kN)		
Dc (kN)	145	
V (kN)	110	90
S (kg)	1 000	2 500
Poids (kg)	86	
Classe	T	

Options	Code article
Kit capteur de braquage	**T5204250**
LED	**T1510003**
Faisceau avec capteur inductif	**T1510017**
Visserie + fixation	**T1510018**

01

DIMENSIONS D'IMPLANTATION

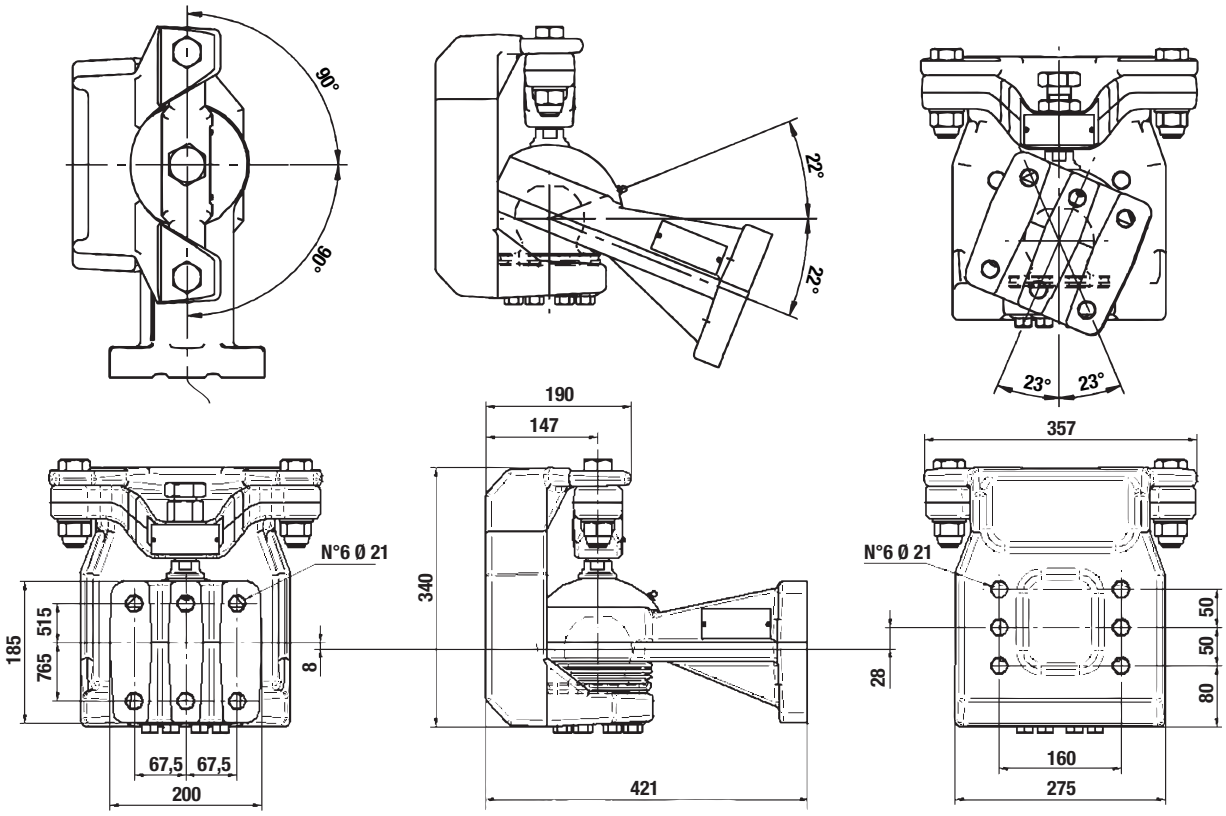

PIÈCES DÉTACHÉES

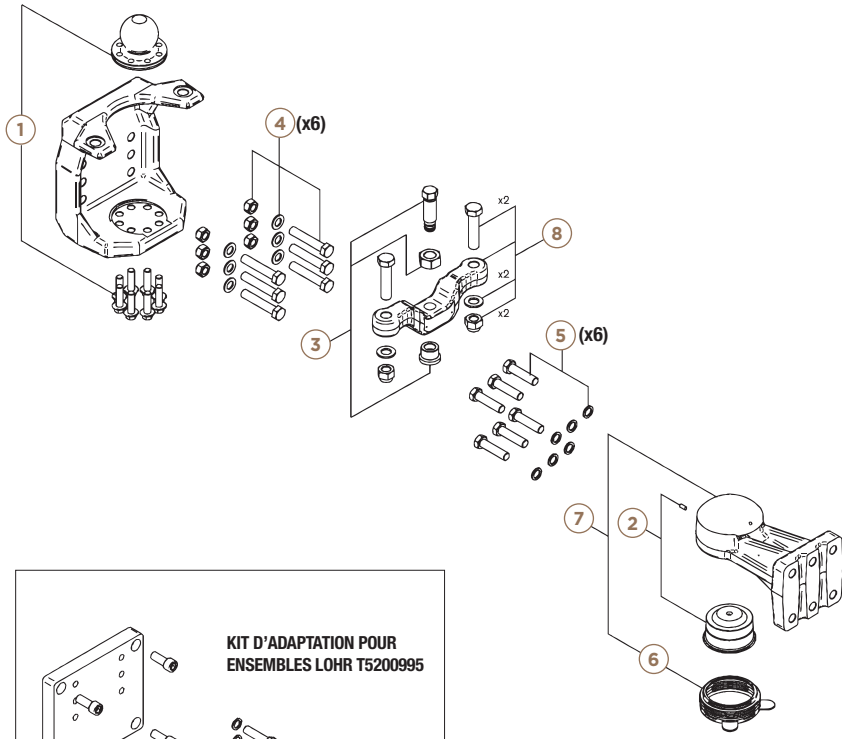

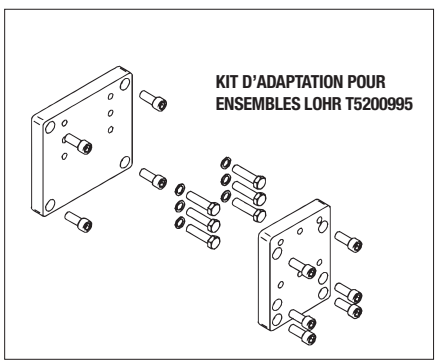

	Code article
1	T1520467
2	T1520323
3	T1520468
4	T1520325
5	T1520326
6	T1520327
7	T1520439
8	T1520469
3 + 8	T1520489

Kit complet T2901100

ATTELAGE
OTAN

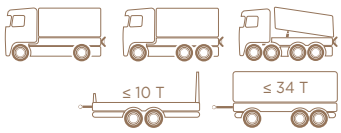

HOMOLOGUÉ R55





POUR ANNEAUX OTAN

DESCRIPTIF

- Homologué selon la norme OTAN
- Crochet tournant et amorti
- Véritable allié sur les terrains d'opérations dans le monde entier
- Simple, fiable et résistant
- Ouverture à double articulation
- Facile d'entretien

Code article	T2766300	T2766400	T2766600
Type	UN963	UN964	UN966
Entraxe (mm)	120 x 55	140 x 80	160 x 100
D (kN)	70	100	190
Dc (kN)	54	70	103
V (kN)	18	25	50
S (kg)	700	900	1 500
Poids (kg)	27		38
Classe	KA1	KA2	KA3

DIMENSIONS D'IMPLANTATION

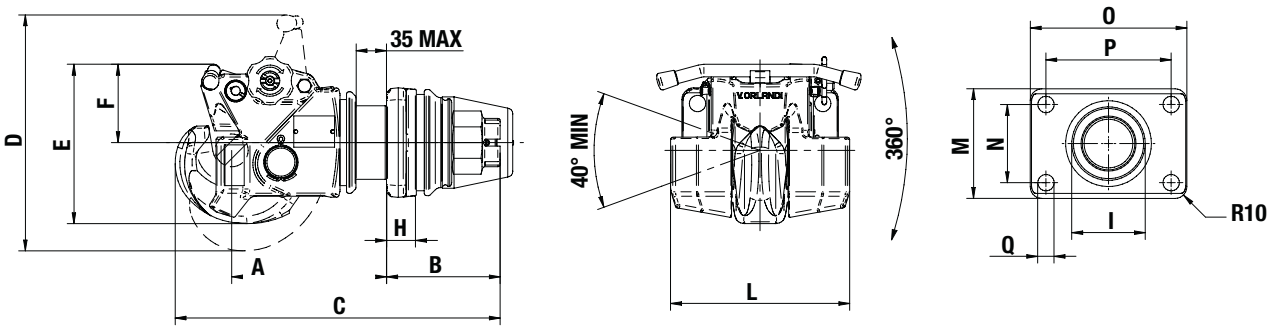

Modèle	A (mm)	B (mm)	C (mm)	D (mm)	E (mm)	F (mm)	G (mm)	H (mm)	I (mm)	L (mm)	M (mm)	N (mm)	O (mm)	P max. (mm)	Q (mm)
T210 05 10	184	160	410	258	186	93	13	20	73,9	190	90	55	155	120	15
T210 05 20	179	165							83,9		120	80	180	140	17
T210 05 30	197	145	200	140	Ø 21	Ø 21	Ø 21	Ø 21	93,9	Ø 21	140	100	200	160	21

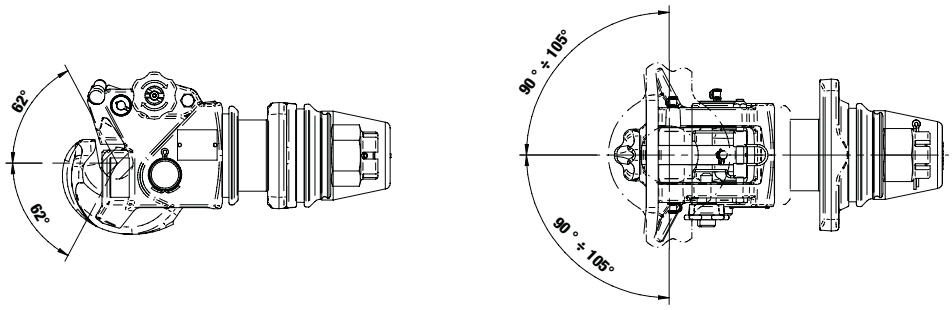

PIÈCES DÉTACHÉES

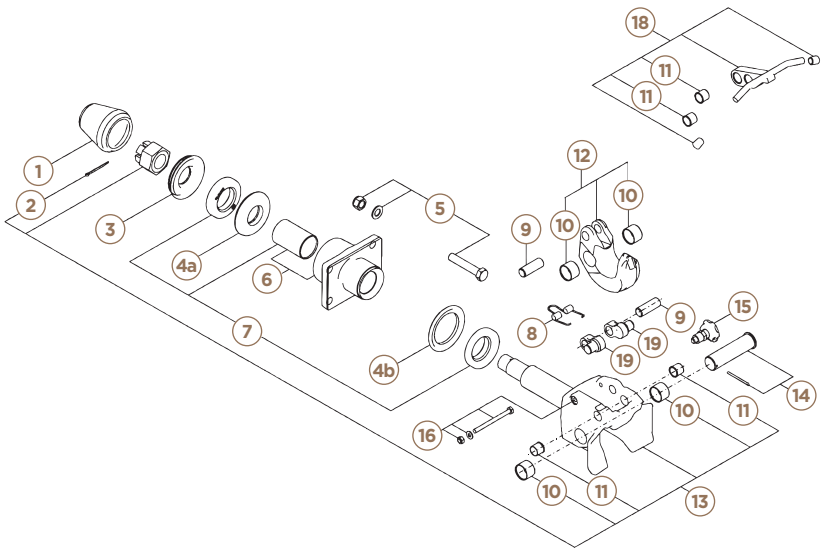

	T276 63 00	T276 64 00	T276 66 00
1	T152 06 03		
2	T152 00 64		
3	T152 00 76	T152 01 75	T152 06 22
4a	T152 02 16	T152 01 89	
4b			T152 01 73
5	T152 01 30(1)	T152 01 31(1)	T152 01 32(1)
6	T152 01 82	T152 01 95	T152 06 17
7	T152 02 17	T152 01 83	T152 06 18
8	T152 04 71		T152 03 39
9	T152 04 72		T152 03 31
10	T152 04 73		T152 03 32
11	T152 04 74		T152 03 33
12	T152 04 75		T152 03 41
13	T152 06 47		T152 06 46
14	T152 04 76		T152 03 34
15	T152 03 35		
16	T152 04 77		T152 03 36
18	T152 04 78		T152 03 45
19	T152 04 79		T152 03 37

(1) Non compris dans la fourniture du crochet

ATTELAGE DIN50
CONVOIS EXCEPTIONNELS



HOMOLOGUÉ R55

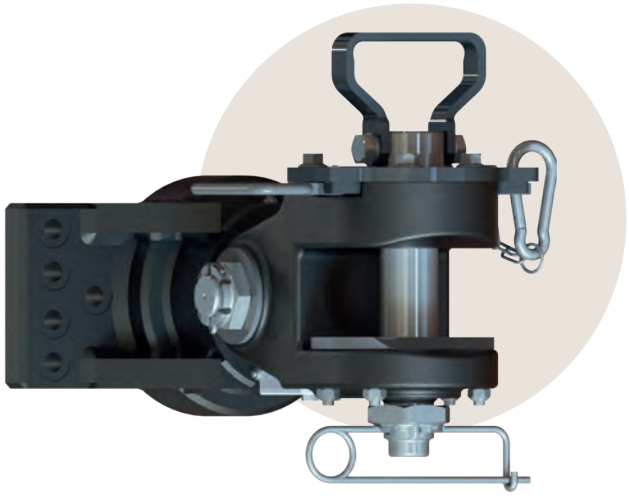



POUR ANNEAUX
T4502040



POUR TRAVERSES
TFC-UHD

DESCRIPTIF

- Pour convois exceptionnels tireurs / pousseurs
- Verrouillage manuel
- Tête articulée
- Pour remorques jusqu'à 250 T.
- Homologué R55 pour utilisation routière
- Visserie en option T152 07 68

Code article	T295 40 00
Type	HD5F S
Entraxe (mm)	280 x 140
D (kN)	400
Capacité traction (T.)	250
Poids (kg)	72,5
Classe	S

01

DIMENSIONS D'IMPLANTATION

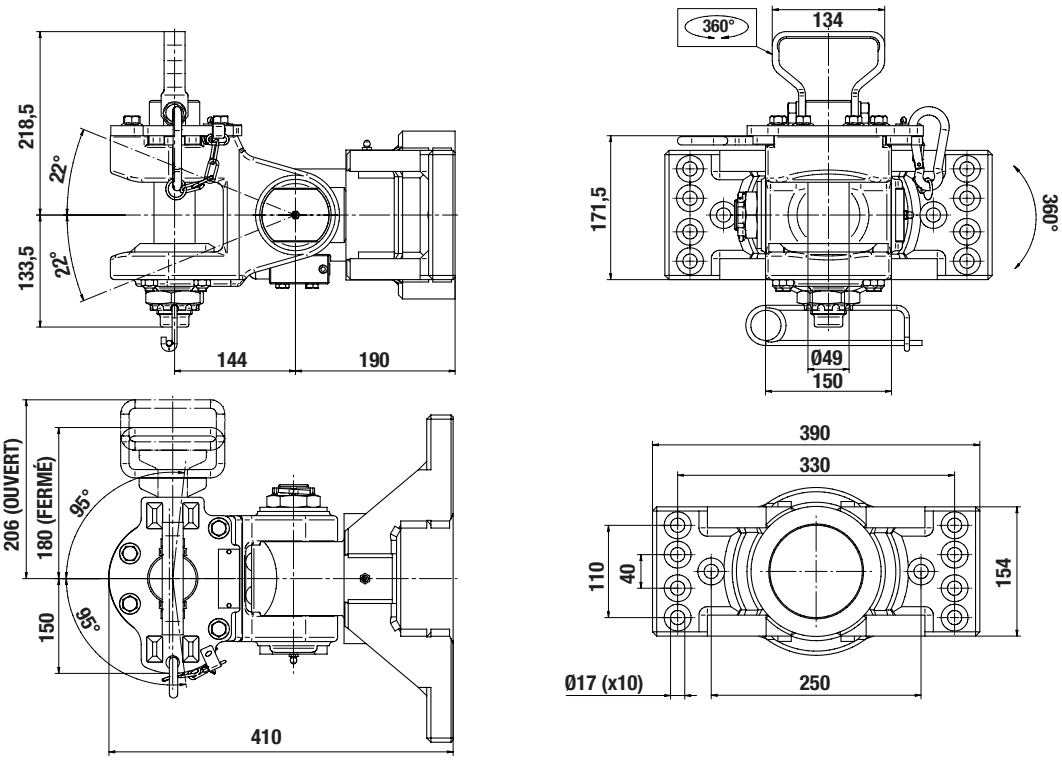

PIÈCES DÉTACHÉES

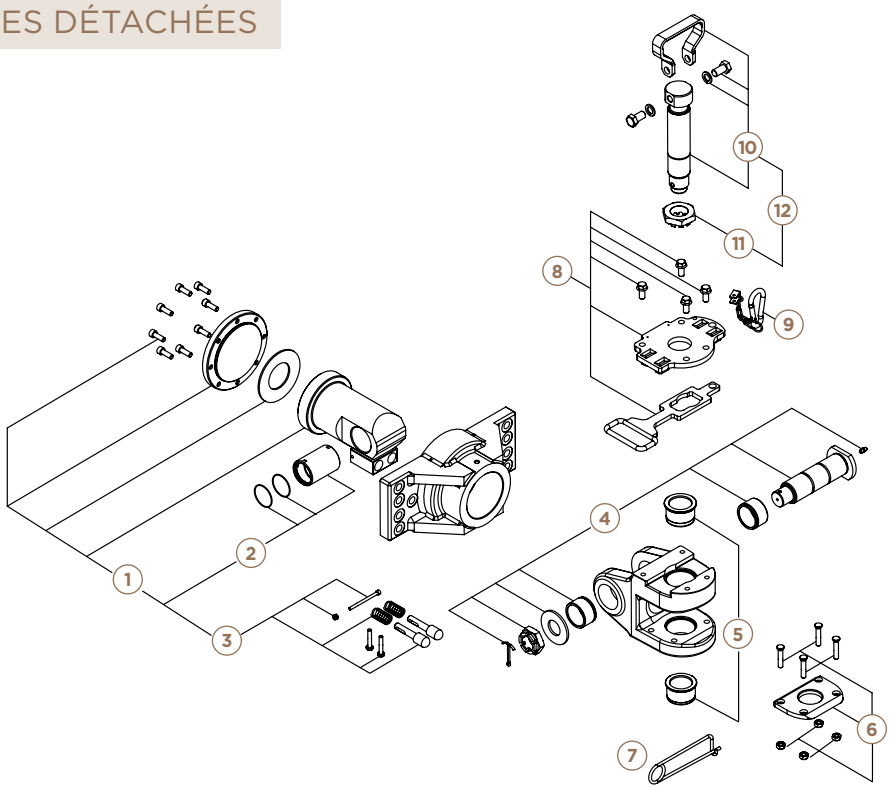

	Code article
1	T152 07 32
2	T152 06 50
3	T152 07 31
4	T152 06 92
5	T152 06 93
6	T152 06 94
7	T152 07 07
8	T152 06 95
9	T152 06 96
10	T152 06 97
11	T152 06 60
12	T152 06 98

GABARITS
DE CONTRÔLE

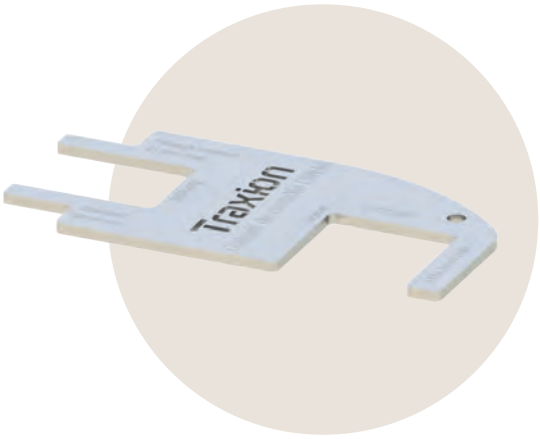

NOUVEAU



POUR BROCHES, CROCHETS BNA



POUR BROCHES, CROCHETS DIN50



POUR BROCHES, CROCHETS DIN40



POUR ANNEAUX BNA



POUR ANNEAUX DIN50



POUR ANNEAUX DIN40

DESCRIPTIF

- Pour assurer la sécurité et la conformité des convois en exploitation
- En maintenance et avant contrôles techniques
- Simple, fiable et résistant
- Permet sur le même outil de vérifier l'anneau et de diamètre de la broche du crochet
- Outillage d'atelier en inox

	Code article
Gabarit BNA	**T5220168**
Gabarit DIN50	**T5220150**
Gabarit DIN40	**T5220140**

DIMENSIONS

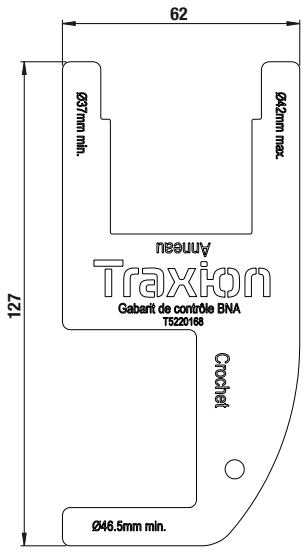

GABARIT BNA

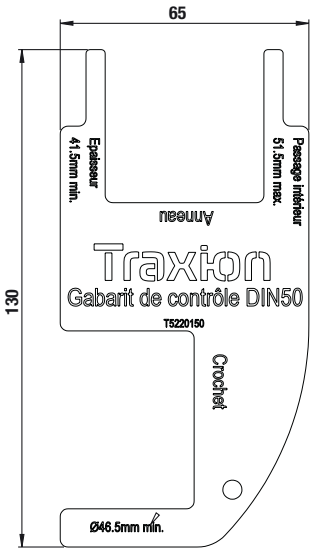

GABARIT DIN50

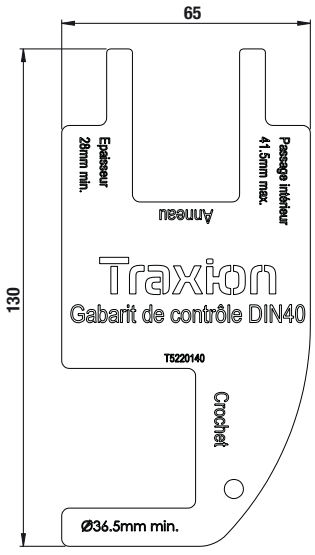

GABARIT DIN40

02

TRAVERSES

TRAVERSE FIN DE CHASSIS TFC-MD (MEDIUM DUTY)	62
TRAVERSE FIN DE CHASSIS TFC-HD (HEAVY DUTY)	64
ACCESSOIRES ENTRETOISES POUR TRAVERSES MD / HD	66
ACCESSOIRES SUPPORT DE PRISES UNIVERSEL	67
TRAVERSE FIN DE CHASSIS TFC-UHD (ULTRA HEAVY DUTY)	68
TRAVERSE FIN DE CHASSIS ABAISSÉE	70
TRAVERSE FIN DE CHASSIS DÉPORTÉE	72
TRAVERSE SURBAISSÉE PORTEURS 12 À 32 T	74
ACCESSOIRES SUPPORTS DE PRISES	76
ACCESSOIRES SUPPORTS DE BOÎTIER	76
ATTELAGE VUL D'ORIGINE IVECO DAILY 2022	78

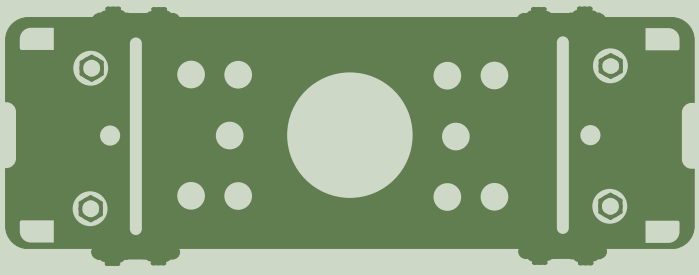

TRAVERSE FIN DE CHASSIS
TFC-MD
(MEDIUM DUTY)

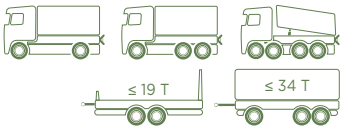

MADE IN Traxion

HOMOLOGUÉ R55

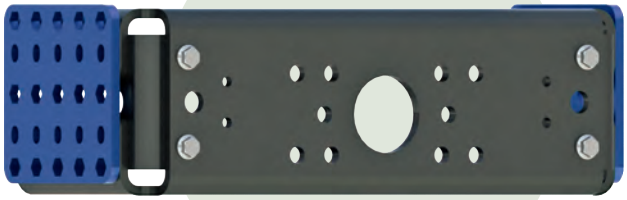

FOURNITURE STANDARD :
TRAVERSE + CALES

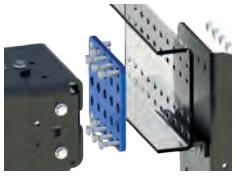

1. **CALES (EN BLEU) :** TÊTES DE VIS NOYÉES DANS **2 RANGÉES DE TROUS HEXAGONAUX**
2. **AVANTAGE :** UTILISATION DES PERÇAGES SUR TOUTE LA HAUTEUR DU LONGERON

NOUVEAU

DESCRIPTIF

- Conception écoresponsable, fabriqué en France
- Pour remorques à essieux médians de gamme moyenne
- Conforme aux exigences du règlement R55
- Compatible avec châssis simples ou doublés
- Protection anticorrosion par cataphorèse
- Visserie de liaison avec traitement GEOMET fournie



OPTION ENTRETOISES
POUR CHASSIS
NON DOUBLÉ



OPTION SUPPORT DE
PRISES RÉVERSIBLE
T 524 300

Code article	T580 1166	T580 1136	T580 1176	T580 1116	T580 1126	T580 1146		T580 1156
Marque	DAF	Daimler Truck	Daimler Truck	IVECO	MAN TRUCK	RENAULT TRUCKS	VOLVO TRUCKS	SCANIA
Modèle(1)	XD/XG/XF	AROCS	AROCS ACTROS ANTOS	S-WAY X-WAY T-WAY	TGS-TGX	T/K/C	FH/FM/ FMX	XT/V8/S/R
Remorque : rond d'avant-train								
D (kN)	200							
Remorque : essieux médians								
Dc (kN)	140							
V (kN)	90							
S (kg)	1 000							
Poids	85 kg							

(1) Autres modèles nous consulter

Réglementation attelage poids lourd. vérifiez votre dispositif :
avec notre calculateur sur notre site ou Consultez « Le Guide technique et réglementaire - conformité des attelages poids lourds » ou contactez-le technico-commercial de votre secteur.

DIMENSIONS D'IMPLANTATION

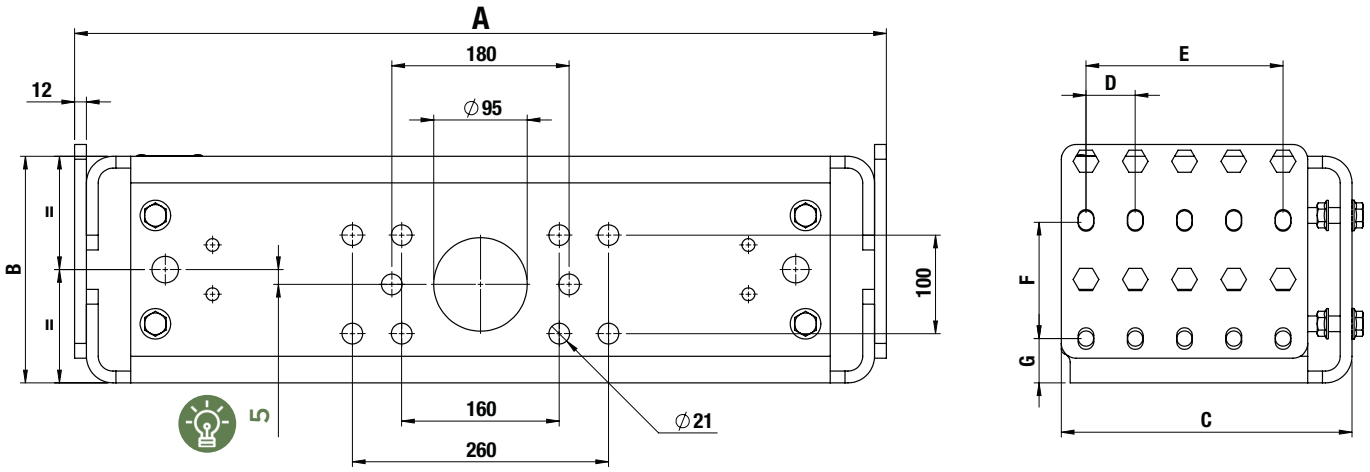

La côte A est donnée pour des châssis constructeurs doublés.
Dans le cas de châssis non renforcés prévoir de compléter votre commande avec des entretoises.

Code article	Marque	A	B	C	D	E	F	G	Liaison châssis
T5801166	DAF	754	230	275	60	180	120	55	M16
T5801136	DAIMLER TRUCK	742		295	50	150	100	56,5	
T5801176	DAIMLER TRUCK	834		245		200			
T5801116	IVECO	756		275	45	180	135	47,5	M14
T5801126	MAN TRUCK	744		295	50	200	100	75	
T5801146	RENAULT TRUCKS VOLVO TRUCKS	824					120	45	
T5801156	SCANIA	734					100		

RÉGLEMENTATION

CAS D'OBLIGATION POUR L'UTILISATION D'UNE LIGNE D'ATTELAGE DE FORTE CAPACITÉ TFC-MD

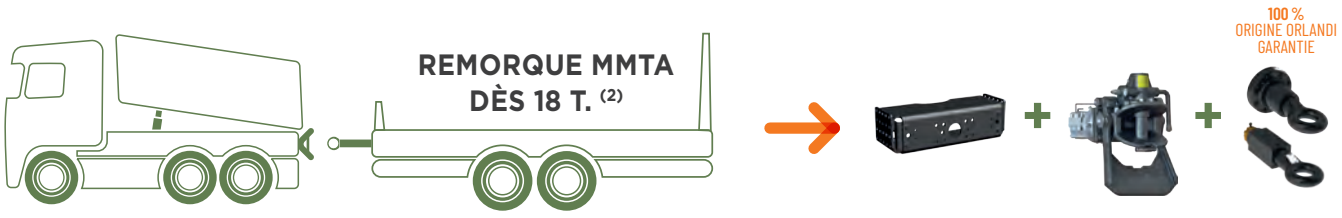

(2) Selon la longueur de plateau et l'empattement de la remorque / MMTA = masse maximum techniquement admissible

CARROSSIERS, CONCESSIONNAIRES, LOUEURS, UTILISATEURS :
L'attelage est un équipement de sécurité. Pour sa bonne configuration et vous assurer une conformité avec la réglementation, nos équipes technico-commerciales vous orientent pour tous les ensembles porteurs / remorques à équiper.

TRAVERSE FIN DE CHÂSSIS
TFC-HD
(HEAVY DUTY)

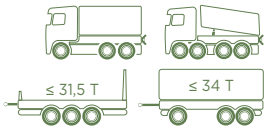

MADE IN Traxion — HOMOLOGUÉ R55



FOURNITURE STANDARD :
TRAVERSE + CALES

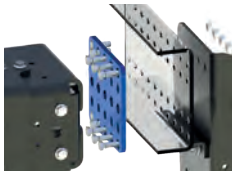

1. **CALES (EN BLEU) :** TÊTES DE VIS NOYÉES DANS **2 RANGÉES DE TROUS HEXAGONAUX**
2. **AVANTAGE :** UTILISATION DES PERÇAGES SUR TOUTE LA HAUTEUR DU LONGERON

NOUVEAU

DESCRIPTIF

- Conception écoresponsable, fabriqué en France
- Pour remorques à essieux médians de gamme lourde
- Conforme aux exigences du règlement R55
- Compatible avec châssis simples ou doublés
- Protection anticorrosion par cataphorèse
- Visserie de liaison avec traitement GEOMET fournie



OPTION ENTRETOISES
POUR CHÂSSIS
NON DOUBLÉ



OPTION SUPPORT DE
PRISES RÉVERSIBLE
T 524 43 00

Code article	T580 0166	T580 0136	T580 0176	T580 0116	T580 0126	T580 0146		T580 0156
Marque	DAF	Daimler Truck	Daimler Truck	IVECO	MAN TRUCK	RENAULT TRUCKS	VOLVO TRUCKS	SCANIA
Modèle(1)	XD/XG/XF	AROCS	AROCS ACTROS ANTOS	S-WAY X-WAY T-WAY	TGS-TGX	T/K/C	FH/FM/ FMX	XT/V8/S/R
Remorque : rond d'avant-train								
D (kN)	200							
Remorque : essieux médians								
Dc (kN)	160							
V (kN)	140							
S (kg)	1 000							
Poids	100 kg							

(1) Autres modèles nous consulter

Réglementation attelage poids lourd. vérifiez votre dispositif :
avec notre calculateur sur notre site ou Consultez « Le Guide technique et réglementaire - conformité des attelages poids lourds » ou contactez-le technico-commercial de votre secteur.

DIMENSIONS D'IMPLANTATION

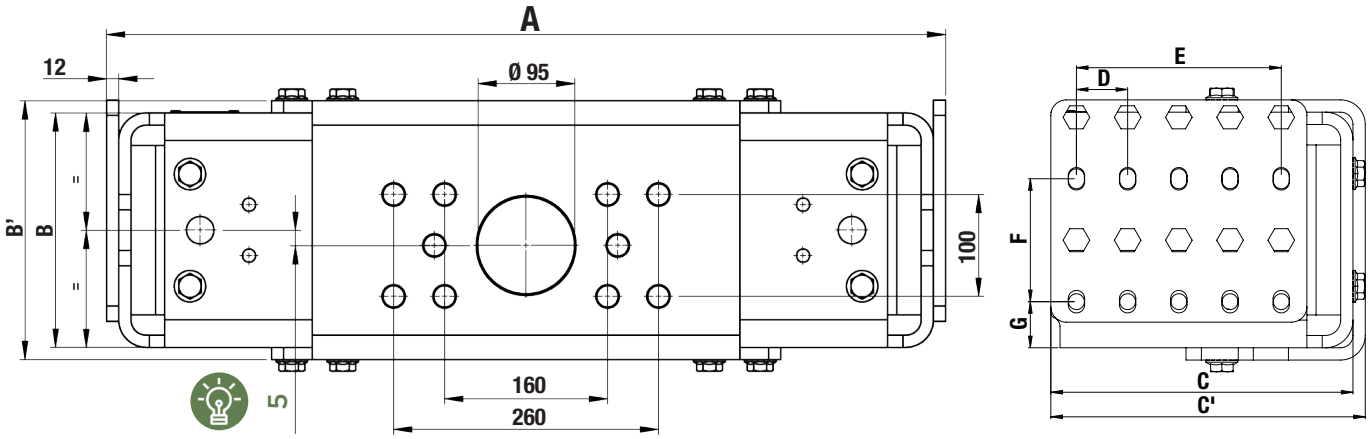

La côte A est donnée pour des châssis constructeurs doublés.
Dans le cas de châssis non renforcés prévoir de compléter votre commande avec des entretoises.

Code article	Marque	A	B	B'	C	C'	D	E	F	G	Liaison châssis
T580 0166	DAF	754	230	254	275	287	60	180	120	55	M16
T580 0136	DAIMLER TRUCK	742			295	307	50	150	100	56,5	
T580 0176	DAIMLER TRUCK	834			245	257		200			
T580 0116	IVECO	756			275	287	45	180	135	47,5	M14
T580 0126	MAN TRUCK	744			295	307	50	200	120	75	
T580 0146	RENAULT TRUCKS VOLVO TRUCKS	824								45	
T580 0156	SCANIA	734							100		

RÉGLEMENTATION

CAS D'OBLIGATION POUR L'UTILISATION D'UNE LIGNE D'ATTELAGE DE TRÈS FORTE CAPACITÉ TFC-HD

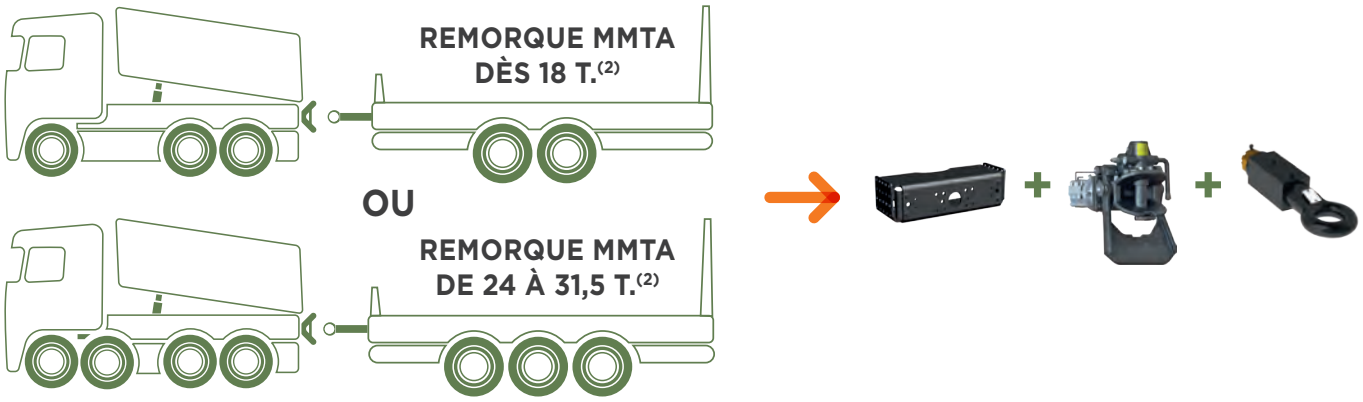

(2) Selon la longueur de plateau et l'empattement de la remorque / MMTA = masse maximum techniquement admissible

CARROSSIERS, CONCESSIONNAIRES, LOUEURS, UTILISATEURS :

L'attelage est un équipement de sécurité. Pour sa bonne configuration et vous assurer une conformité avec la réglementation, nos équipes technico-commerciales vous orientent pour tous les ensembles porteurs / remorques à équiper.

ACCESSOIRES

ENTRETOISES POUR TRAVERSES MD / HD

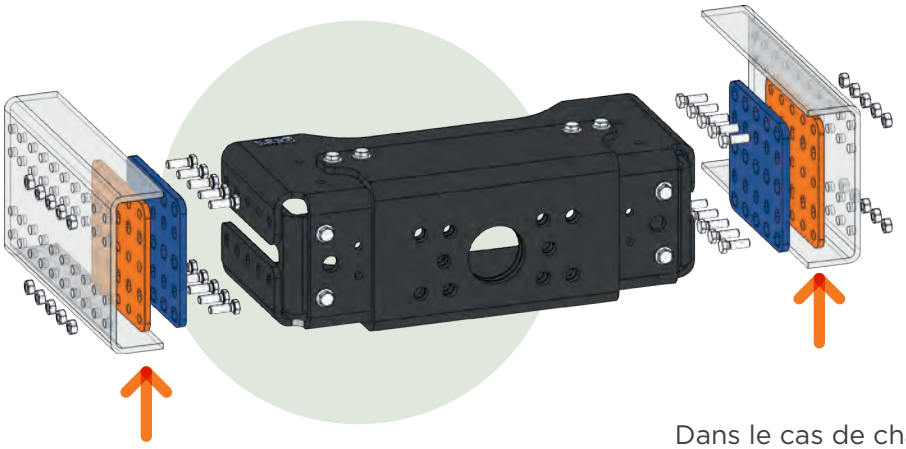

Dans le cas de châssis non renforcés prévoir de compléter votre commande avec des entretoises

DESCRIPTIF

- **Livrées par paire**
- Pour traverses TFC-MD et TFC-HD montées sur châssis non renforcés
- Finition cataphorèse noire

Épaisseur	2 x 5 mm	2 x 6 mm	2 x 8 mm
DAF	T580 06 05(1)	T580 06 06(1)	T580 06 08
DAIMLER TRUCK	T580 07 05	T580 07 06	T580 07 08
IVECO	T580 01 05	T580 01 06	T580 01 08
MAN TRUCK & BUS	T580 02 05	T580 02 06	T580 02 08
RENAULT TRUCKS / VOLVO TRUCKS	T580 04 05(1)	T580 04 06	T580 04 08
SCANIA	T580 05 05	T580 05 06	T580 05 08(1)

(1) référence tenue sur stock, pour toute autre épaisseur, nous consulter

DIMENSIONS D'IMPLANTATION

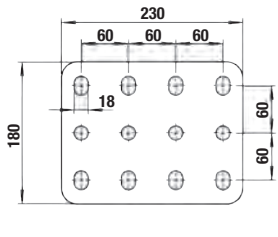

DAF

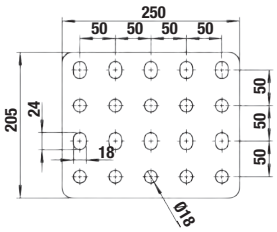

DAIMLER TRUCK

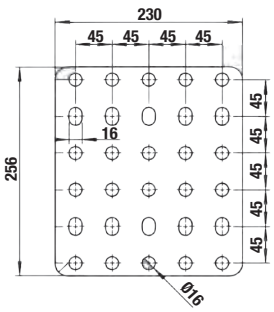

IVECO

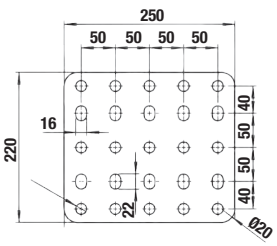

MAN TRUCK & BUS

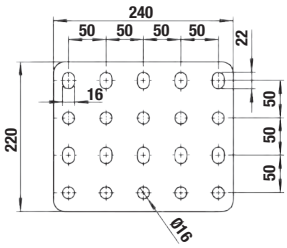

SCANIA

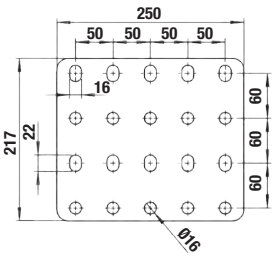

RENAULT TRUCKS / VOLVO TRUCKS

ACCESSOIRES

SUPPORT DE PRISES UNIVERSEL

MADE IN Traxion

NOUVEAU

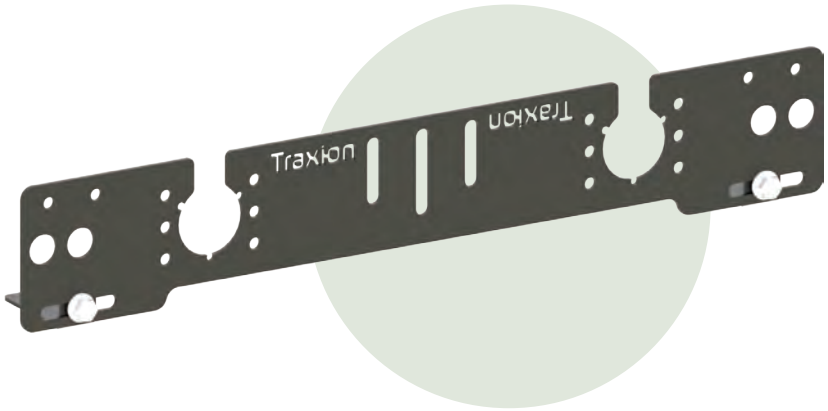

DESCRIPTIF

- Pose réversible haute ou basse
- Prises électriques et mains d'air
- Compatible avec support caméra T524 48 05
- Finition cataphorèse noire, fournie avec visserie

Options	Code article
Support de prises universel équerres comprises	T524 43 00

DIMENSIONS D'IMPLANTATION

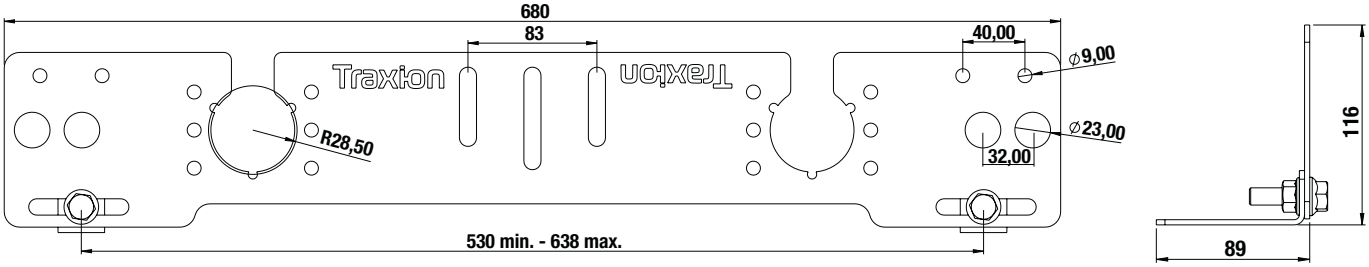

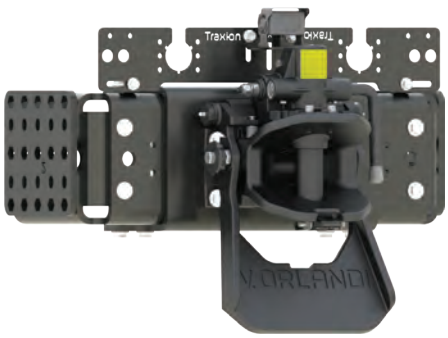

EXEMPLE DE MONTAGE SUR TRAVERSE FIN DE CHÂSSIS HD, AVEC CROCHET BNA À BAVETTE, SUPPORT CAMÉRA ET CAMÉRA

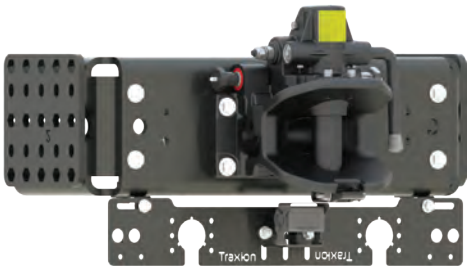

EXEMPLE DE MONTAGE SOUS TRAVERSE FIN DE CHÂSSIS MD, AVEC CROCHET BNA MANUEL, SUPPORT CAMÉRA ET CAMÉRA

TRAVERSE FIN DE CHASSIS
TFC-UHD
(ULTRA HEAVY DUTY)
POUR CONVOIS EXCEPTIONNELS
JUSQU'À 250 TONNES



MADE IN Traxion — HOMOLOGUÉ R55

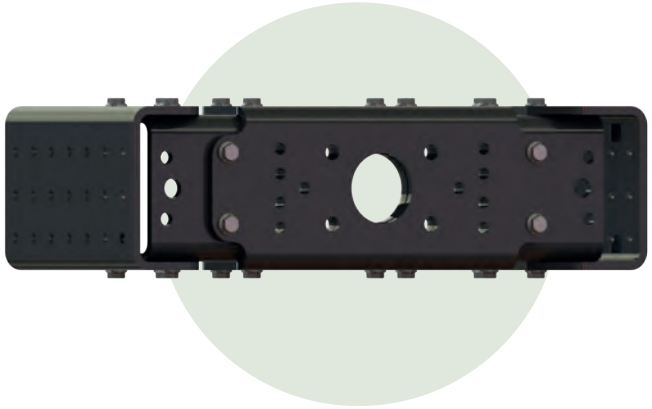



POUR CROCHETS ET ANNEAUX CONVOIS EXCEPTIONNELS



POUR CROCHETS ET ANNEAUX DIN50



POUR CROCHETS ET ANNEAUX SWEDISH STD







DESCRIPTIF

- Conception écoresponsable, fabriqué en France
- Pour convois exceptionnels jusqu'à 250 T. en solo
- Homologuées pour remorques routières multi-essieux
- Compatible châssis simples ou doublés
- Entraxes de fixation de crochet en 330 x 110 + 250 et 160 x 100 mm
- Montage des prises d'air et d'électricté en latéral simplifié
- Finition cataphorèse
- Visserie de liaison en GEOMET M14 ou M16 fournie

Code article	T580 9165	T580 9135	T580 9175	T580 9115	T580 9125	T580 9145	T580 9155
Marque	DAF	Daimler Truck	Daimler Truck	IVECO	MAN	RENAULT TRUCKS VOLVO TRUCKS	SCANIA
Remorque : rond d'avant-train							
D max. (kN)(1)				400			

(1) En fonction du plan de pose, cf. schémas techniques





DIMENSIONS D'IMPLANTATION

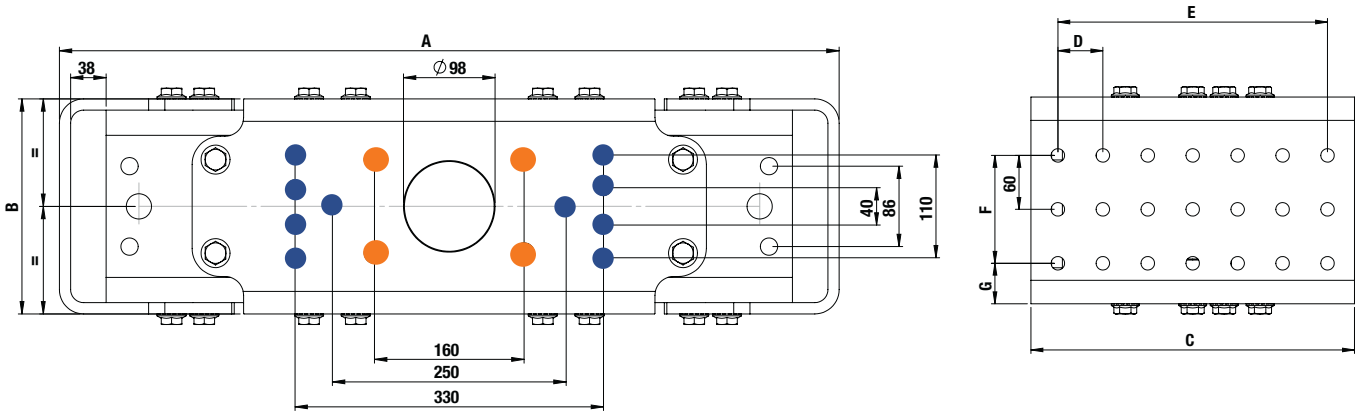

Entraxe (mm)	D max. (kN)
160 x 100	350
330 x 110 + 250	400

Code article	Marque	A	B	C	D	E	F	G	Liaison châssis
T580 9165	DAF	754	230	360	60	300	120	55	M16
T580 9135	DAIMLER TRUCK	742			50		100	56,5	
T580 9175	DAIMLER TRUCK	834							
T580 9115	IVECO	756			45	315	135	47,5	M14
T580 9125	MAN TRUCK & BUS	744			50	300	140	35	
T580 9145	RENAULT TRUCKS VOLVO TRUCKS	824					120	45	M14
T580 9155	SCANIA	734					100		

RÉGLEMENTATION

CAS D'OBLIGATION POUR L'UTILISATION D'UNE LIGNE D'ATTELAGE D'ULTRA FORTE CAPACITÉ TFC-UHD

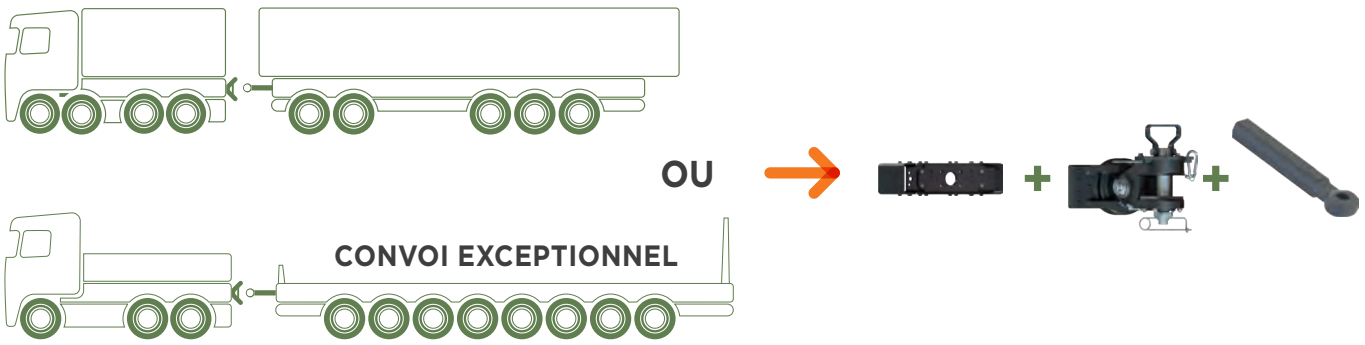

CARROSSIERS, CONCESSIONNAIRES, LOUEURS, UTILISATEURS :

L'attelage est un équipement de sécurité. Pour sa bonne configuration et vous assurer une conformité avec la réglementation, nos équipes technico-commerciales vous orientent pour tous les ensembles porteurs / remorques à équiper.

TRAVERSE FIN DE CHÂSSIS
ABAISSÉE

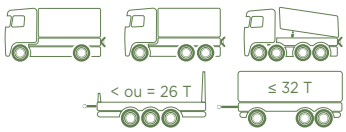

MADE IN Traxion | HOMOLOGUÉ R55 | + LÉGER - DE CO_2

ADAPTABLE

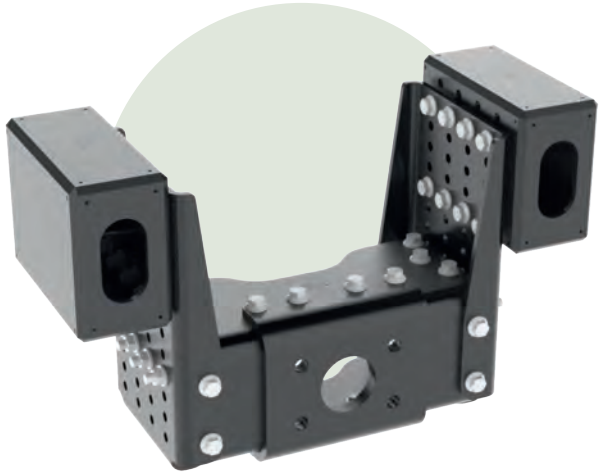

traxion.fr
FORMULAIRE COMMANDE SUR-MESURE



AVEC CROCHET BNA



AVEC CROCHET DIN 50

NOUVEAU

DESCRIPTIF

- Conception écoresponsable, fabriqué en France
- Ajustement du crochet à la position de l'anneau de la remorque avec réglage vertical par pas de 36 mm
- Caissons de hauteur 240 ou 260 mm à insérer dans les longerons
- Caissons à percer pour s'adapter au plan de pose du châssis constructeur
- Validation du projet avec plans techniques
- Traverse boulonnée prémontée d'usine pour véhicules ≥ 18T
- Montage châssis en M14 ou M16
- Crochets BNA ou DIN montés d'usine
- Entraxes de montage crochet 160 x 100 mm
- Finition standard en cataphorèse

Code racine	T687xxxx
Montage	M14/M16
D (kN)	145
Dc (kN)	130
V (kN)	75
S (kg)	1 000

Kits visserie GEOMET		Code article
M14		**T520 54 82**
M16	L50	**T520 54 92**
	L60	**T520 54 94**
	L70	**T520 54 96**

DIMENSIONS D'IMPLANTATION

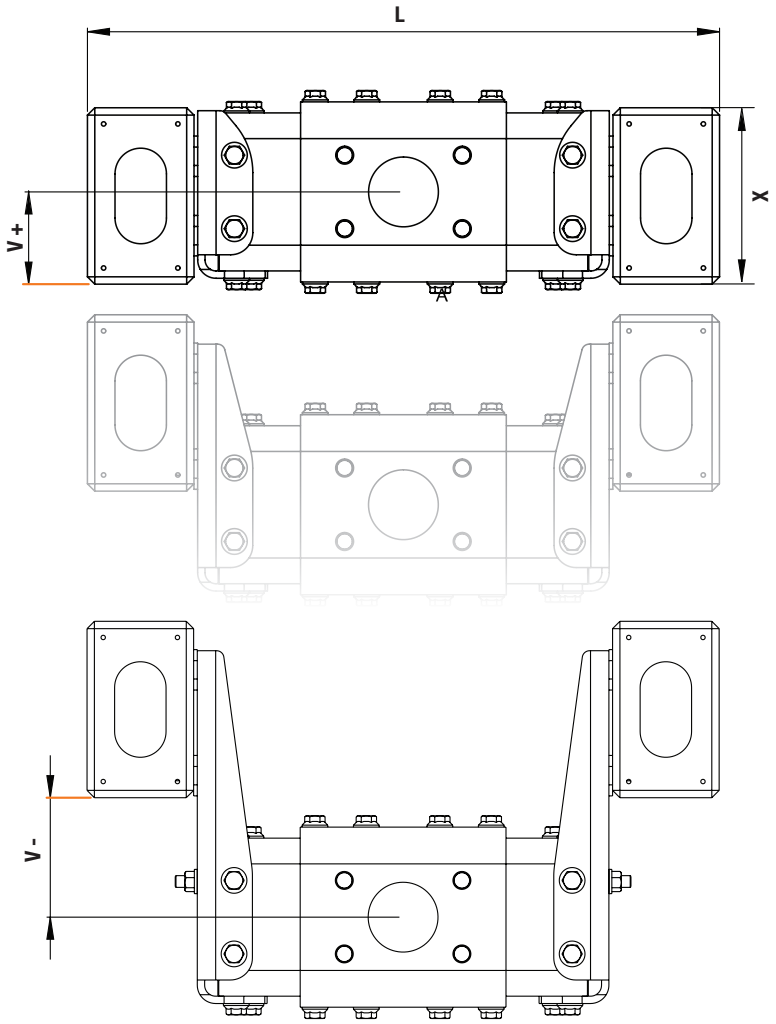

L	V		X
730 mm - 860 mm	+ 162 mm	A	240 mm / 260 mm
	+ 126 mm	B	
	+ 90 mm	C	
	+ 54 mm	D	
	+ 18 mm	E	
	- 18 mm	F	
	- 54 mm	G	
	- 90 mm	H	
	- 126 mm	I	
	- 162 mm	J	

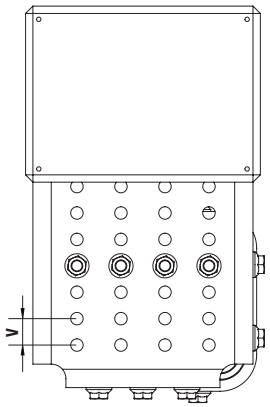

VUE DE CÔTÉ

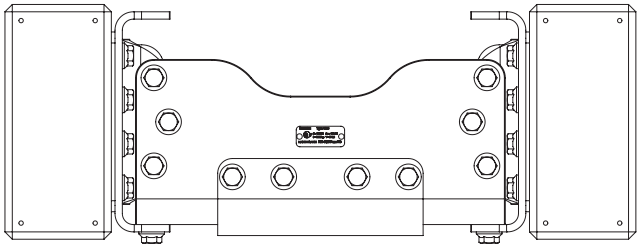

VUE DE DESSUS

TRAVERSE FIN DE CHÂSSIS **DÉPORTÉE**

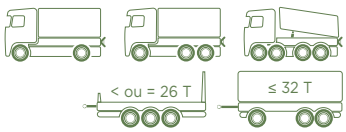

MADE IN Traxion | HOMOLOGUÉ R55 | + LÉGER - DE CO_2

ADAPTABLE

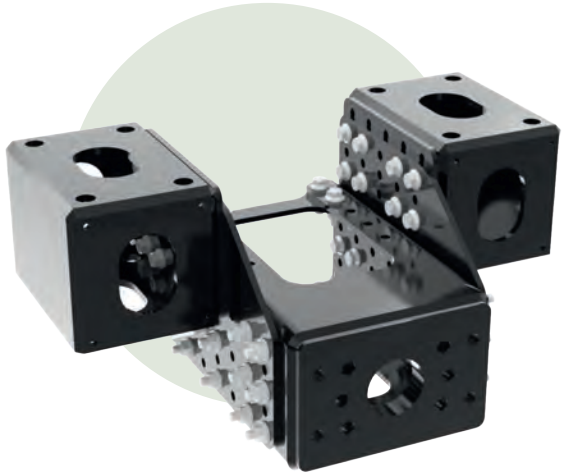



AVEC CROCHET
BNA À BAVETTE



AVEC CROCHET
DIN 50

traxion.fr
FORMULAIRE
COMMANDE SUR-MESURE

NOUVEAU

DESCRIPTIF

- Conception écoresponsable, fabriqué en France
- **UNIQUE :** Traverse avec déport horizontal de max. 210 mm et abaissement vertical ajustable par paliers de 35 mm
- Améliore la giration des convois sur voies étroites (véhicules forestiers, laitiers, chantiers, ...)
- Ajustement du crochet à la position de l'anneau de la remorque avec réglage vertical par pas de 35 mm
- Traverse boulonnée prémontée d'usine pour véhicules ≥ 18T
- Liaison châssis par caissons à percer
- Montage châssis en M14 ou M16
- Crochets BNA ou DIN montés d'usine
- Finition cataphorèse
- Visserie d'assemblage qualité GEOMET

Code racine	T690xxxx
Montage	M14/M16
D (kN)	200
Dc (kN)	140
V (kN)	90
S (kg)	1 000

Kits visserie GEOMET		Code article
M14		**T5205482**
M16	L50	**T5205492**
	L60	**T5205494**
	L70	**T5205496**

DIMENSIONS D'IMPLANTATION

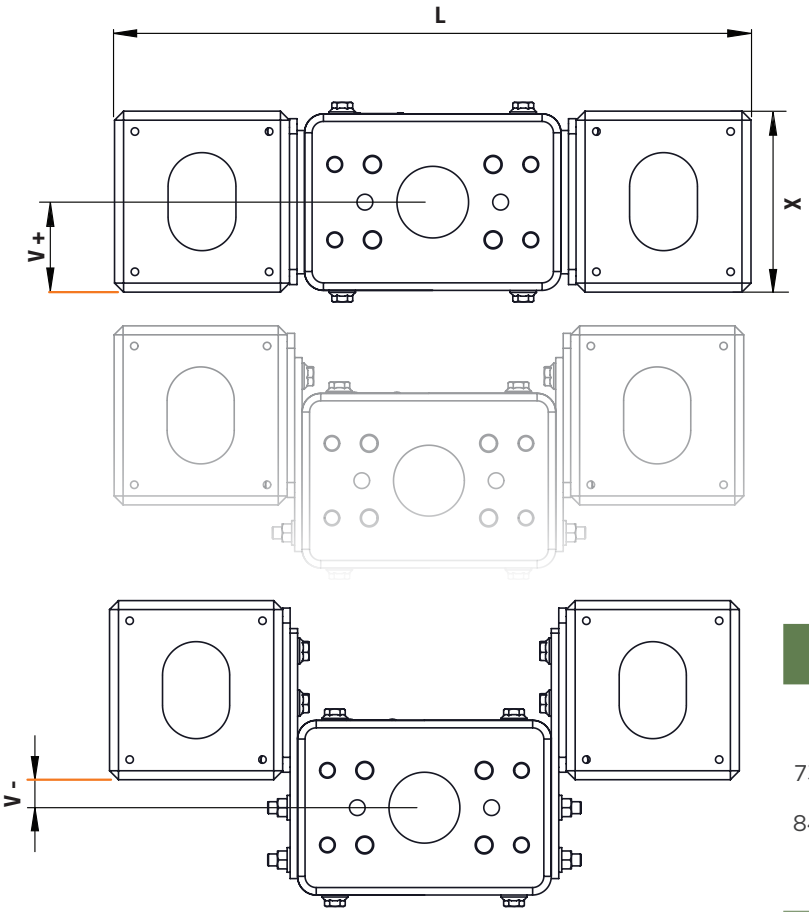

L	V		H		X
734 mm - 844 mm	+ 103 mm	A	30 mm	1	240 mm / 260 mm
	+ 68 mm	B	90 mm	2	
	+ 33 mm	C	150 mm	3	
	- 2 mm	D	210 mm	4	
	- 37 mm	E			

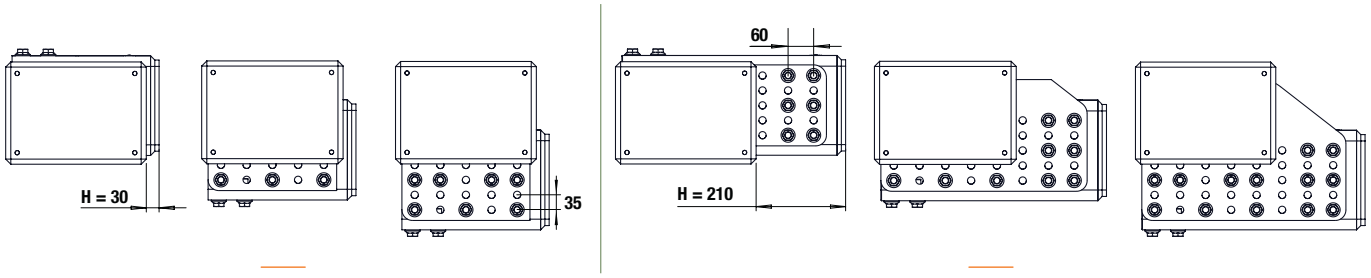

V H

VUES DE CÔTÉ

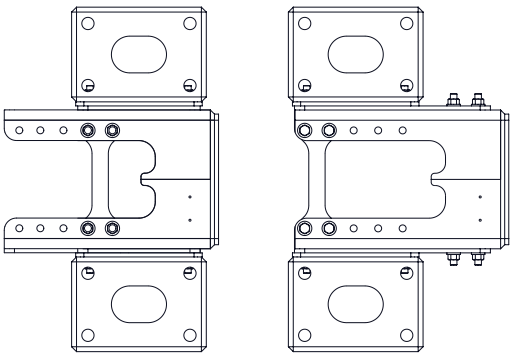

VUES DE DESSUS

TRAVERSE SURBAISSÉE
PORTEURS 12 À 32 T

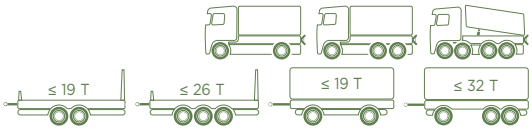

MADE IN Traxion — HOMOLOGUÉ R55 — + LÉGER - DE CO_2





AVEC CROCHET BNA OUVERTURE PNEUMATIQUE ET SUPPORT DE PRISES TÉLESCOPIQUE

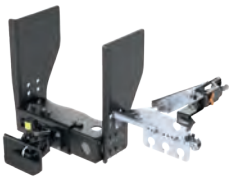

AVEC CROCHET DIN 50 OUVERTURE PNEUMATIQUE ET SUPPORT DE PRISES TÉLESCOPIQUE

NOUVEAU

traxion.fr
FORMULAIRE COMMANDE SUR-MESURE

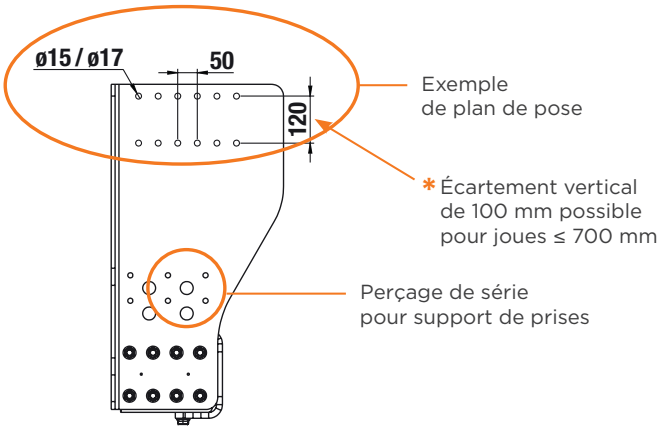

DESCRIPTIF

- Conception écoresponsable, fabriqué en France
- 9 combinaisons de joues pour répondre à tous les montages
- Joues standards sans pli arrière, idéal pour monter des hayons
- **Unique :** perçage vertical à partir de 100 mm pour joues jusqu'à 700 mm (incompatible joues droites et d'évitement)*
- Fixation châssis en M10, M12, M14 ou M16
- Compatibles avec crochets Traxion à ouverture pneumatique
- Visserie d'assemblage qualité GEOMET
- Montage des joues en option
- Joues spéciales pour évitement de traverses intermédiaires ou mains de suspensions
- Largeur extérieure jusqu'à 870 mm
- Supports de prises fixe ou télescopique galvanisés (option)

Code racine	T61xxxxx		T62xxxxx		T63xxxxx	
Catégorie	1		2		3	
D (kN)	70		110		200	
Dc (kN)	70		95		130	
S (kg)	700	1000	900	1200	1000	2500
V (kN)	30	25	40	35	75	50,5

Kits visserie GEOMET		Code article
M14		T5205482
M16	L50	T5205492
	L60	T5205494
	L70	T5205496

DIMENSIONS D'IMPLANTATION

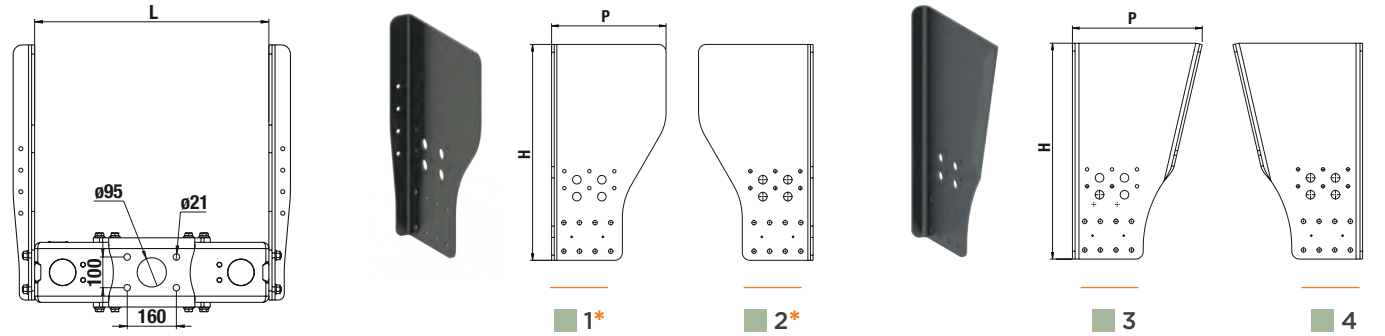

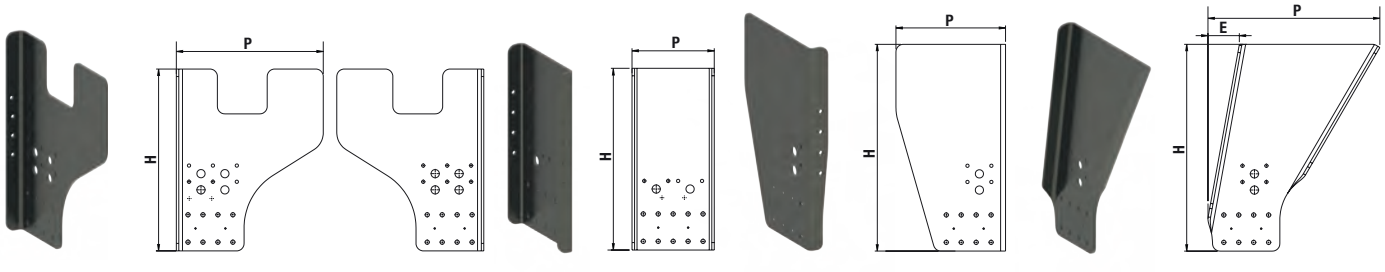

SENS DE LA MARCHE

Code	Constructeur		L (mm)	Ø	Corps de traverse (Kg)
10	Man		762	15	59
15	Ford / Iveco / Scania		770		
25	Daf		790	17	59
55	Daimler	Renault / Volvo	850	15	64
57			854		
63	Ford		866		

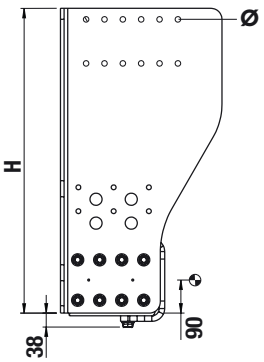

Code	H (mm)	1 et 2		3 et 4		5 et 6		7		8		9		
		P (mm)	Kg	P (mm)	Kg	P (mm)	Kg	P (mm)	Kg	P (mm)	Kg	P (mm)	E (mm)	Kg
36	360									380	17			
43	430										20			
50	500	380	22	416	24			330	32		24	693	205	26
56	560		25	430	28				35		27	692	197	30
62	625		28	445	32	540	40		40		30	691	186	34
65	650	420	31	450	33		42				34		181	36
69	690		34	460	36		44			420	36	690	173	39
73	730		44	476	48	590	50				48	692	158	50
83	830	440	52	490	57					440	56	690	126	59

CRÉER VOTRE CODE DE TRAVERSE

T6 + Catégorie + Type de joue + Largeur châssis + Hauteur de joue

Exemple de codification :

T6 + 3 + 1 + 55 + 69 **= T6315569**

ACCESSOIRES

SUPPORTS DE PRISES

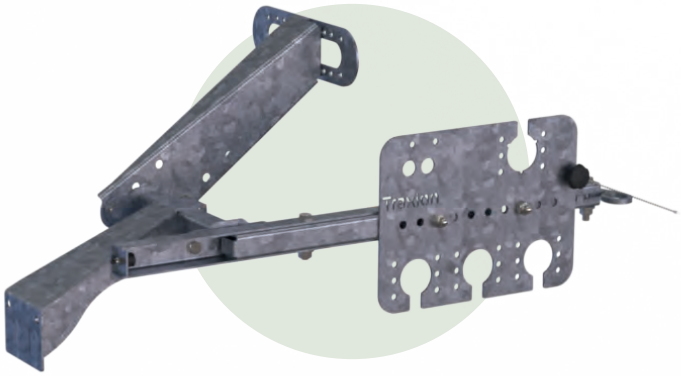



POUR TRAVERSE SURBAISSÉE



AVEC BOÎTIER D'OUVERTURE PNEUMATIQUE

NOUVEAU

DESCRIPTIF

- Conception écoresponsable, fabriqué en France
- Gamme complète fixe ou télescopique
- En option : support boîtier ouverture déporté
- Entièrement galvanisé à chaud
- À fixer sur joues de traverses surbaissées Traxion

Kits	Code article
Plaque de prises	**T524 62 10**
Plaque de prises avec support fixe	**T524 62 20**
Plaque de prises avec support télescopique	**T524 62 50**
Plaque de prises avec support fixe + support ouverture déportée	**T524 62 20 + T524 62 70**
Plaque de prises avec support télescopique + support ouverture déportée	**T524 62 50 + T524 62 70**

SUPPORT DE BOÎTIER PNEUMATIQUE





POUR BOÎTIER D'OUVERTURE PNEUMATIQUE

DESCRIPTIF

- Conception écoresponsable, fabriqué en France
- Entièrement galvanisé à chaud
- À fixer en sous-face de caisse

Kits	Code article
Support de boîtier pneumatique crochet	**T522 40 50**

DIMENSIONS D'IMPLANTATION

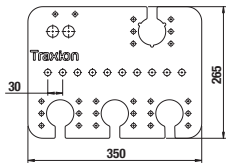

T524 62 10

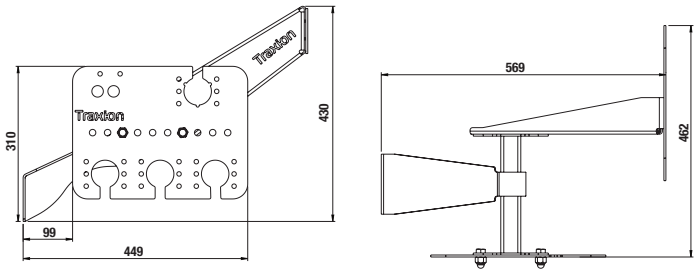

T524 62 20 + T524 62 70

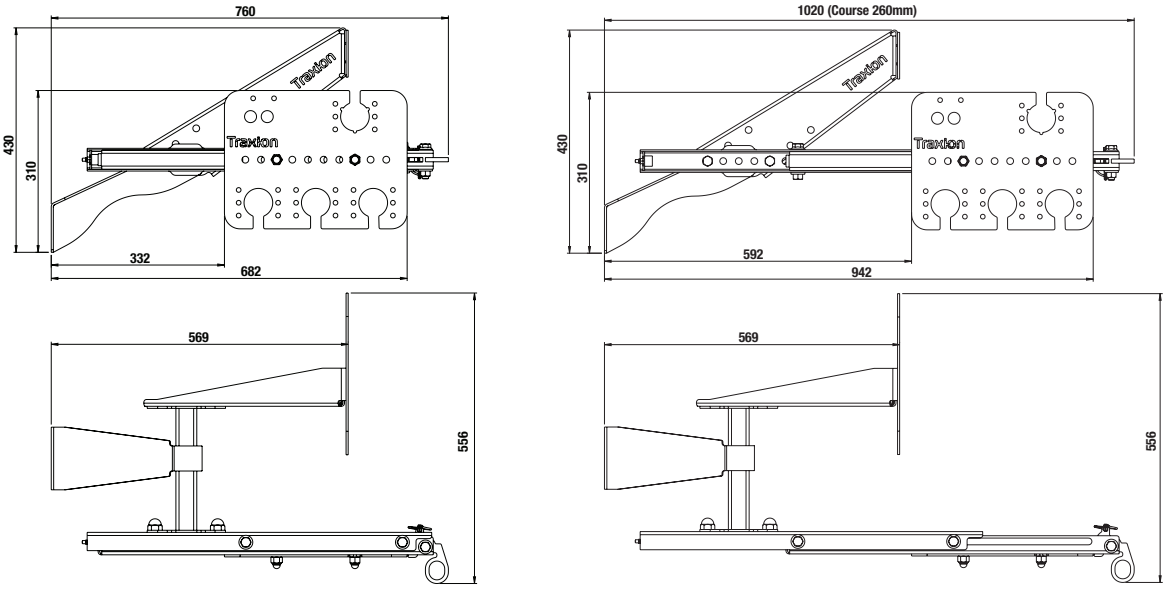

FERMÉ OUVERT

T524 62 50 + T524 62 70

DIMENSIONS D'IMPLANTATION

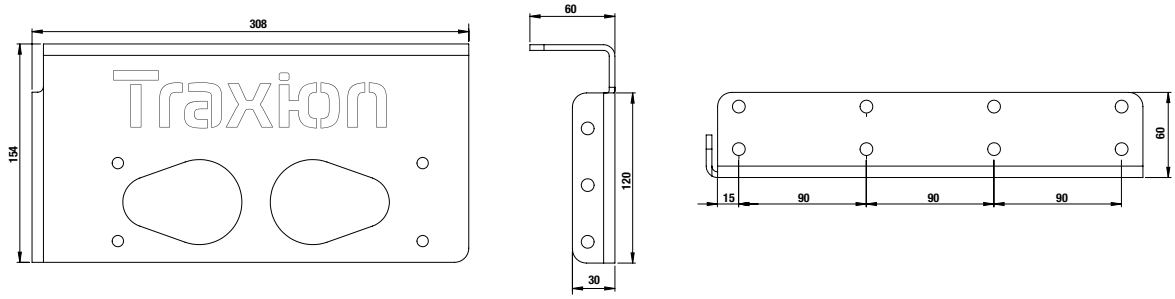

VUE DE FACE VUE DE CÔTÉ VUE DE DESSUS

ATTELAGE VUL
D'ORIGINE IVECO DAILY 2022
POUR REMORQUE 3,5 TONNES



HOMOLOGUÉ R55

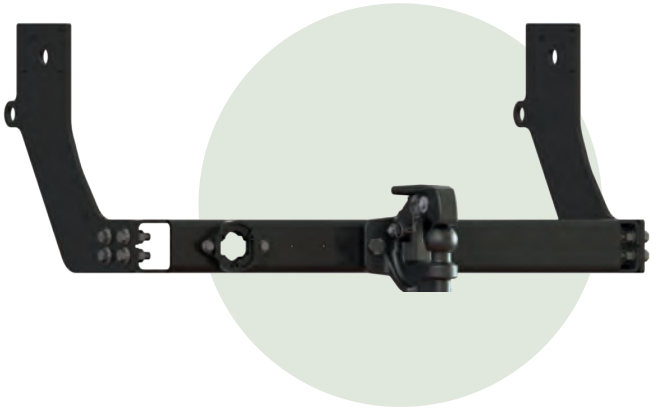

IVECO DAILY



LIVRÉ AVEC CROCHET MIXTE

DESCRIPTIF

- Pour tous les modèles de la gamme Daily châssis-cabine ou fourgon en montes simples/ roues jumelées
- Kits livrés complets avec crochet mixte + kit visserie pour liaison châssis
- Pour modèles avec ou sans marchepieds

Code article	FOURGON	
	Modèle	Monte
T5804201	30 S - 35 S / emp. 3000-3520	SIMPLE
T5804202	30 S - 35 S / emp. 4100	
T5804203	30 S - 35 S / emp. 3000 - 3520	
T5804204	30 S - 35 S / emp. 3520 - 3520 L	
	30 S - 35 S	
T5804205	35 C / emp. 3520	JUMELÉE
T5804206	35 C / emp. 3520 L	
T5804207	35 C / emp. 4100	
T5804203	40 C - 50 C / emp. 3520	
T5804208	40 C - 50 C / emp. 3520 L	
T5804209	40 C - 50 C / emp. 4100 - 4100 L	
T5804210	60 C - 70 C	

(2) Suspension à lames semi-elliptiques

Code article	CHÂSSIS-CABINE	
	Modèle	Monte
T5804214	30 S - 35 S	SIMPLE
T5804211	30 S - 35 S / emp. 3000	
T5804215	35 C - 40 C OPT06094(2)	JUMELÉE
T5804216	35 C QUADLEAF / QUADTOR	
	40 C QUADLEAF	
T5804217	40 C QUADTOR	
T5804212	45 C - 50 C	
T5804218	60 C - 70 C	

TIRANTS

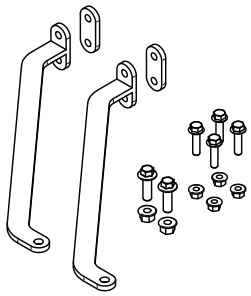

VERSION LONGUE + ENTRETOISE
T5808511

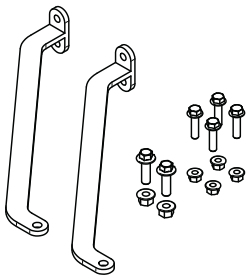

VERSION LONGUE
T5808512

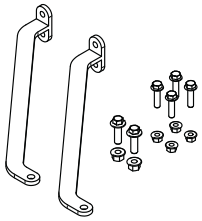

VERSION COURTE
T5808513

Code article	FOURGON			Monte
	T5808511	T5808512	T5808513	
T5804201		T5804206	T5804201	SIMPLE
T5804202		T5804207	T5804203	
T5804203		T5804202		
T5804205	T5804208		T5804205	JUMELÉE
T5804206	T5804209		T5804203	
T5804207	T5804204			
T5804203	T5804210			

PIÈCES DÉTACHÉES

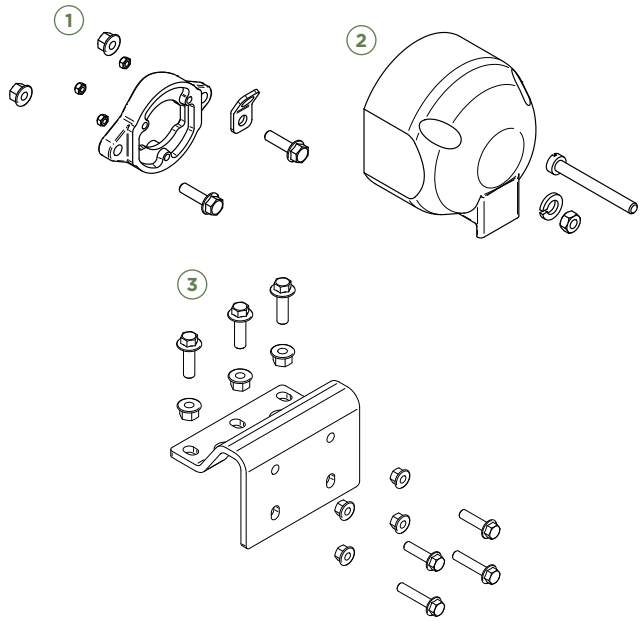

	SAV	Modèle	Code article
1	Kit support prise électrique	Tous	T5808501
2	Kit prise 12 v.		T5808502
3	Kit plaque de fixation 4 trous	Depuis 2014	T5808503

03

TRAVERSES MIXTES

PRÉSENTATION GAMME 82
COMPOSEZ VOTRE KIT 84
DIMENSIONS D'IMPLANTATION 87
ACCESSOIRES 92

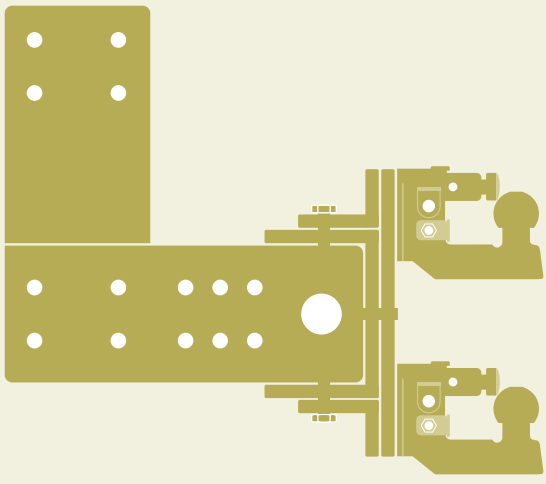

PRÉSENTATION DE LA GAMME

VUL ≤ 3,5 T
TRAVERSE
+ CROCHET MIXTE CONFORT



MADE IN Traxion — HOMOLOGUÉ R55.02

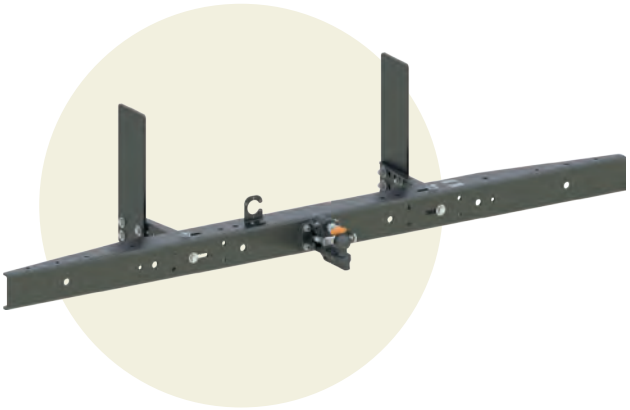

- Traverse R55.02, toutes marques, remorquant jusqu'à 3,5 T
- Livré avec crochet mixte confort - fermeture assistée et absorbeur de chocs
- Compatible véhicules roues simples / jumelées
- Option : bras pour déport arrière
- Kits à boulonner – support de prise inclus - finition cataphorèse
- Profil prépercé pour supports de feux et radars de recul

VUL ≤ 3,5 T
TRAVERSE MULTI-HAUTEURS
+ CROCHET MIXTE CONFORT



MADE IN Traxion — HOMOLOGUÉ R55.02

- Traverse R55.02, toutes marques, remorquant jusqu'à 3,5 T
- La combinaison idéale des véhicules polyvalents pour tracter toutes les remorques du parc

→ Option Platine multi-hauteurs pour déporter le crochet vers le haut ou le bas de **56 ou 112 mm**

ou

→ Cornière pour déporter le crochet vers le haut ou le bas de **28 mm**

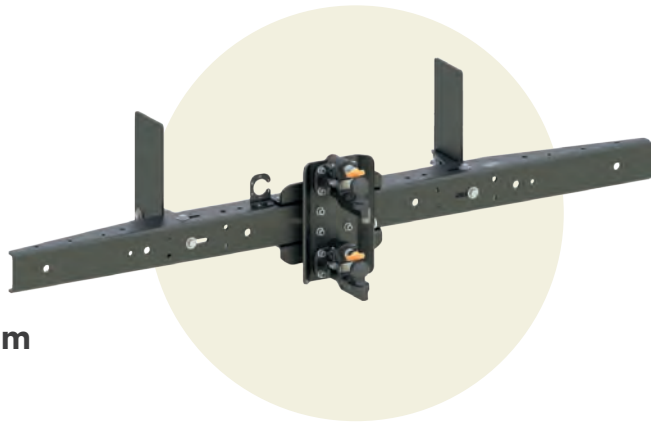

OPTION PLATINE
MULTI-HAUTEUR



OPTION CORNIÈRE
DE DÉPORT DU CROCHET

VUL ≤ 5,5 T
TRAVERSE / BAE
+ CROCHET MIXTE CONFORT



MADE IN Traxion

HOMOLOGUÉ
R58.03
R55.02
E2 2015/208

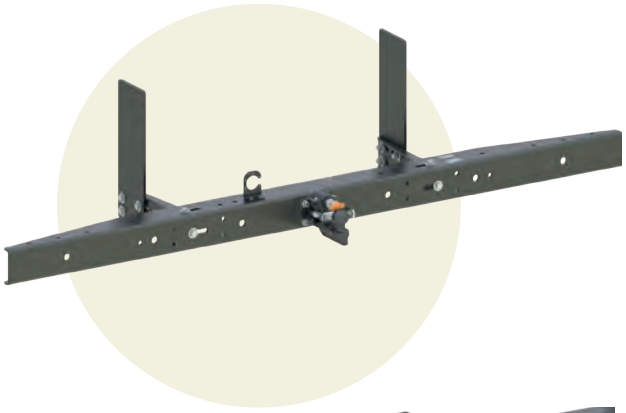



OPTION CORNIÈRE
DE DÉPORT DU CROCHET

- Traverse R55.02 et BAE R58.03, toutes marques, remorquant jusqu'à 3,5 T
- Livré avec crochet mixte confort - fermeture assistée et absorbeur de chocs
- Compatible véhicules roues simples / jumelées
- Option : bras pour déport arrière
- Kits à boulonner – support de prise inclus - finition cataphorèse
- Profil prépercé pour supports de feux et radars de recul

→ Option cornière pour déporter le crochet vers le haut ou le bas de **28 mm**

Version BAE non remorquante disponible

03

VUL ≤ 8 T
TRAVERSE / BAE
+ CROCHET MIXTE CONFORT



MADE IN Traxion

HOMOLOGUÉ
R58.03
R55.02
E2 2015/208

- Traverse R55.02 et BAE R58.03, toutes marques, remorquant jusqu'à 3,5 T
- Livré avec crochet mixte confort - fermeture assistée et absorbeur de chocs
- Compatible véhicules roues simples / jumelées
- Option : bras pour déport arrière
- Kits à boulonner – support de prise inclus - finition cataphorèse
- Profil prépercé pour supports de feux et radars de recul

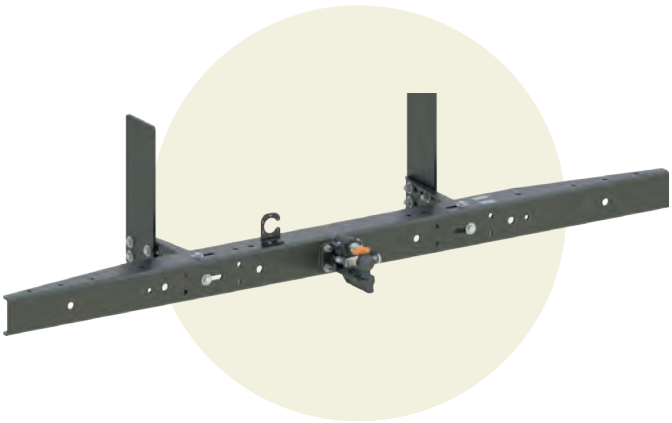

Version BAE non remorquante disponible

COMPOSEZ VOTRE KIT

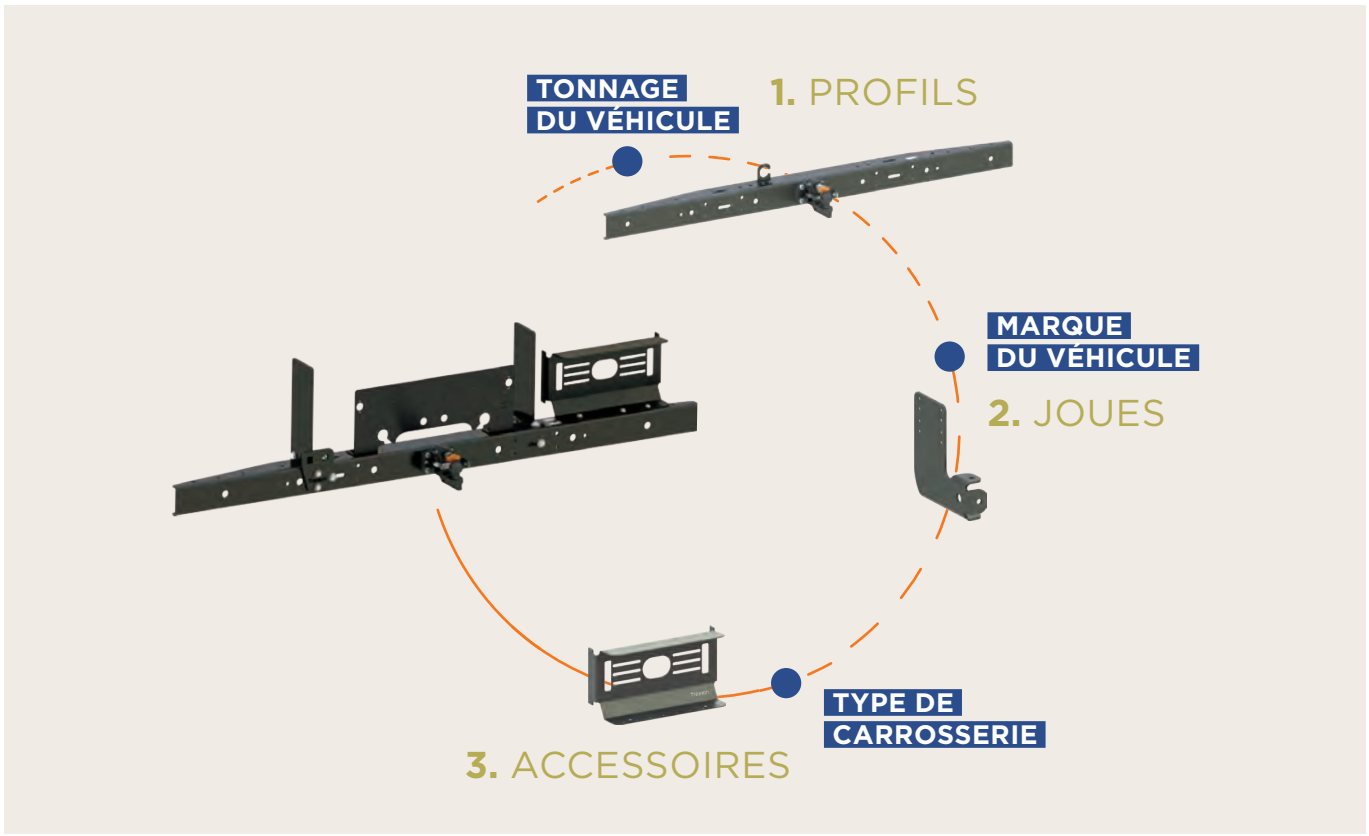

1. PROFILS

1.1 REMORQUANTS - FOURNIS AVEC CROCHET MIXTE CONFORT

	Type de montage						Homologations		Longueur (mm)
	Simple hauteur	Kg	Déporté	Kg	Multi-hauteurs	Kg			
≤ 3,5T	T783 00 00	22,6	T783 35 00 + T785 01 00	28,9	T783 35 00 + T783 01 05	36,2	R55.02		1900
≤ 5,5T	T785 35 00	26,4	T785 35 00 + T785 01 00	28,9				R58.03	
≤ 8T	T788 35 00	29,9							2100

Code article	T783 00 00	T783 35 00	T785 35 00	T788 35 00
D / DC (kN)	17,2	17,2	21	24
S (kg)	210	210	210	210

1.2 NON REMORQUANTS - BAE UNIQUEMENT

	Profil	Kg	Homologation
≤ 5,5T	T785 00 00	21,9	R58.03
≤ 8T	T788 00 00	24,6	



2. JOUES

2.1 CONSTRUCTEURS - FOURNIES AVEC VISSERIE DE MONTAGE

					Type de joues					
	Marque	Modèle	Type		Monobloc	Kg	Bras courts	Kg	Bras longs	Kg
≤ 3,5T à 5,5T	IVECO	DAILY / eDAILY	35S - 50C / e35S - e45C		T785 00 30	5,6				
			35C - 50C / e42C - e45C				T788 00 30	11,1	T788 00 35	12,2
	RENAULT	MASTER IV / MASTER IV E-TECH	TRS / TRSe	CC	T785 00 90	8	T785 00 92	8	T785 00 93	9
			PRJ	CC			T785 00 94	8	T785 00 95	9
			TRS / TRSe	PC			T785 00 96	9	T785 00 97	10
		MASTER III	PRJ	PAF COURT	T785 00 32	7				
			PRJ	PAF LONG	T785 00 34	9,1				
	MITSUBISHI	CANTER / eCANTER	3S - 3C / 4Se - 4Ce		T785 00 40	5,6				
	MERCEDES -BENZ	SRINTER / eSPRINTER	300		T785 00 42	6,1				
			400 + 500		T785 00 60	5,8				
	ISUZU	M	21 / 27				T785 00 50	10	T785 00 55	11,2
	MAN / VW	TGE / CRAFTER			T785 00 62	8,6				
	FORD	TRANSIT / eTRANSIT	350 / 390 / 425 / 430 / 470 / 500		T785 00 70	5,9				
	STELLANTIS	BOXER / JUMPER / MOVANO / DUCATO e-BOXER / ë-JUMPER / MOVANO e / E-DUCATO					T785 00 80	6,2		
	MAXUS	DELIVER 9 / eDELIVER 9					T785 02 00	12	T785 02 05	13
> 5,5T à 8T	IVECO	DAILY / eDAILY	65C - 70C / e65C - e70C				T788 00 30	11,1	T788 00 35	12,2
	MITSUBISHI FUSO	CANTER / eCANTER	6S - 7C / 6Se - 7Ce				T788 00 40	12,3	T788 00 45	13,5
	ISUZU	M	29 / 30				T788 00 50	9,8	T788 00 55	10,9

2.2 UNIVERSELLES - VISSERIE DE MONTAGE EN OPTION

	Type de joues						Kit visserie M10	Kit visserie M12
	Monobloc	Kg	Bras courts	Kg	Bras longs	Kg		
≤ 3,5T	T783 00 20	6,9	T783 00 10	8,3	T783 00 15	9,5	T520 50 10	T520 50 30
≤ 8T	T788 00 20	10,4	T788 00 10	11,2	T788 00 15	12,3		

3. ACCESSOIRES

Désignation	Poids (kg)	Code article
Marche-pied simple repliable	5	**T524 10 00**
Support de feux universels GA / DR[1]	3	**T524 44 00**
Support de feux cage universels GA / DR[1]	3	**T524 44 10**
Support de plaques d'immatriculation multi-hauteurs	3,5	**T524 45 00**
Support de plaques d'immatriculation grande largeur[1][2]	5	**T524 45 20**
Anneau d'arrimage	0,5	**T524 47 00**
Support de caméra[3]	0,2	**T524 48 00**
Support de caméra universel	0,2	**T524 48 05**

[1] Incompatible RENAULT Master XDD / STELLANTIS
[2] Compatible uniquement pour montage simple hauteur
[3] Compatible uniquement avec crochet mixte TRAXION







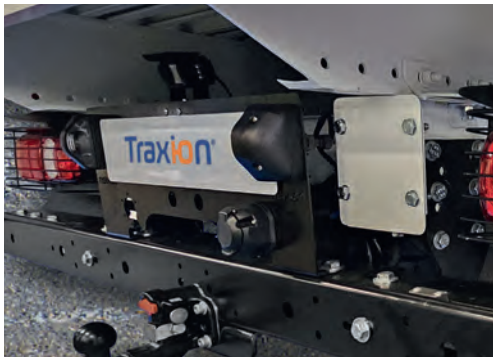



DIMENSIONS D'IMPLANTATION

PROFIL Traxion UNIVERSEL

1. PROFILS

1.1 TMT

T783 00 00
PROFIL REMORQUANT SIMPLE HAUTEUR VUL ≤ 3,5 T

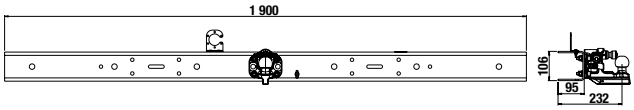

T783 35 00
PROFIL REMORQUANT MULTI-HAUTEURS VUL ≤ 3,5 T

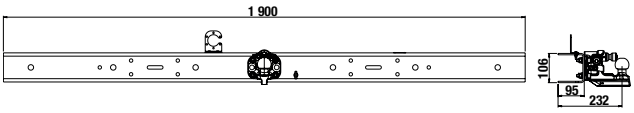

T785 35 00
PROFIL REMORQUANT DÉPORTÉ + BAE VUL ≤ 5,5 T

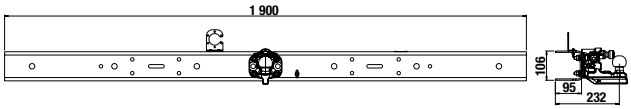

T788 35 00
PROFIL REMORQUANT + BAE VUL ≤ 8 T

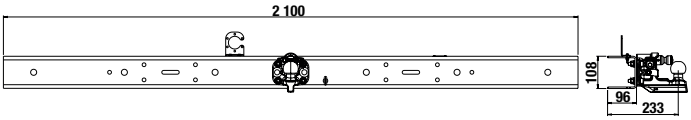

1.2 BAE

T785 00 00
PROFIL BAE VUL ≤ 5,5 T NON REMORQUANT

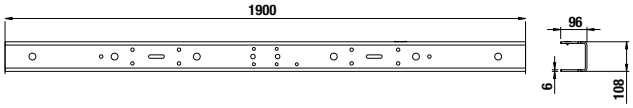

T788 00 00
PROFIL BAE VUL ≤ 8T NON REMORQUANT

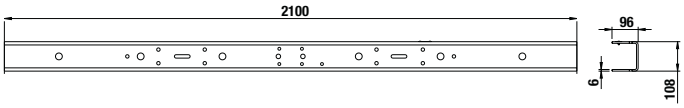

03

2. JOUES UNIVERSELLES

KITS JOUES UNIVERSELLES EXCLUSIVEMENT POUR CHÂSSIS EN FORME DE C

T783 00 10
KIT JOUES UNIVERSELLES BRAS COURTS

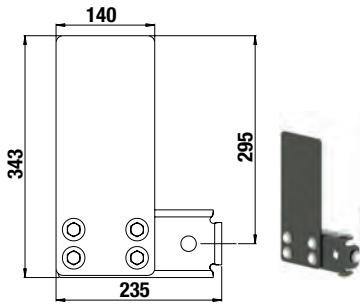

T783 00 15
KIT JOUES UNIVERSELLES BRAS LONGS

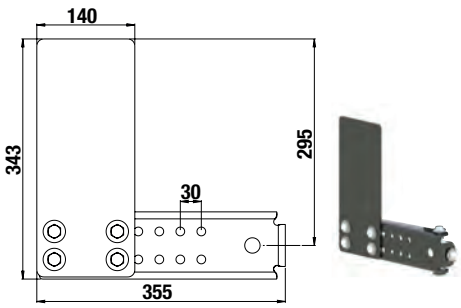

T783 00 20
KIT JOUES UNIVERSELLES EN L

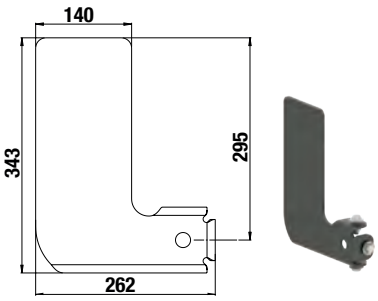

T788 00 10
KIT JOUES UNIVERSELLES BRAS COURTS

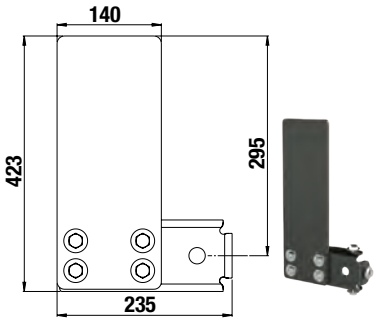

T788 00 15
KIT JOUES UNIVERSELLES BRAS LONGS

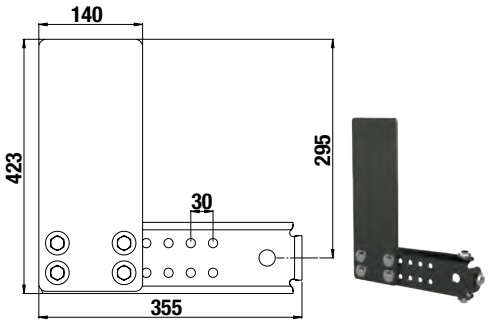

T788 00 20
KIT JOUES UNIVERSELLES EN L

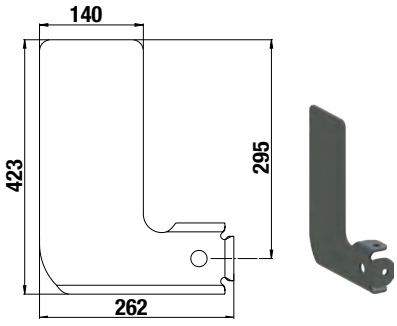

Kit visserie M10	4	**T520 50 10**
Kit visserie M12	4,8	**T520 50 30**

3. JOUES CONSTRUCTEURS

LES JOUES CONSTRUCTEURS SONT LIVRÉES AVEC LEURS RENFORTS ET VISSERIE.

T785 00 42
KIT JOUES DAIMLER TRUCK
200 + 300

DAIMLER TRUCK

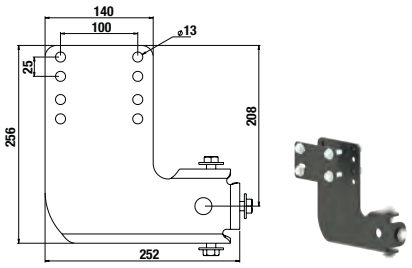

T785 00 60
KIT JOUES DAIMLER TRUCK
400 + 500

DAIMLER TRUCK

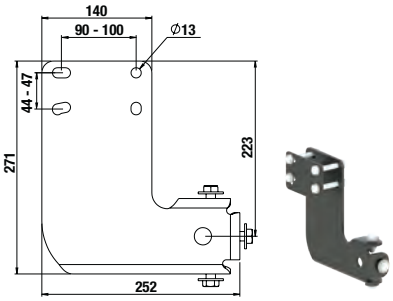

T785 00 70
KIT JOUES FORD TRANSIT

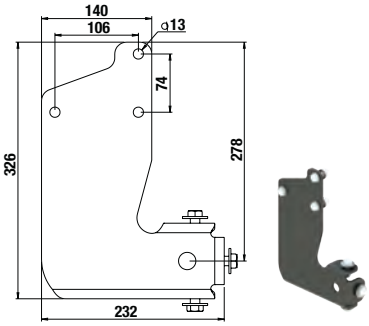

T785 00 40
KIT JOUES MITSUBISHI FUSO

FUSO

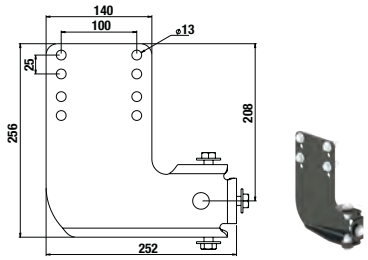

T788 00 40
KIT JOUES FUSO
6S-6C-7C BRAS COURTS

FUSO

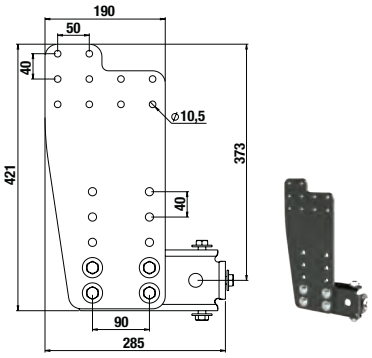

T788 00 45
KIT JOUES FUSO
6S-6C-7C BRAS LONGS

FUSO

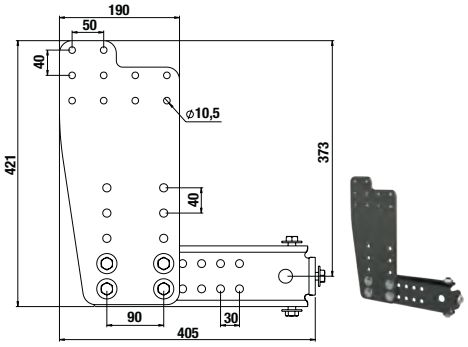

T785 00 50
KIT JOUES ISUZU NLR87
ROUES JUMELÉES BRAS COURTS

ISUZU

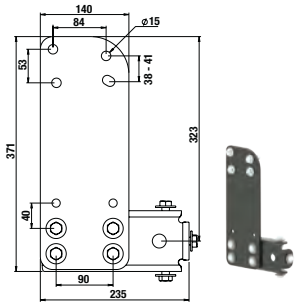

T785 00 55
KIT JOUES ISUZU NLR87
ROUES JUMELÉES BRAS LONGS

ISUZU

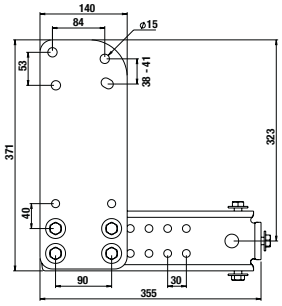

T788 00 50
KIT JOUES ISUZU NLR87
ROUES JUMELÉES BRAS COURTS

ISUZU

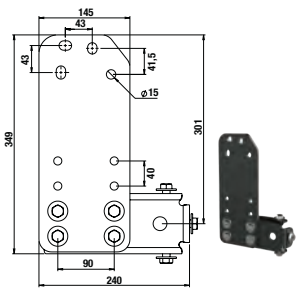

T788 00 55
KIT JOUES ISUZU NLR87
ROUES JUMELÉES BRAS LONGS

ISUZU

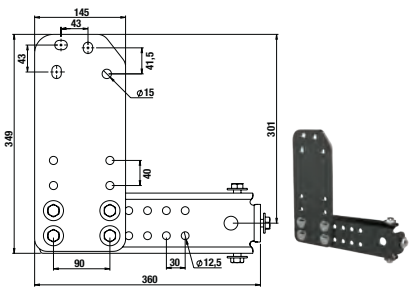

3. JOUES CONSTRUCTEURS (SUITE)

T785 00 30 IVECO
KIT JOUES IVECO DAILY
33S À 55C

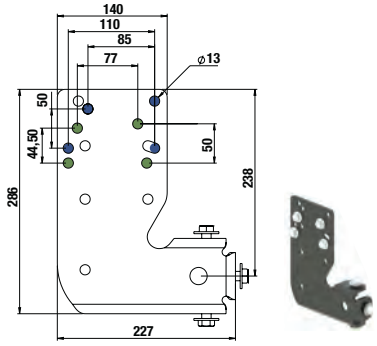

T788 00 30 IVECO
KIT JOUES IVECO DAILY
35C À 70C BRAS COURTS

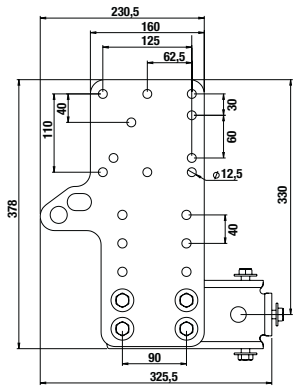

T788 00 35 IVECO
KIT JOUES IVECO DAILY
35C À 70C BRAS LONGS

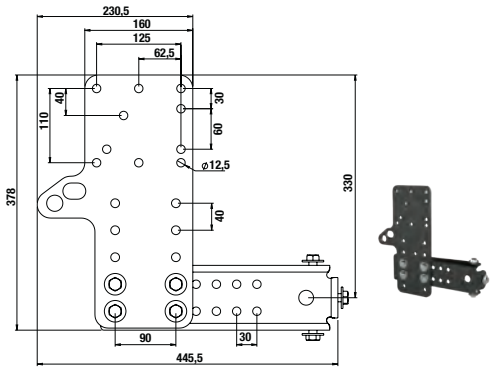

T785 00 62
MAN TGE / VOLKSWAGEN CRAFTER

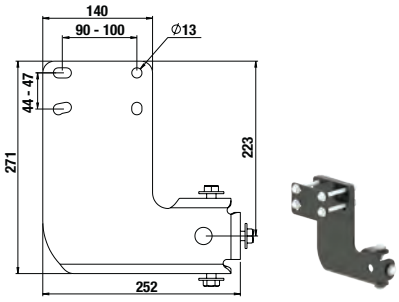

T785 02 00
KIT JOUES MAXUS BRAS COURTS

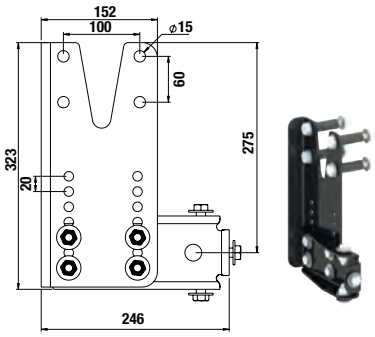

T785 02 05
KIT JOUES MAXUS BRAS LONGS

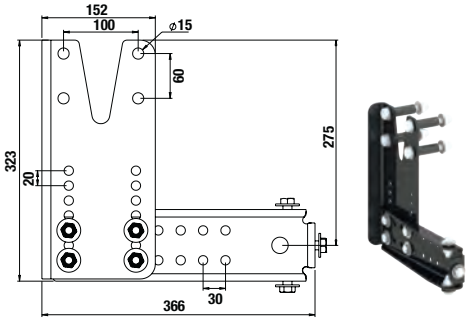

T785 00 80
KIT JOUES STELLANTIS

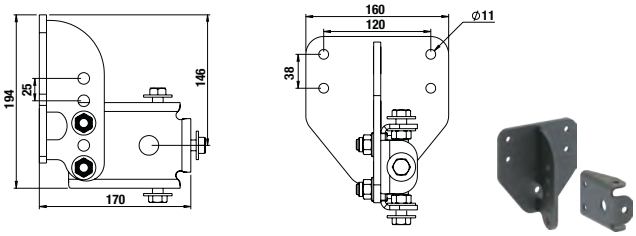

3. JOUES CONSTRUCTEURS (SUITE)

T785 00 32
KIT JOUES RENAULT
MASTER III PAF COURT

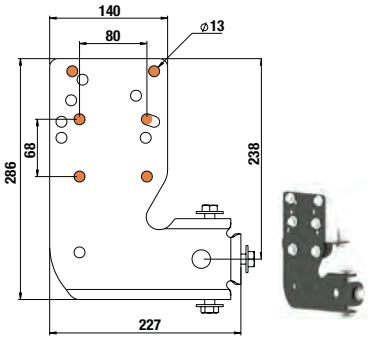

T785 00 34
KIT JOUES RENAULT
MASTER III PAF LONG

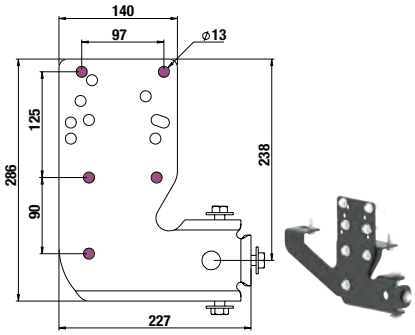

T785 00 90
KIT JOUES RENAULT XDD
CHÂSSIS CABINE
TRACTION ROUES SIMPLES

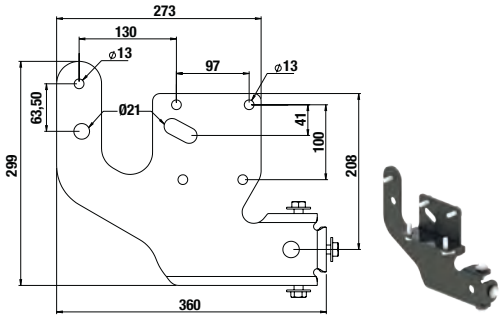

T785 00 92
KIT JOUES RENAULT XDD CHÂSSIS CABINE,
BRAS COURTS, TRACTION ROUES SIMPLES

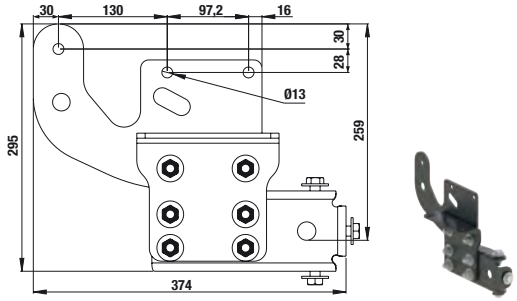

T785 00 93
KIT JOUES RENAULT XDD CHÂSSIS CABINE,
BRAS LONGS, TRACTION ROUES SIMPLES

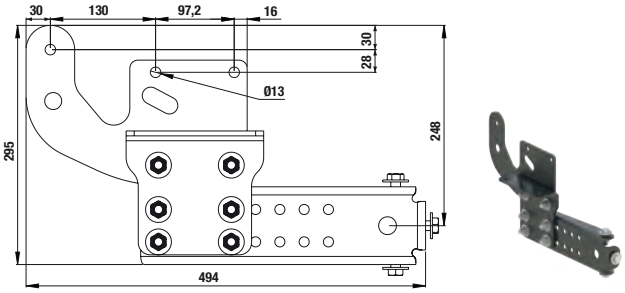

T785 00 94
KIT JOUES RENAULT XDD CHÂSSIS CABINE,
BRAS COURTS, PROPULSION ROUES JUMELÉES

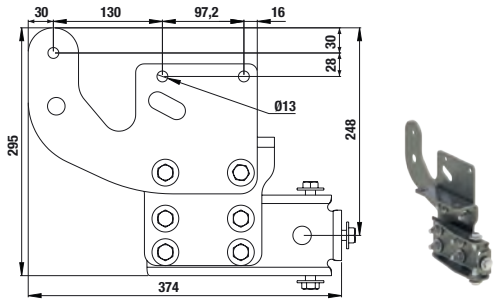

T785 00 95
KIT JOUES RENAULT XDD CHÂSSIS CABINE,
BRAS LONGS, PROPULSION ROUES JUMELÉES

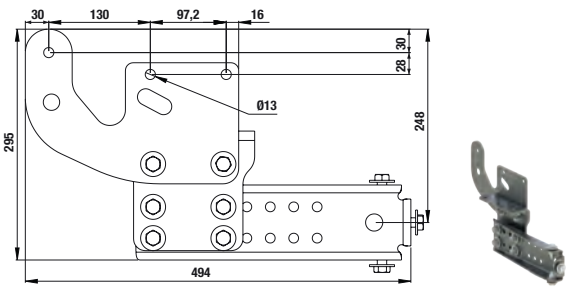

T785 00 96
KIT JOUES RENAULT XDD PLANCHER CABINE,
BRAS COURTS, TRACTION ROUES SIMPLES

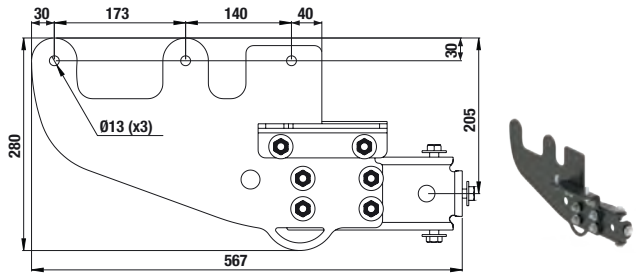

T785 00 97
KIT JOUES RENAULT XDD PLANCHER CABINE,
BRAS LONGS, TRACTION ROUES SIMPLES

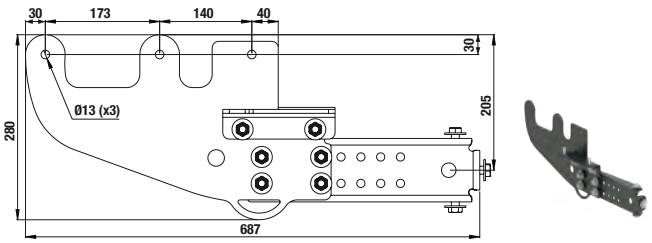

4. DÉPORTS D'ATTELAGE

T785 0100
KIT CORNIÈRE POUR DÉPORTER DE 28 MM
LE CROCHET AU-DESSUS OU SOUS
LES PROFILS :
≤ 3,5T - T783 3500
≤ 5,5T - T785 3500

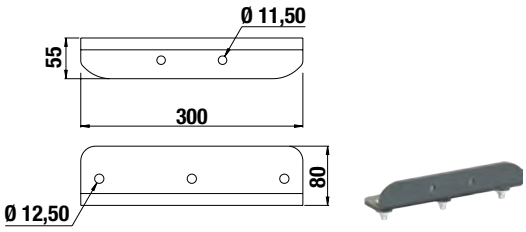

T783 0105
KIT D'ATTELAGE MULTI-HAUTEURS POUR
DÉPORTER LE CROCHET JUSQU'À 112 MM
VERS LE HAUT OU LE BAS
COMPATIBLE AVEC PROFIL :
≤ 3,5T - T783 3500

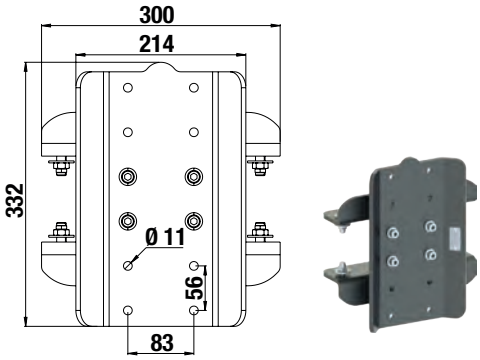

ACCESSOIRES

- Des accessoires résistants et simples à monter
- En montage carrosserie ou post-équipement à la demande du client
- Une gamme évolutive selon les besoins de vos clients, par métiers

T524 44 00
SUPPORT DE FEUX UNIVERSEL GA/DR
- À BOULONNER SUR TRAVERSES MIXTES
- PLIS POUR SUPPORTS DE GRILLES DE PROTECTION DE FEUX
- PROTECTION CATAPHORÈSE

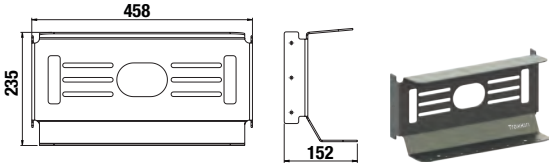

T524 44 10
SUPPORT DE FEUX CAGE UNIVERSEL GA/DR
- À BOULONNER SUR TRAVERSES MIXTES
- OUV. POUR PASSAGE DE CORNES
- PROTECTION CATAPHORÈSE

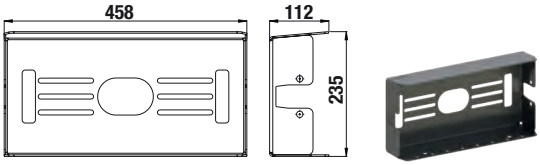

T524 45 00
SUPPORT DE PLAQUE POLICE MULTI-HAUTEUR
- À BOULONNER SUR TRAVERSES MIXTES
- COMPATIBLE AVEC PLATINE MULTI-HAUTEURS
- PRÉPERCÉ HAUT POUR SUPPORT CAMÉRA T524 48 05
- 2 SUPPORTS DE PRISES
- PERÇAGE ÉCLAIREUR DE PLAQUES
- PROTECTION CATAPHORÈSE



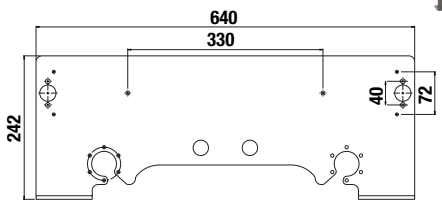

T524 45 20
SUPPORT DE PLAQUE POLICE GRANDE LARGEUR
- À BOULONNER SUR TRAVERSES MIXTES
- PRÉPERCÉ HAUT ET BAS POUR SUPPORT CAMÉRA T524 48 05
- 2 SUPPORTS DE PRISES
- PERÇAGE ÉCLAIREUR DE PLAQUES
- PROTECTION CATAPHORÈSE



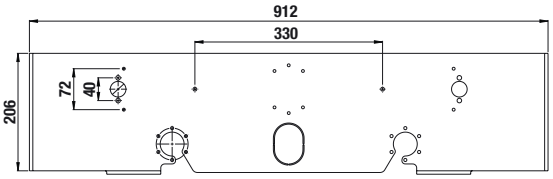

T524 10 00
MARCHEPIED SIMPLE REPLIABLE
- À BOULONNER SUR TRAVERSES MIXTES
- GALVANISÉ

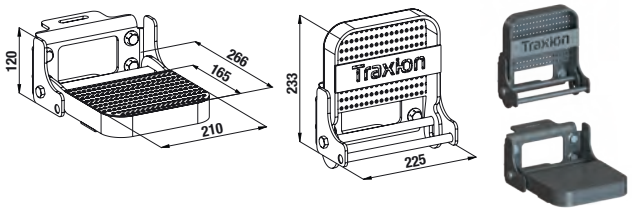

T524 47 00
ANNEAU D'ARRIMAGE
- À FIXER SUR TRAVERSES MIXTES
- POUR CHARGE DÉPASSANT LA RIDELLE (TUBES PVC, TREILLOS SOUDÉS...)
- COMPATIBLE AVEC TOUS CROCHETS DE SANGLES
- PROTECTION CATAPHORÈSE

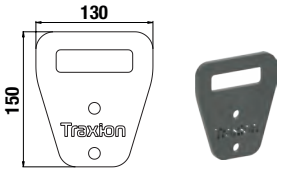

T524 48 00
SUPPORT DE CAMÉRA
- POUR CROCHETS MIXTES
- PROTECTION CATAPHORÈSE

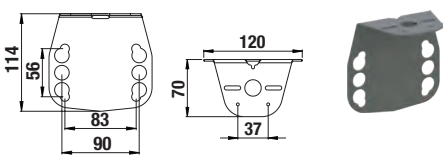

T524 48 05
SUPPORT DE CAMÉRA UNIVERSEL
- À MONTER SUR SUPPORT DE PLAQUE T524 44 05
- PROTECTION CATAPHORÈSE

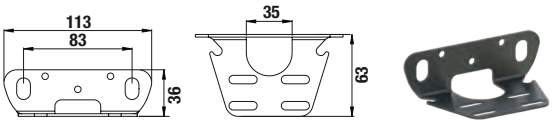

04

BARRES ANTI-ENCASTREMENT

BAE FIXE ≤ 12 T NON REMORQUANTE 94
BAE FIXE REMORQUANTE ≤ 12 T 96
BAE FIXE NON REMORQUANTE 98
BAE FIXE REMORQUANTE 100
BAE FIXE SUR TRAVERSE SURBAISSÉE 102
BAE FIXE REMORQUANTE POUR PANS INCLINÉS 104
BAE FIXE REMORQUANTE JOUES AVEC PLIS INTÉRIEUR LONGERONS 106
BAE FIXE ET REMORQUANTE PORTEURS SURÉLEVÉS 108
BAE FIXE CHARIOT EMBARQUÉ 110
BAE RELEVABLE ACIER MANUELLE PRÉMONTÉE 112
BAE RELEVABLE ALUMINIUM MANUELLE PRÉMONTÉE 114
BAE RELEVABLE ACIER MANUELLE PRÉMONTÉE PORTEURS SURÉLEVÉS 116
BAE RELEVABLE ALUMINIUM MANUELLE PRÉMONTÉE PORTEURS SURÉLEVÉS 118
BAE RELEVABLE MANUELLE PORTEURS SURÉLEVÉS 120
BAE RELEVABLE MANUELLE CHARIOT EMBARQUÉ 122
BAE RELEVABLE HYDRAULIQUE 124
BAE HYDRAULIQUE INCLINÉE FINISHER 126
BAE HYDRAULIQUE HORIZONTALE 128
BAE FIXE ALUMINIUM PORTE-FEUX SEMI-REMORQUE 130
BAE CHARIOT EMBARQUÉ TÉLESCOPIQUE SEMI-REMORQUE 132

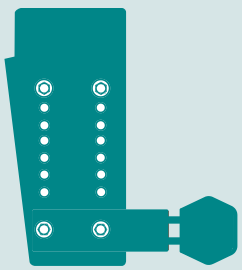

BAE
FIXE ≤ 12 T
NON REMORQUANTE

≤ 12 T

MADE IN Traxion

HOMOLOGUÉ **R58.03** E2 2015/208

+ LÉGER - DE CO_2

MONTAGE HOMOLOGUÉ AVEC VISSERIE **M10 - M12**

PROFIL ACIER Traxion

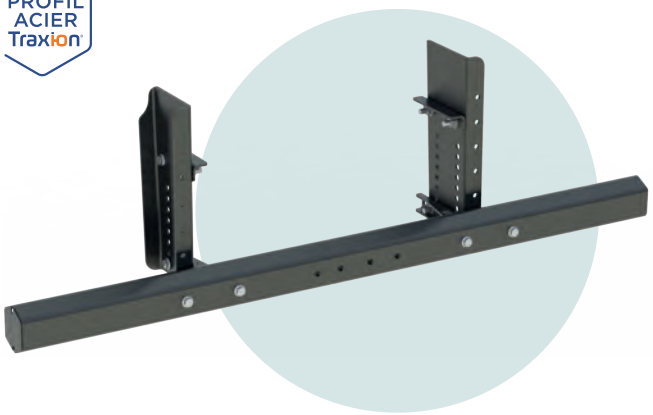

EXEMPLE DE MONTAGE

PROFIL AU CHOIX

ACIER ALUMINIUM



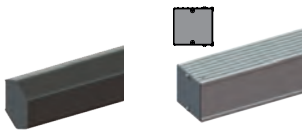

HEXAGONAL CARRÉ

AUTRES COMBINAISONS POSSIBLES



PORTE-FEUX

COMPOSEZ VOTRE KIT

① CHOIX DU PROFIL



② JOUES AU CHOIX



③ BRAS



DESCRIPTIF

- Homologuée BAE porteurs ≤ 12 tonnes et remorques agricoles
- 6 profils au choix : acier ou aluminium
- 2 hauteurs de joues 380 et 500 mm
- 1 longueur de bras 524 mm
- Cornières réglables avec un angle de 5°
- 30 % plus légères que les solutions actuellement sur le marché
- Implantation simplifiée avec joue sans pli supérieur
- Montage 100% boulonné
- Joues pré-perçées pour réglage de la hauteur de BAE
- Perçages pour fixation d'accessoires
- Finition cataphorèse
- Montage châssis en M10 ou M12
- En option kits visserie

	Désignation	Long. (mm)	Haut. (mm)	Poids (kg)	Code article
①	Profil hexagonal acier + supports	1 900	126	33	T709 03 04
		2 100		36	T709 03 03
		2 250		38	T709 03 00
	Profil carré aluminium + supports	2 400	120	30	T709 05 00
	Profil porte-feux aluminium usiné + supports		250		T709 04 00
	Profil porte-feux aluminium non usiné + supports				T709 04 10
②	Joues courtes (paire)		380	12	T709 05 20
	Joues longues (paire)		500	15	T709 05 80
③	Bras (paire)	524		11	T709 14 00

Kits visserie	Poids (kg)	Code article
M10	4	T520 50 15
M12	4	T520 50 25

DIMENSIONS D'IMPLANTATION

1. PROFILS

PROFIL ACIER Traxion

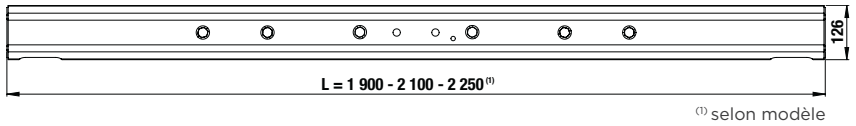

(1) selon modèle

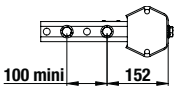

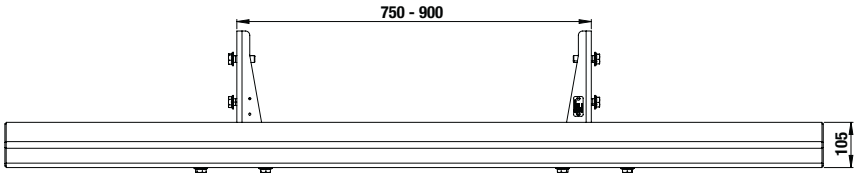

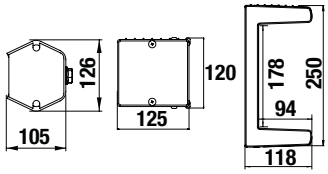

2. JOUES

Suspensions	Joues 380 mm	Joues 500 mm
	H Hauteur max.	
	≤ 673 mm	≤ 793 mm
	≤ 723 mm	≤ 843 mm

JOUES 380 MM

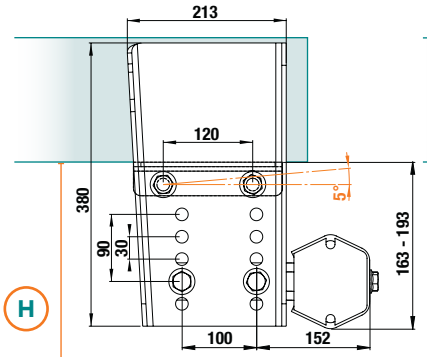

JOUES 500 MM

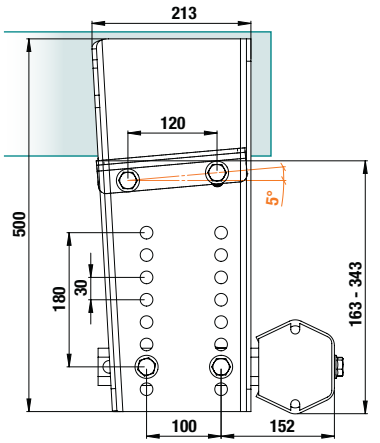

3. MONTAGES

MONTÉ SUR	ACIER HEXAGONAL (PROFIL ACIER Traxion)	ALUMINIUM CARRÉ	ALUMINIUM PORTE-FEUX
SUPPORT TUBE	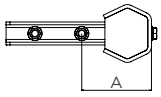	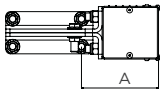	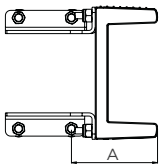
JOUES	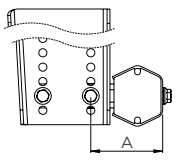	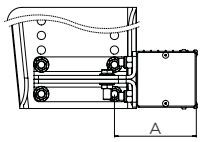	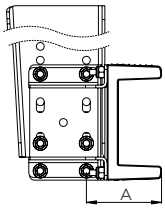
BRAS	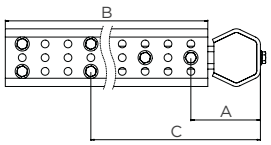	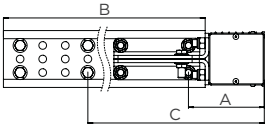	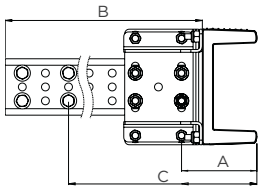

Profils	A (mm)	B (mm)	C (mm) max
	152	524	452
	168		468
	195		495

04

BAE
FIXE REMORQUANTE ≤ 12 T

≤ 12 T
≤ 3,5 T

MADE IN Traxion
HOMOLOGUÉ R55
HOMOLOGUÉ R58.03 E2 2015/208

+ LÉGER - DE CO_2

MONTAGE HOMOLOGUÉ AVEC VISSERIE **M10 - M12**

PROFIL ACIER Traxion

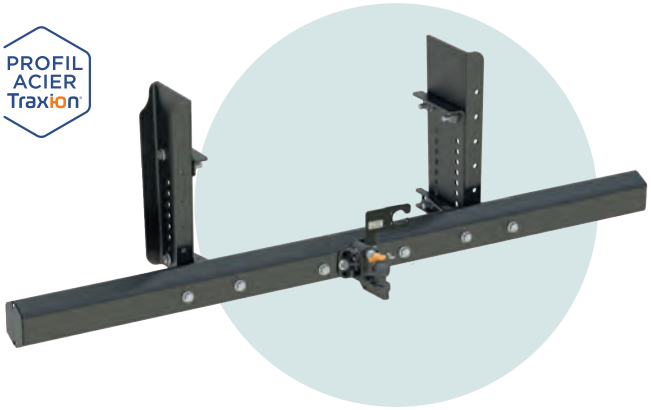

EXEMPLE DE MONTAGE



AUTRES COMBINAISONS POSSIBLES

COMPOSEZ VOTRE KIT

1. CHOIX DU PROFIL
2. JOUES AU CHOIX
3. BRAS
4. PACK ATTELAGE[1]






DESCRIPTIF

- Homologuée BAE remorquante porteurs ≤ 12 tonnes et remorques agricoles
- 3 longueurs de profils
- 2 hauteurs de joues 380 et 500 mm
- 1 longueur de bras 524 mm
- Kit attelage R55 en option
- 30 % plus légères que les solutions actuellement sur le marché
- Montage 100% boulonné
- Joues pré-perçées pour réglage de la hauteur de BAE
- Finition cataphorèse
- Montage châssis en M10 ou M12
- En option kits visserie

	Désignation	Long. (mm)	Haut. (mm)	Poids (kg)	Code article
1	Profil hexagonal acier + supports	1 900	126	33	T709 03 04
		2 100		36	T709 03 03
		2 250		38	T709 03 00
2	Joues courtes (paire)		380	12	T709 05 20
	Joues longues (paire)		500	15	T709 05 80
3	Bras (paire)	524		17	T709 14 00
4	Pack attelage CONFORT			7	T709 53 40
	Pack attelage BOULE			6,9	T709 53 42

Code article	T709 03 00	T709 03 03	T709 03 04
D / DC (kN)	26,60		
S (kg)	320		

Kits visserie	Poids (kg)	Code article
M10	4	T520 50 15
M12	4	T520 50 25

[1] Homologation R55 uniquement avec pack attelage CONFORT T709 53 40

DIMENSIONS D'IMPLANTATION

1. PROFILS

PROFIL ACIER Traxion

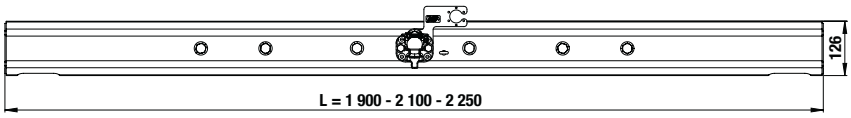

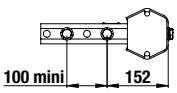

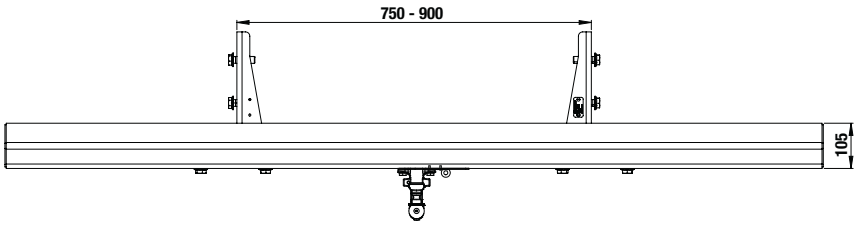

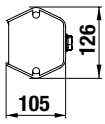

2. JOUES

Suspensions	Joues 380 mm	Joues 500 mm
	H Hauteur max.	
	≤ 673 mm	≤ 793 mm
	≤ 723 mm	≤ 843 mm

JOUES 380 MM

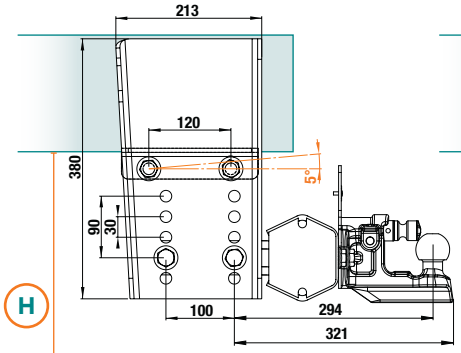

JOUES 500 MM

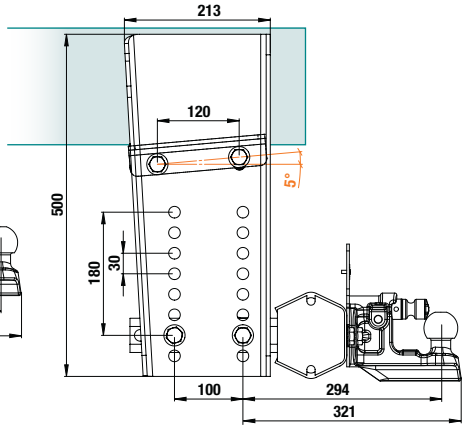

3. MONTAGES

MONTÉ SUR ACIER HEXAGONAL PROFIL ACIER Traxion

A (mm)	B (mm)	C (mm)	D (mm) max
321	294	524	621

SUPPORT TUBE

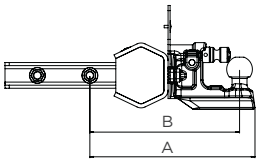

JOUES

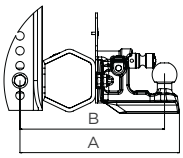

BRAS

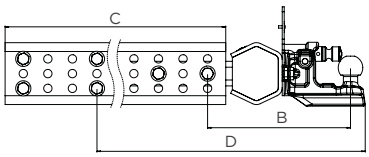

04

BAE
FIXE NON REMORQUANTE

MADE IN Traxion

HOMOLOGUÉ R58.03

+ LÉGER - DE CO_2

MONTAGE HOMOLOGUÉ AVEC VISSERIE **M12 - M14 - M16**

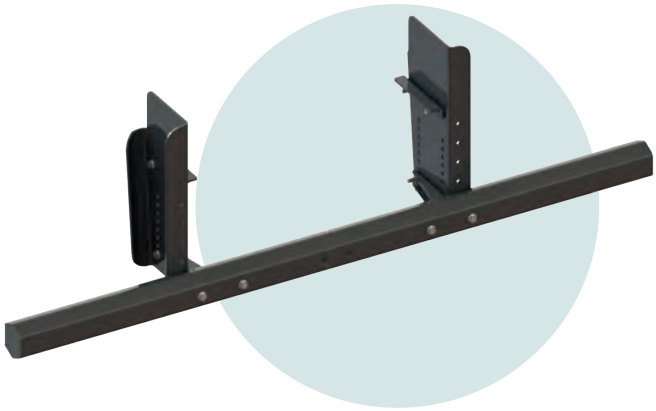

EXEMPLE DE MONTAGE

PROFIL AU CHOIX



AUTRES COMBINAISONS POSSIBLES

ACIER



HEXAGONAL

ALUMINIUM

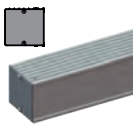

CARRÉ

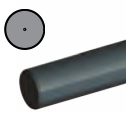

ROND

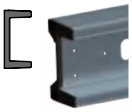

PORTE-FEUX

COMPOSEZ VOTRE KIT

① CHOIX DU PROFIL



② JOUES AU CHOIX



③ BRAS AU CHOIX



DESCRIPTIF

- Ensemble homologué BAE
- 4 profils au choix : acier ou aluminium
- 2 hauteurs de joues 630 et 750 mm
- 2 longueurs de bras 524 et 724 mm
- 30 % plus légères que les solutions actuellement sur le marché
- Implantation simplifiée avec joue sans pli supérieur
- Montage 100% boulonné
- Joues pré-perçées pour réglage de la hauteur de BAE
- Perçages pour fixation d'accessoires
- Finition cataphorèse
- Montage châssis en M12, M14 et M16
- En option kits visserie

	Désignation	Long. (mm)	Haut. (mm)	Poids (kg)	Code article
①	Profil hexagonal acier + supports	2 320	126	50	T708 03 00
①	Profil rond acier + supports	2 320	121	50	T708 06 00
①	Profil carré aluminium + supports	2 400	120	35	T708 05 00
①	Profil porte-feux aluminium usiné + supports	2 406	250	35	T708 04 00
①	Profil porte-feux aluminium non usiné + supports				T708 04 10
②	Joues courtes (paire)		630	33	T708 02 20
②	Joues longues (paire)		750	38	T708 02 80
③	Bras courts (paire)	524		17	T708 14 00
③	Bras longs (paire)	724		23	T708 14 10
③	Platines pour bras porte-feux[1]			15,5	T708 04 35

Kits visserie	Poids (kg)	Code article
M12	4	T520 52 12
M14	5,5	T520 52 14
M16	7	T520 52 16

DIMENSIONS D'IMPLANTATION

1. PROFILS

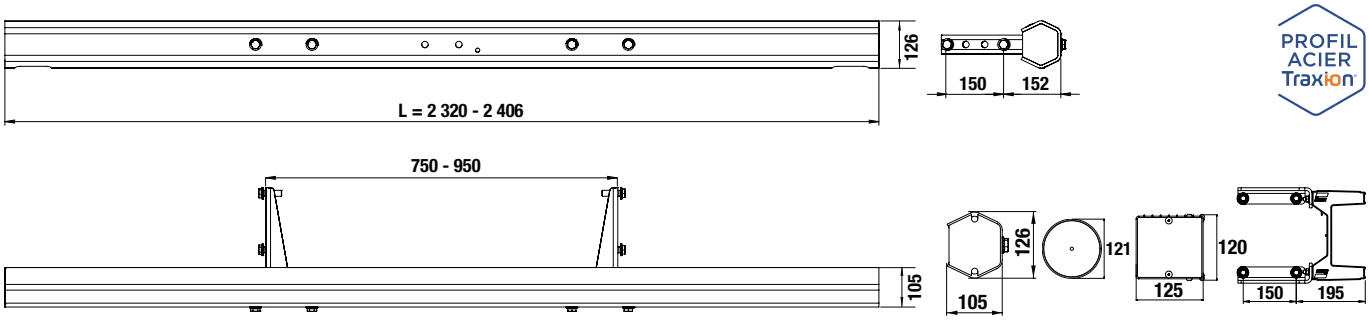

PROFIL ACIER Traxion

2. JOUES

Suspensions	Joues 630 mm	Joues 750 mm
	H Hauteur max.	
	≤ 853 mm	≤ 973 mm
	≤ 903 mm	≤ 1023 mm

JOUES 630 MM

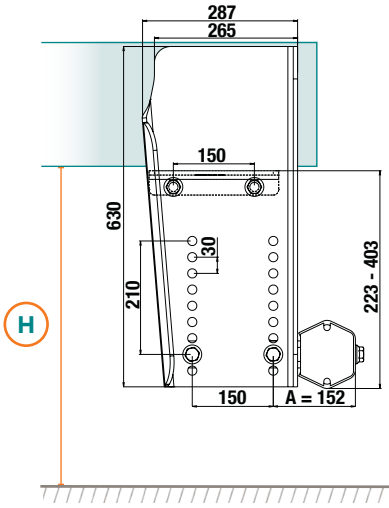

JOUES 750 MM

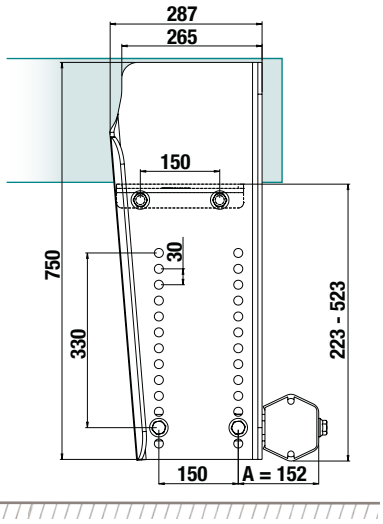

3. MONTAGES

Profils	A (mm)	B (mm)	C (mm) max	D (mm)	E (mm) max
	152	524	452	724	652
	176		476		676
	168		468		668
	195		495	725	695

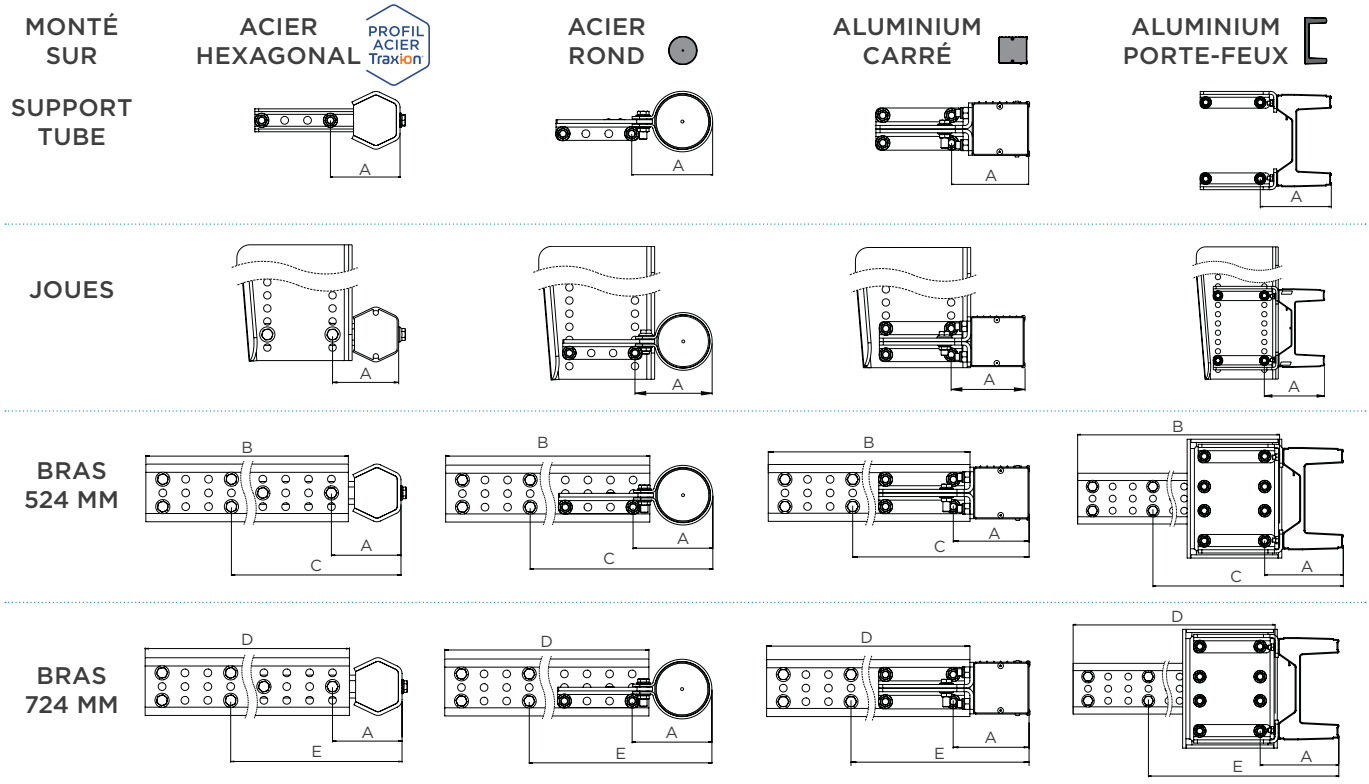

BAE
FIXE REMORQUANTE

≤ 3,5 T

MADE IN Traxion | HOMOLOGUÉ R58.03 | HOMOLOGUÉ R55(1)

+ LÉGER - DE CO_2

MONTAGE HOMOLOGUÉ AVEC VISSERIE EN **M12 - M14 - M16**

PROFIL ACIER Traxion

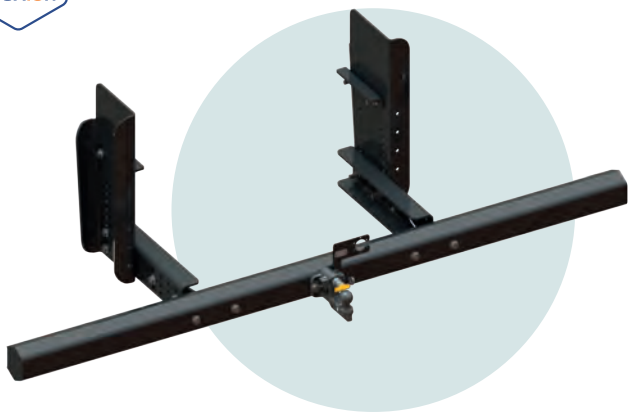

EXEMPLE DE MONTAGE



AUTRES COMBINAISONS POSSIBLES

DESCRIPTIF

- Ensemble homologué BAE + attelage
- Kit attelage R55 en option
- 2 hauteurs de joues 630 et 750 mm
- 2 longueurs de bras 524 et 724 mm
- 30 % plus légères que les solutions actuellement sur le marché
- Implantation simplifiée avec joue sans pli supérieur
- Montage 100% boulonné
- Joues pré-perçées pour réglage de la hauteur de BAE
- Perçages pour fixation d'accessoires
- Finition cataphorèse
- Montage châssis M12, M14 et M16
- En option kits visserie

Code article	T708 03 00
D / DC (kN)	32
S (kg)	390

COMPOSEZ VOTRE KIT

1 PROFIL



2 JOUES



3 BRAS



4 PACK ATTELAGE(1)



	Désignation	Long. (mm)	Haut. (mm)	Poids (kg)	Code article
1	Profil hexagonal acier + supports	2 320	126	50	T708 03 00
2	Joues courtes (paire)		630	33	T708 02 20
	Joues longues (paire)		750	38	T708 02 80
3	Bras courts (paire)	524		17	T708 14 00
	Bras longs (paire)	724		23	T708 14 10
4	Pack attelage CONFORT			6	T708 53 40(1)
	Pack attelage BOULE			5,9	T708 53 42

Kits visserie	Poids (kg)	Code article
M12	4	T520 52 12
M14	5,5	T520 52 14
M16	7	T520 52 16

(1) Homologation R55 uniquement avec pack attelage CONFORT T708 53 40

DIMENSIONS D'IMPLANTATION

1. PROFIL

PROFIL ACIER Traxion

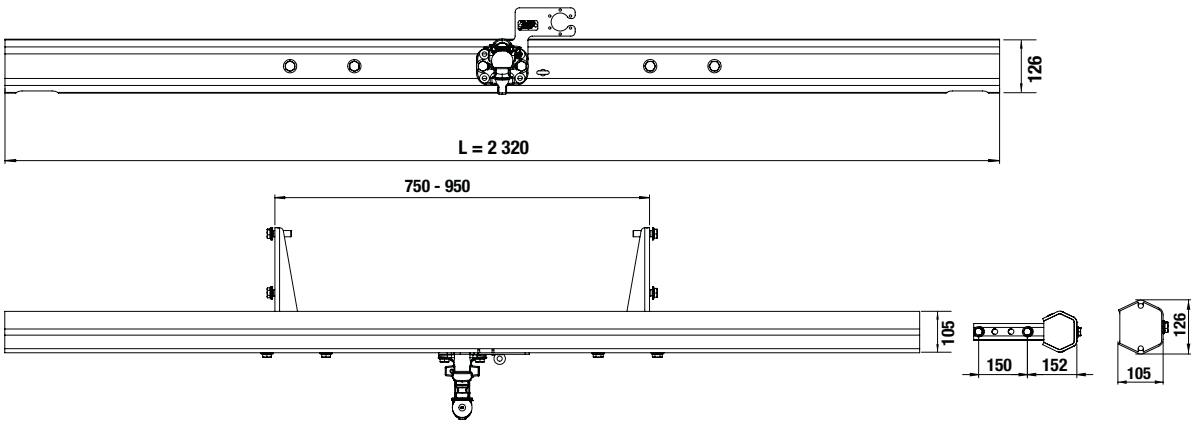

2. JOUES

Suspensions	Joues 630 mm	Joues 750 mm
	H Hauteur max.	
	≤ 853 mm	≤ 973 mm
	≤ 903 mm	≤ 1023 mm

JOUES 630 MM

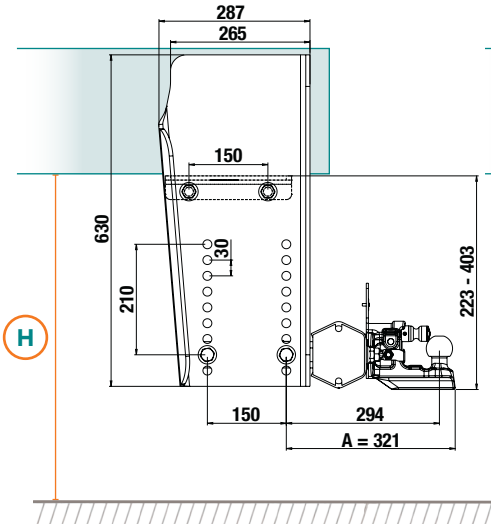

JOUES 750 MM

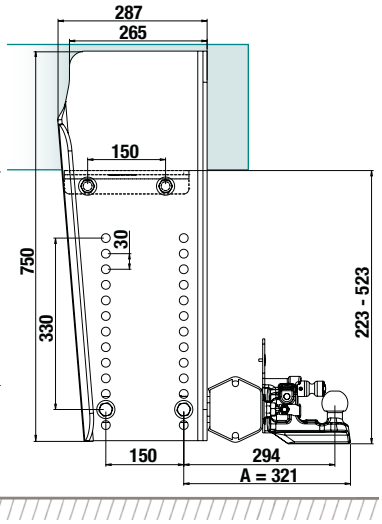

3. MONTAGES

MONTÉ SUR — ACIER HEXAGONAL (PROFIL ACIER Traxion)

A (mm)	B (mm)	C (mm)	D (mm) max	E (mm)	F (mm) max
321	294	524	621	724	821

SUPPORT TUBE

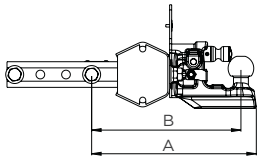

JOUES

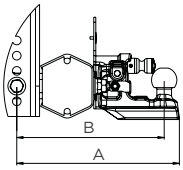

BRAS 524 MM

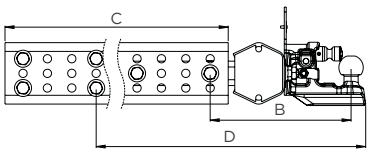

BRAS 724 MM

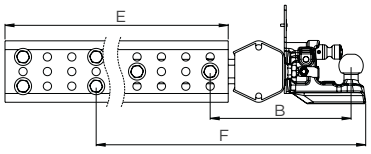

04

BAE
FIXE SUR TRAVERSE SURBAISSÉE

≤ 3,5 T

MADE IN Traxion | HOMOLOGUÉ R58.03 | HOMOLOGUÉ R55(1)

+ LÉGER - DE CO_2

MONTAGE HOMOLOGUÉ AVEC VISSERIE EN **M14 - M16**



NOUVEAU



AVEC CROCHET BNA



AVEC CROCHET DIN 50



OPTION
SUPPORT DE PRISE

DESCRIPTIF

- Conception écoresponsable et fabrication française
- Montage surbaissé en fin de châssis simplifié
- Compatible avec véhicules 4x4 N3G
- 4 configurations de joues pour s'adapter aux différents montages
- Fixation au châssis en M14 ou M16
- Compatibilité avec les crochets TRAXION à ouverture pneumatique
- Visserie d'assemblage avec traitement GEOMET
- Traverse boulonnée avec BAE prémontée en usine, pour véhicules ≥ 18 T
- Largeur châssis jusqu'à 870 mm
- Supports de prises galvanisés fixes ou télescopiques, en option

Désignation	Long. (mm)	Haut. (mm)	Poids (kg)	Code article
Kit demi-profil hexagonal sur traverse surbaissée TRAXION	2 320 - 2450	126	50	**T7080380**

Kits visserie		Code article
M14		**T5205482**
M16	L50	**T5205492**
	L60	**T5205494**
	L70	**T5205496**

DIMENSIONS D'IMPLANTATION

1. 1/2 PROFILS MONTÉS

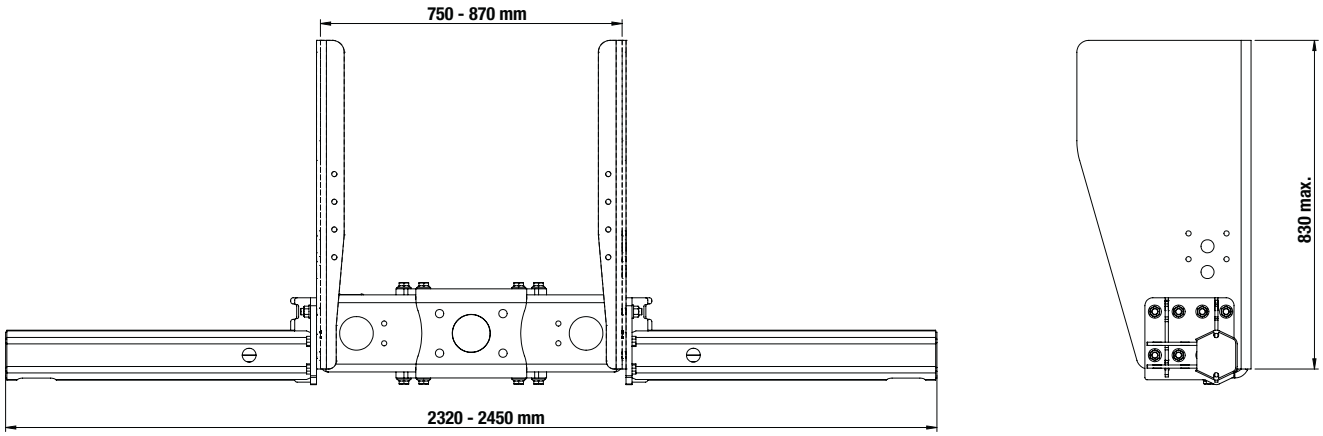

2. JOUES COMPATIBLES

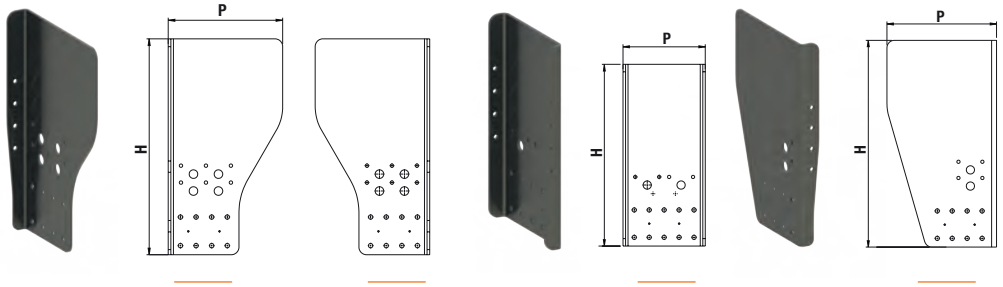

1* JOUE STANDARD (1 PLI RÉVERSIBLE)

2*

7 JOUE DROITE (2 PLIS)

8 FIN DE CHÂSSIS (1 PLI)

SENS DE LA MARCHE

Code	Mémo constructeurs			Corps de traverse	Cales		Visserie Trav./ Joues
	Constructeur	Ø perçage	Largeur (mm)	Kg	Ep. (mm)	Kg	16 x M16 (Kg)
10	Man	14	762	53			3,3
15	Ford / Iveco / Scania		770		2x4	1,8	
25	Daf	16	790	55			
55	Renault / Volvo / Daimler	14	850	57			
57			854		2x2	1	
63	Ford		866		2x8	3,7	

Code	H (mm)	1 et 2		7		8	
		P (mm)	Kg	P (mm)	Kg	P (mm)	Kg
36	360					380	17
43	430						20
50	500	380	22	330	32		24
56	560		25		35		27
62	625		28		40		30
65	650	420	31			420	34
69	690		34				36
73	730		44				48
83	830	440	52			440	56

BAE
FIXE REMORQUANTE
POUR PANS INCLINÉS

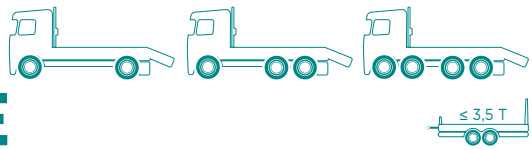

MADE IN Traxion | HOMOLOGUÉ **R58.03** | HOMOLOGUÉ **R55**(1)

PROFIL ACIER Traxion

+ LÉGER - DE CO_2

MONTAGE HOMOLOGUÉ AVEC VISSERIE EN **M12 - M14 - M16**





ILLUSTRATION
SANS PACK ATTELAGE

DESCRIPTIF

- Ensemble homologué BAE + attelage
- Kit attelage R55 en option
- Joues spéciales pour porteurs à pans inclinés / coupés (ex. porte-chars, dépanneuses)
- 30 % plus légères que les solutions actuellement sur le marché
- Montage 100% boulonné
- Joues pré-perçées pour réglage de la hauteur de BAE
- Finition cataphorèse
- Montage châssis en M12(2), M14 et M16
- En option kits visserie

(2) uniquement pour porteurs ≤ 18 T

COMPOSEZ VOTRE KIT

① PROFIL



② JOUES



③ PACK ATTELAGE(1)



	Désignation	Long. (mm)	Haut. (mm)	Poids (kg)	Code article
①	Profil hexagonal acier + supports	2 320	126	50	**T708 03 00**
②	Joues (paire)		424	16,7	**T708 09 20**
③	Pack attelage CONFORT			6	**T708 53 40**(1)
	Pack attelage BOULE			5,9	**T708 53 42**(1)

Code article	T708 03 00
D / DC (kN)	32
S (kg)	390

Kits visserie	Poids (kg)	Code article
M12	4	**T520 52 12**
M14	5,5	**T520 52 14**
M16	7	**T520 52 16**

(1) Homologation R55 uniquement avec pack attelage CONFORT T708 53 40

DIMENSIONS D'IMPLANTATION

1. PROFIL

PROFIL ACIER Traxion

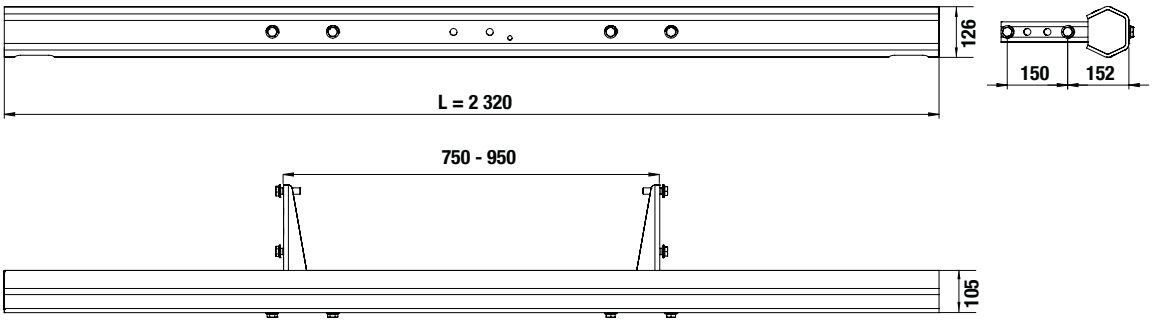

2. JOUES

Suspensions	Joues 424 mm
	H Hauteur max.
	≤ 723 mm
	≤ 773 mm

JOUES 424 MM(3)

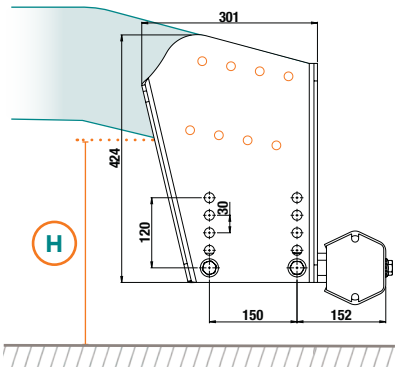

VERSION REMORQUANTE

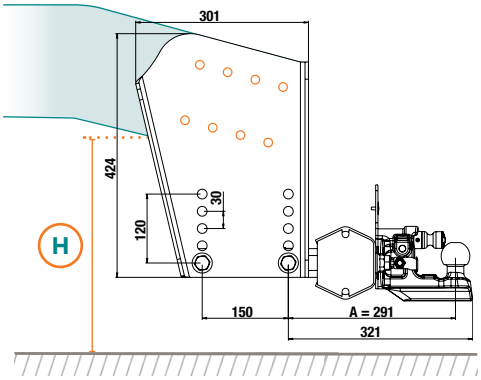

(3) à percer par le carrossier

H = HAUTEUR ENTRE LE SOL ET LES TROUS DE FIXATION LES PLUS BAS DU LONGERON

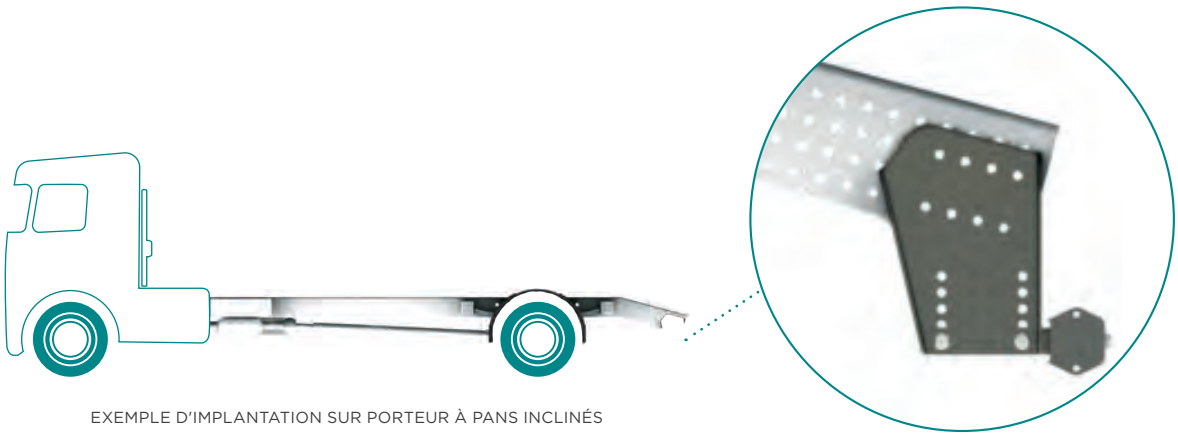

EXEMPLE D'IMPLANTATION SUR PORTEUR À PANS INCLINÉS

04

BAE
FIXE REMORQUANTE
JOUES AVEC PLIS INTÉRIEUR LONGERONS

≤ 3,5 T

MADE IN Traxion | HOMOLOGUÉ R58.03 | HOMOLOGUÉ R55(1)

+ LÉGER - DE CO_2 | MONTAGE HOMOLOGUÉ AVEC VISSERIE EN M14 - M16

PROFIL ACIER Traxion

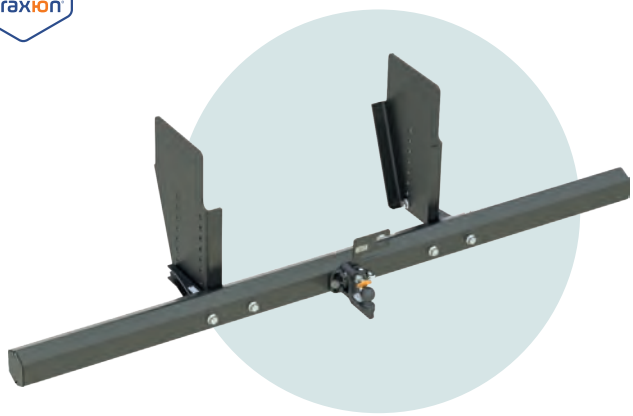



ILLUSTRATION
SANS PACK ATTELAGE

DESCRIPTIF

- Ensemble homologué BAE + attelage
- Kit attelage R55 en option
- Joues spéciales plis intérieur longeron
- 30 % plus légères que les solutions actuellement sur le marché
- Montage 100% boulonné
- Joues pré-perçées pour réglage de la hauteur de BAE
- Finition cataphorèse
- Montage châssis en M14 et M16
- En option kits visserie

Code article	T708 03 00
D / DC (kN)	32
S (kg)	390

COMPOSEZ VOTRE KIT

① PROFIL



② JOUES



③ PACK ATTELAGE(1)



	Désignation	Long. (mm)	Haut. (mm)	Poids (kg)	Code article
①	Profil hexagonal acier + supports	2 320	126	50	T708 03 00
②	Joues (paire)		536	11,7	T708 02 90
③	Pack attelage CONFORT			6	T708 53 40(1)
	Pack attelage BOULE			5,9	T708 53 42(1)

Kits visserie	Poids (kg)	Code article
M14	5,5	T520 52 14
M16	7	T520 52 16

(1) Homologation R55 uniquement avec pack attelage CONFORT T708 53 40

DIMENSIONS D'IMPLANTATION

1. PROFIL

PROFIL ACIER Traxion

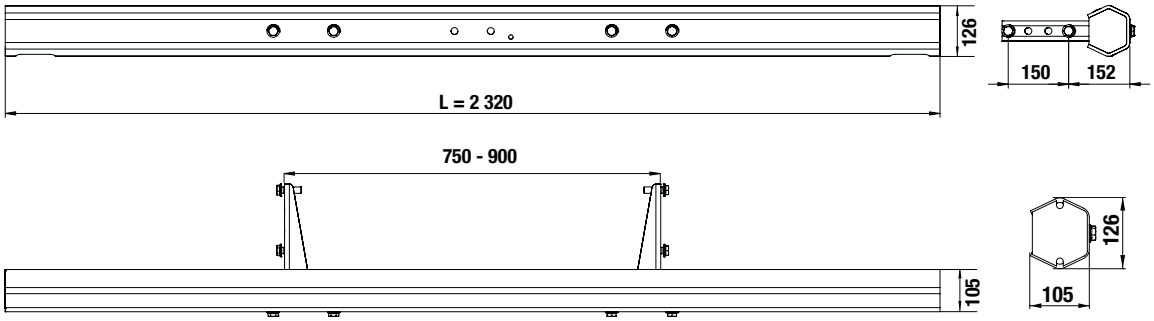

2. JOUES

Suspensions	Joues 536 mm
	(H) Hauteur max.
	≤ 833 mm
	≤ 883 mm

JOUES 536 MM(2)

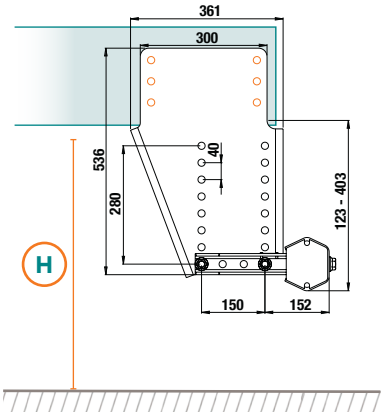

VERSION REMORQUANTE

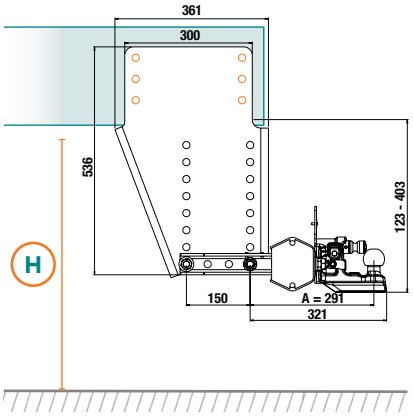

(2) à percer par le carrossier

BAE
FIXE ET REMORQUANTE
PORTEURS SURÉLEVÉS

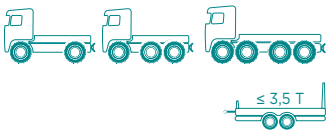

MADE IN Traxion — HOMOLOGUÉ R58.03

HOMOLOGUÉ R55(1) — + LÉGER - DE CO_2

PROFIL ACIER Traxion

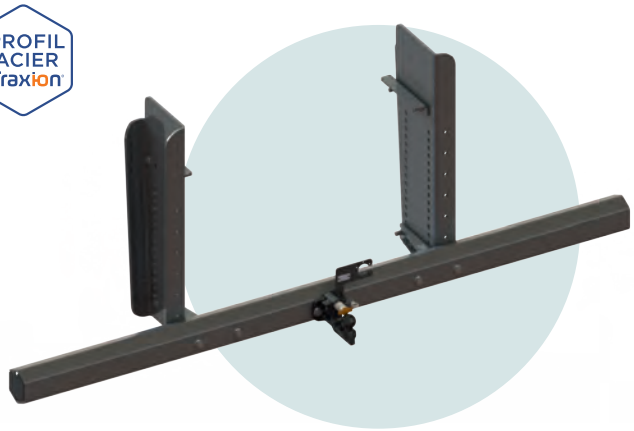



ILLUSTRATION
SANS PACK ATTELAGE

DESCRIPTIF

- Ensemble homologué BAE + attelage
- Kit attelage R55 en option
- Version spéciale pour porteurs 4x4 et surélevés
- 2 hauteurs de joues 825 et 915 mm
- 30 % plus légères que les solutions actuellement sur le marché
- Montage 100% boulonné
- Implantation simplifiée avec joue sans pli supérieur
- Joues pré-perçées pour réglage de la hauteur de BAE
- Perçages pour fixation d'accessoires
- Finition cataphorèse
- Montage châssis en M16
- En option kit visserie

COMPOSEZ VOTRE KIT

① PROFIL



② JOUES



③ PACK ATTELAGE(1)



	Désignation	Long. (mm)	Haut. (mm)	Poids (kg)	Code article
①	Profil hexagonal + supports	2 320	126	50	**T7080310**
②	Joues courtes (paire)		825	45	**T7080515**
	Joues longues (paire)		915	50	**T7080565**
③	Pack attelage CONFORT			6	**T7085340**(1)
	Pack attelage BOULE			5,9	**T7085342**(1)

Code article	T7080310
D / DC (kN)	32
S (kg)	390

Kit visserie	Poids (kg)	Code article
M16	7	**T5205216**

(1) Homologation R55 uniquement avec pack attelage CONFORT T7085340

DIMENSIONS D'IMPLANTATION

1. PROFIL

PROFIL ACIER Traxion

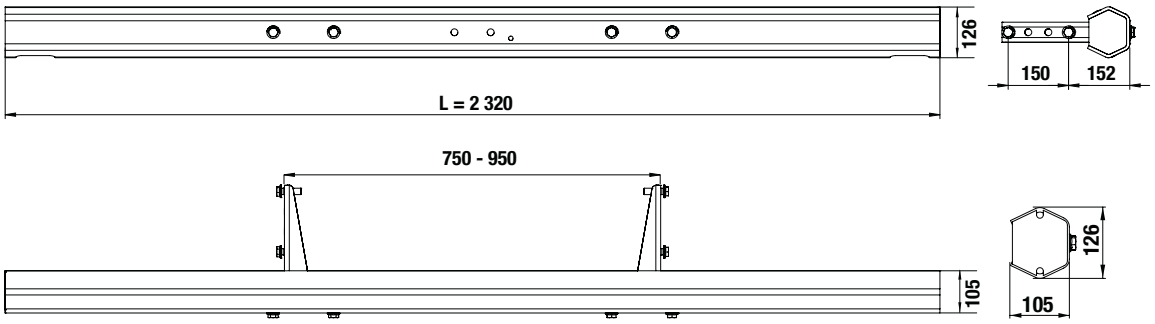

2. JOUES

Suspensions	Joues 825 mm	Joues 915 mm
	H Hauteur max.	
	≤ 1 068 mm	≤ 1 158 mm
	≤ 1 118 mm	≤ 1 208 mm

JOUES 825 MM

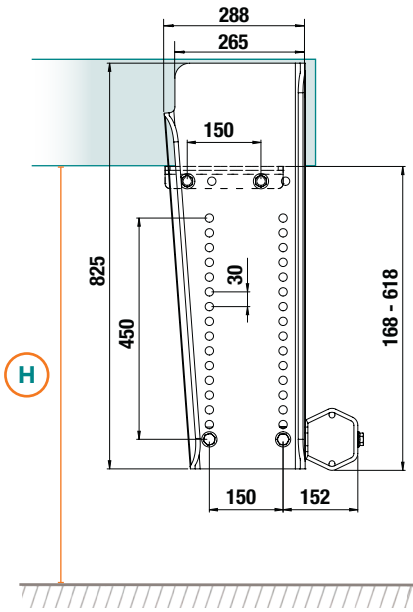

JOUES 915 MM

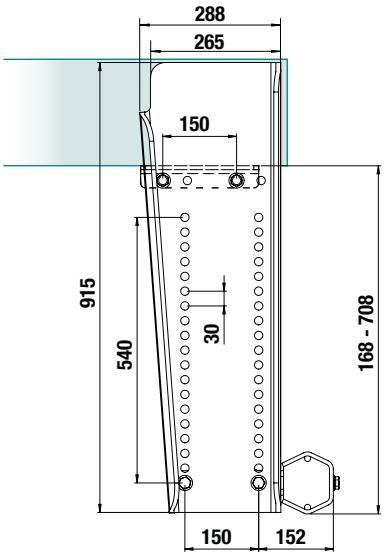

VERSION REMORQUANTE

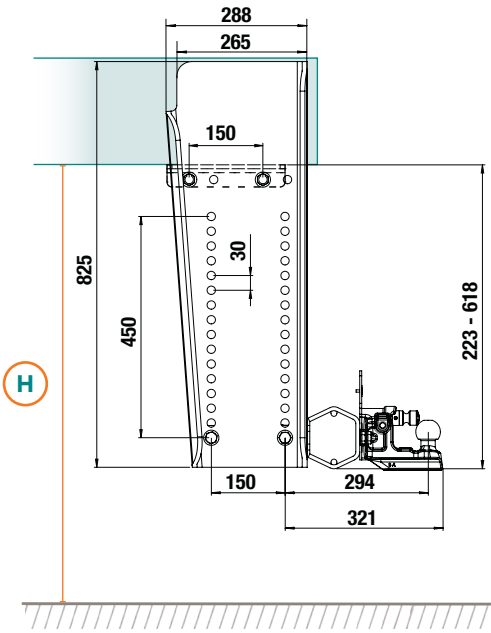

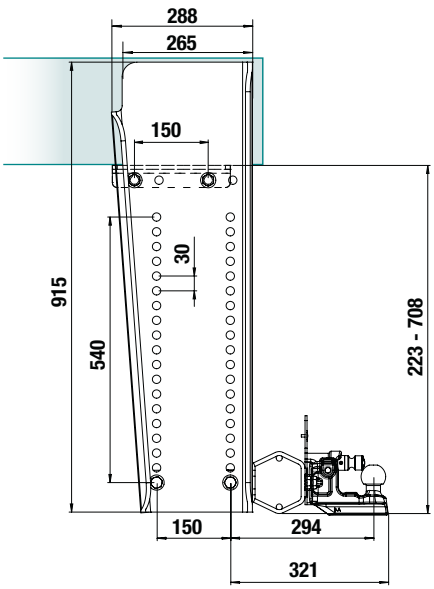

04

BAE
FIXE
CHARIOT EMBARQUÉ

MADE IN Traxion | HOMOLOGUÉ R58.03 | + LÉGER - DE CO_2

PROFIL ACIER Traxion

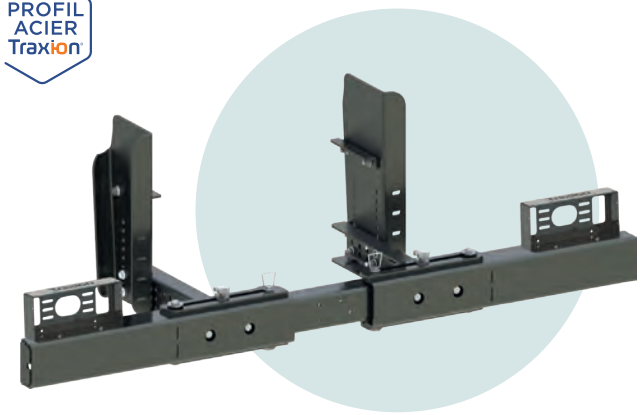

BAE DÉPLIÉE



BAE REPLIÉE



OPTION
SUPPORTS DE FEUX

DESCRIPTIF

- Ensemble homologué BAE
- Dispositif universel toutes marques de porteurs et chariots embarqués
- BAE repliable aux extrémités pour le passage des roues du chariot
- Implantation simplifiée avec joue sans pli supérieur
- 1 hauteur joues 630 mm
- 1 longueur de bras 524 mm
- Montage 100% boulonné
- Perçages pour fixation d'accessoires
- Finition cataphorèse
- Montage châssis en M14 ou M16
- En option kits visserie et supports de feux

Désignation	Long. (mm)	Haut. (mm)	Poids (kg)	Code article
Profil BAE chariots embarqué articulé repliable	2 318	156	95	**T756 03 00**
Joues (paire)		630	33	**T708 02 20**
Bras (paire)	524		17	**T708 14 00**
Kit supports de feux			5,5	**T755 05 30**

Kits visserie	Poids (kg)	Code article
M14	5,5	**T520 52 14**
M16	7	**T520 52 16**

DIMENSIONS D'IMPLANTATION

1. PROFIL

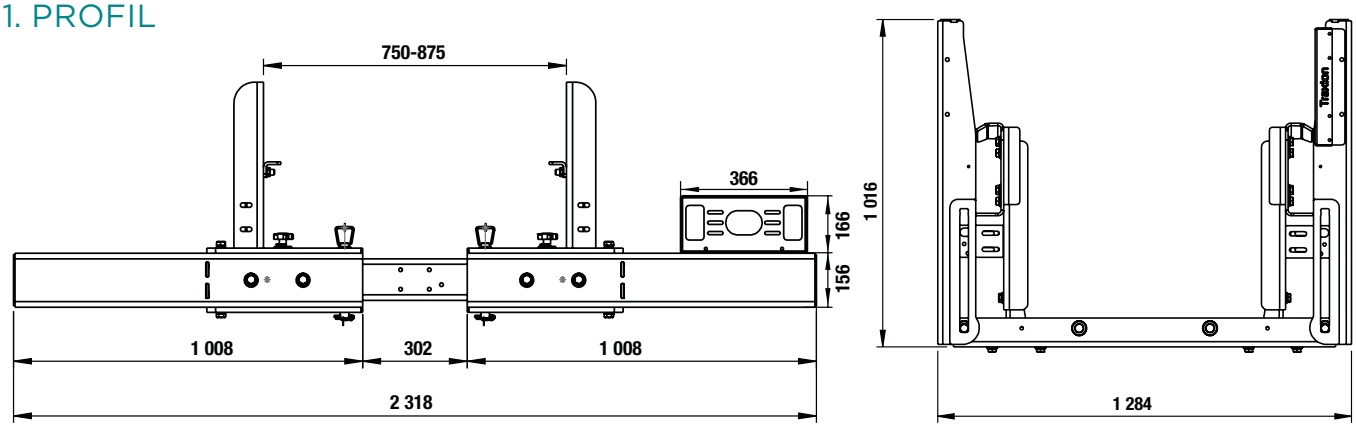

2. JOUES

Suspensions	JOUES 630 mm
	(H) Hauteur max.
	≤ 850 mm
	≤ 900 mm

JOUES 630 MM

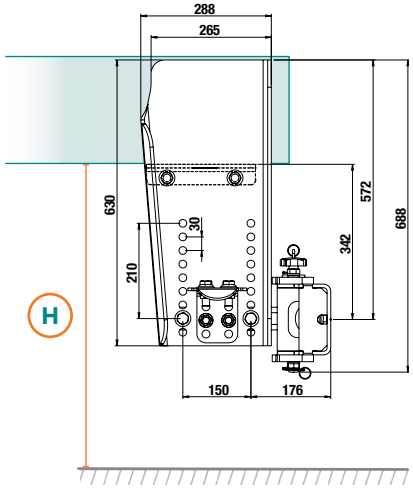

3. MONTAGES

MONTÉ SUR

JOUES

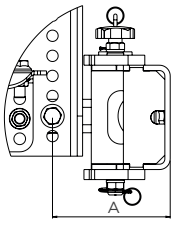

A (mm)	B (mm) max	C (mm)
176	476	524

BRAS

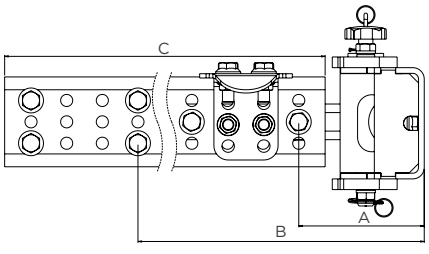

BAE
RELEVABLE ACIER
MANUELLE PRÉMONTÉE

PROFIL ACIER Traxion

MADE IN Traxion

HOMOLOGUÉ **R58.03**

+ LÉGER - DE CO_2

MONTAGE HOMOLOGUÉ AVEC VISSERIE **M14 - M16**

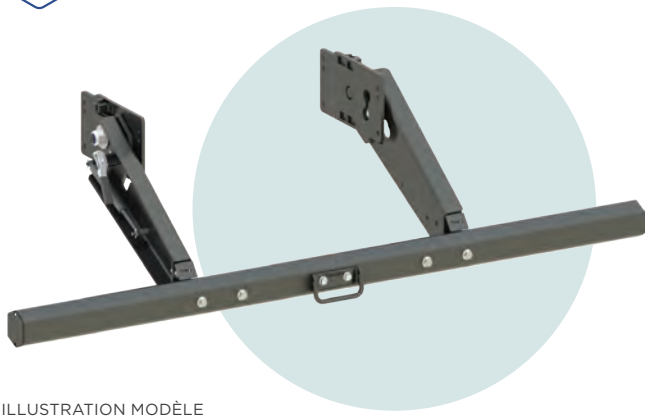

ILLUSTRATION MODÈLE BRAS LONGS

NOUVEAU



2 COMPAS À GAZ D'ASSISTANCE



2 VERROUS AUTOMATIQUES



ACIER HEXAGONAL

DESCRIPTIF

- Livrée avec bras montés sur platines
- Fixation au châssis par seulement 4 vis
- Implantation facilitée par cinématique optimisée
- Poignée d'aide au relevage inclue
- 2 longueurs de bras
- 3 platines prépercées tous constructeurs
- 30 % plus légères que les solutions actuellement sur le marché
- Montage 100% boulonné
- Assistance par compas à gaz protégés dans les bras
- Verrouillage automatique haut et bas
- Finition cataphorèse
- Montage châssis en M14 et M16
- En option kits visserie

COMPOSEZ VOTRE KIT

① PROFIL



② BRAS + PLATINES + COMPAS A GAZ + VERROUS



	Désignation	Long. (mm)	Haut. (mm)	Poids (kg)	Code article
①	Profil hexagonal acier + supports + poignée	2 320	126	50	**T720 03 00**
	Kit bras courts pour profil hexagonal				
②	Platines Renault Trucks / Scania / Volvo Trucks		522	53,7	**T720 23 14**
②	Platines Daf / Daimler Truck			52,2	**T720 23 24**
②	Platines Iveco / Man			52,5	**T720 23 34**
	Kit bras longs pour profil hexagonal				
②	Platines Renault Trucks / Scania / Volvo Trucks		652	58,2	**T720 23 10**
②	Platines Daf / Daimler Truck			57,8	**T720 23 20**
②	Platines Iveco / Man			58,1	**T720 23 30**

Kits visserie	Poids (kg)	Code article
M14	5,5	**T520 52 14**
M16	7	**T520 52 16**

DIMENSIONS D'IMPLANTATION

1. PROFIL

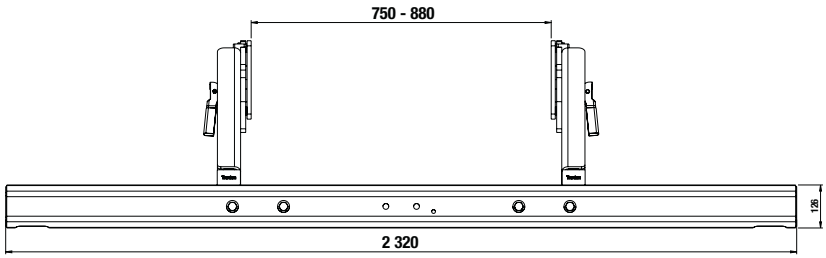

PROFIL ACIER Traxion

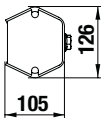

2. BRAS

Susp.	Bras 522 mm	Bras 652 mm
	H Hauteur max.	
	≤ 675 mm	≤ 744 mm
	≤ 725 mm	≤ 794 mm

BRAS 522 MM

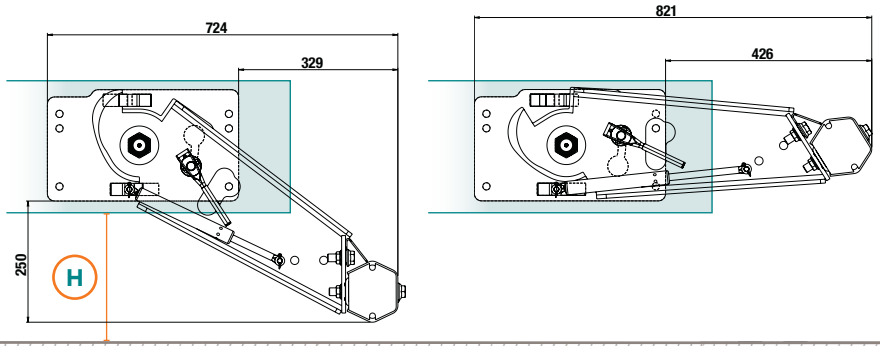

BRAS 652 MM

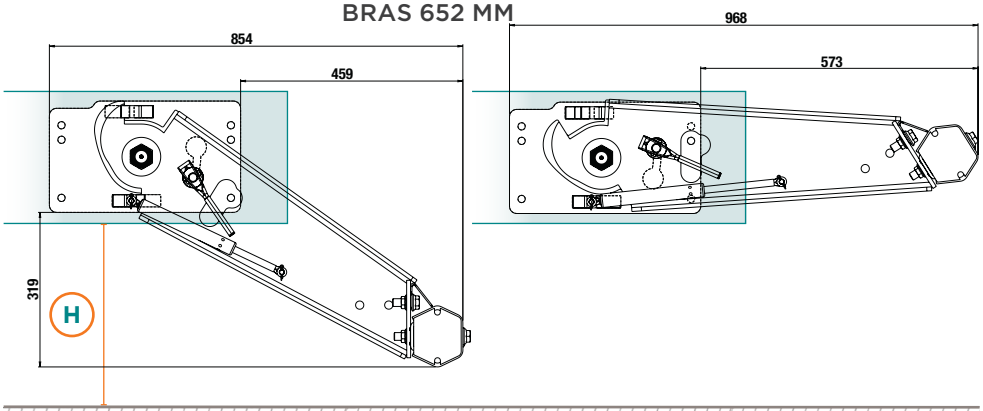

3. PLATINES

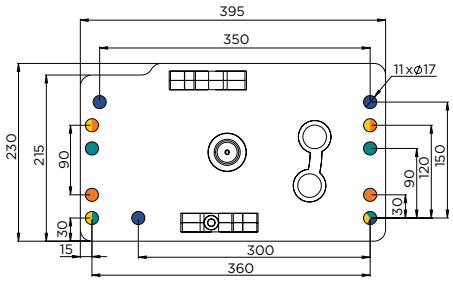

DAF V1 / DAF V2 / DAF V3
DAIMLER TRUCK

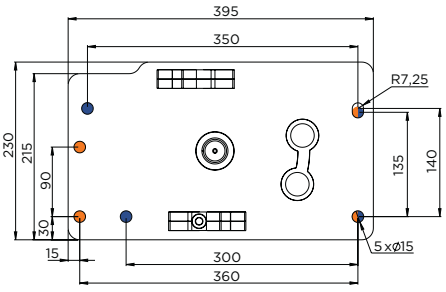

IVECO
MAN

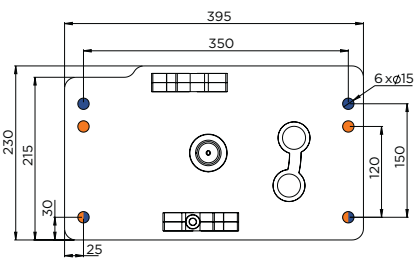

RENAULT TRUCKS
SCANIA
VOLVO TRUCKS

04

BAE
RELEVABLE ALUMINIUM
MANUELLE PRÉMONTÉE

MADE IN Traxion

HOMOLOGUÉ **R58.03**

+ LÉGER - DE CO_2

MONTAGE HOMOLOGUÉ AVEC VISSERIE **M14 - M16**



ILLUSTRATION MODÈLE BRAS LONGS

NOUVEAU



2 COMPAS À GAZ D'ASSISTANCE



2 VERROUS AUTOMATIQUES

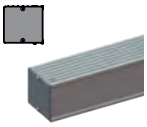

ALUMINIUM CARRÉ

COMPOSEZ VOTRE KIT

① PROFIL



② BRAS + PLATINES + COMPAS A GAZ + VERROUS



DESCRIPTIF

- Livrée avec bras montés sur platines
- Fixation au châssis par seulement 4 vis
- Implantation facilitée par cinématique optimisée
- 2 longueurs de bras
- 3 platines prépercées tous constructeurs
- 30 % plus légères que les solutions actuellement sur le marché
- Montage 100% boulonné
- Assistance par compas à gaz protégés dans les bras
- Verrouillage automatique haut et bas
- Finition cataphorèse
- Montage châssis en M14 et M16
- En option kits visserie

	Désignation	Long. (mm)	Haut. (mm)	Poids (kg)	Code article
①	Profil aluminium carré + supports	2 400	120	35	**T720 04 00**
	Kit bras courts pour profil carré				
②	Platines Renault Trucks / Scania / Volvo Trucks		522	51,7	**T720 23 14**
②	Platines Daf / Daimler Truck			51,4	**T720 23 24**
②	Platines Iveco / Man			51,7	**T720 23 34**
	Kit bras longs pour profil carré				
②	Platines Renault Trucks / Scania / Volvo Trucks		652	57,3	**T720 23 10**
②	Platines Daf / Daimler Truck			57	**T720 23 20**
②	Platines Iveco / Man			57,3	**T720 23 30**

Kits visserie	Poids (kg)	Code article
M14	5,5	**T520 52 24**
M16	7	**T520 52 26**

DIMENSIONS D'IMPLANTATION

1. PROFIL

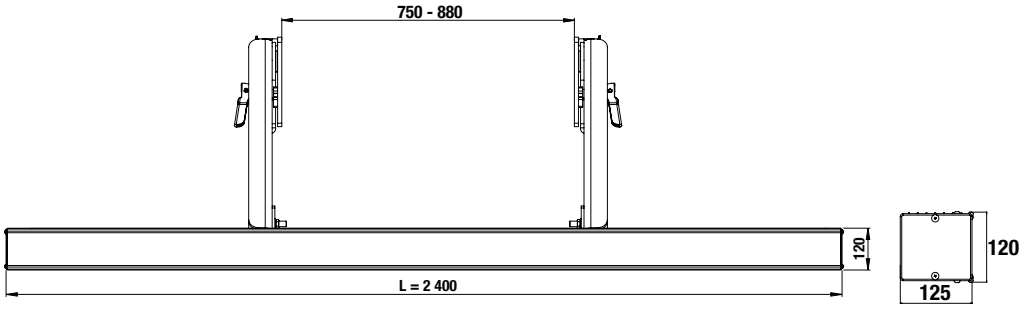

2. BRAS

Susp.	Bras 522 mm	Bras 652 mm
	H Hauteur max.	
	≤ 675 mm	≤ 744 mm
	≤ 725 mm	≤ 794 mm

BRAS 522 MM

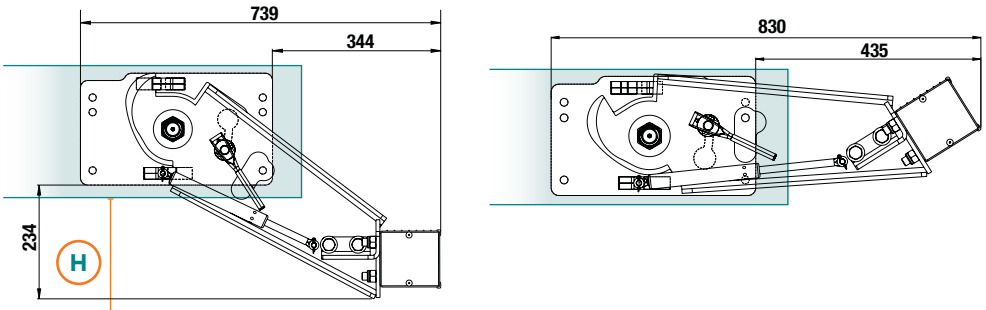

BRAS 652 MM

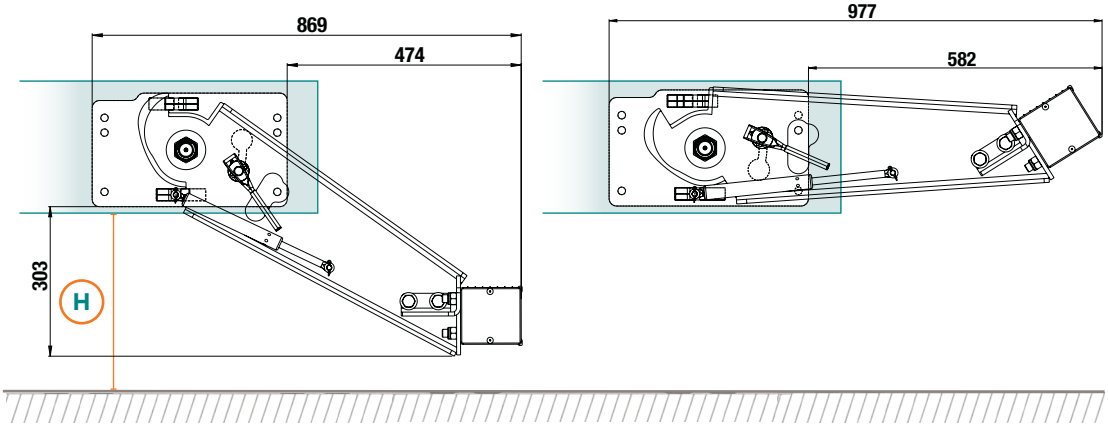

3. PLATINES

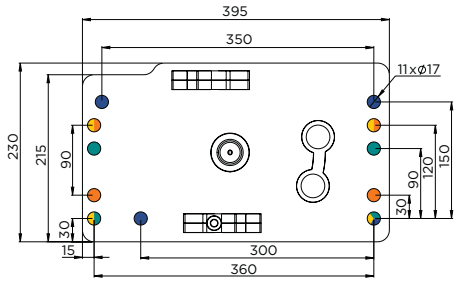

DAF V1 / DAF V2 / DAF V3
DAIMLER TRUCK

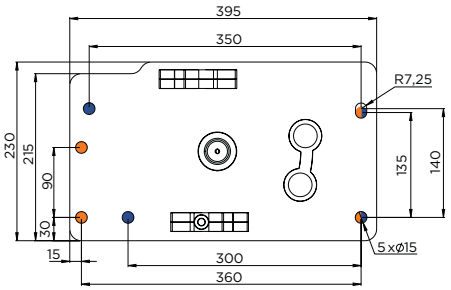

IVECO
MAN

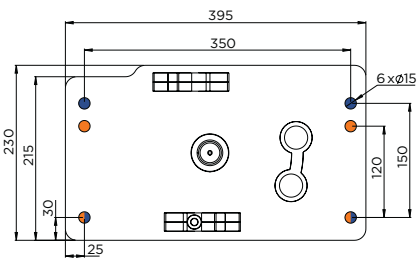

RENAULT TRUCKS
SCANIA
VOLVO TRUCKS

04

Traxion

BAE
RELEVABLE ACIER
MANUELLE PRÉMONTÉE
PORTEURS SURÉLEVÉS

MADE IN Traxion

HOMOLOGUÉ **R58.03**

+ LÉGER - DE CO_2

MONTAGE HOMOLOGUÉ AVEC VISSERIE **M14 - M16**

PROFIL ACIER Traxion



NOUVEAU



2 COMPAS À GAZ D'ASSISTANCE



ACIER HEXAGONAL



2 VERROUS AUTOMATIQUES



JOUES NON PERCÉES

DESCRIPTIF

- Version spéciale pour porteurs 4x4 et surélevés
- Livrée avec bras montés sur platines
- Fixation au châssis par seulement 4 vis
- Implantation facilitée par cinématique optimisée
- Poignée d'aide au relevage inclue
- 2 longueurs de bras
- 3 platines prépercées tous constructeurs
- 30 % plus légères que les solutions actuellement sur le marché
- Montage 100% boulonné
- Assistance par compas à gaz protégés dans les bras
- Verrouillage automatique haut et bas
- Finition cataphorèse
- Montage châssis en M14 et M16
- En option kits visserie

COMPOSEZ VOTRE KIT

① PROFIL



② JOUES UNIVERSELLES



③ BRAS + PLATINES + COMPAS À GAZ + VERROUS



	Désignation	Long. (mm)	Haut. (mm)	Poids (kg)	Code article
①	Profil hexagonal acier + supports + poignée	2 320	126	50	**T720 03 00**
②	Kit d'abaissement pour véhicules surélevés : joues universelles		480	34	**T720 20 00**
③	Platines Renault Trucks / Scania / Volvo Trucks bras courts		731	86,5	**T720 23 14**
③	Platines Renault Trucks / Scania / Volvo Trucks bras longs		860	91	**T720 23 10**

Kits visserie	Poids (kg)	Code article
M14	5,5	**T520 52 24**
M16	7	**T520 52 26**

DIMENSIONS D'IMPLANTATION

1. PROFIL

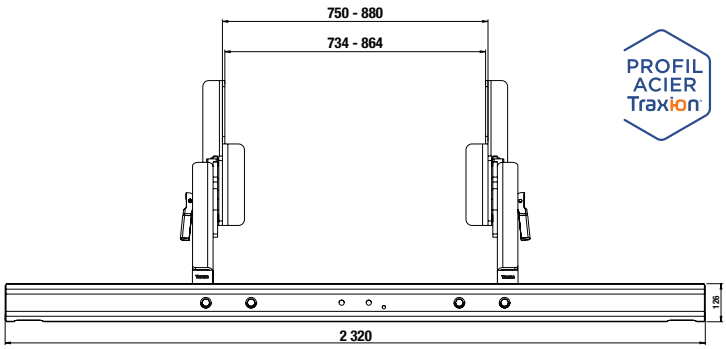

PROFIL ACIER Traxion

2. BRAS

Susp.	Bras 522 mm	Bras 652 mm
	H Hauteur max.	
	≤ 970 mm	≤ 1039 mm
	≤ 1020 mm	≤ 1089 mm

BRAS 522 MM

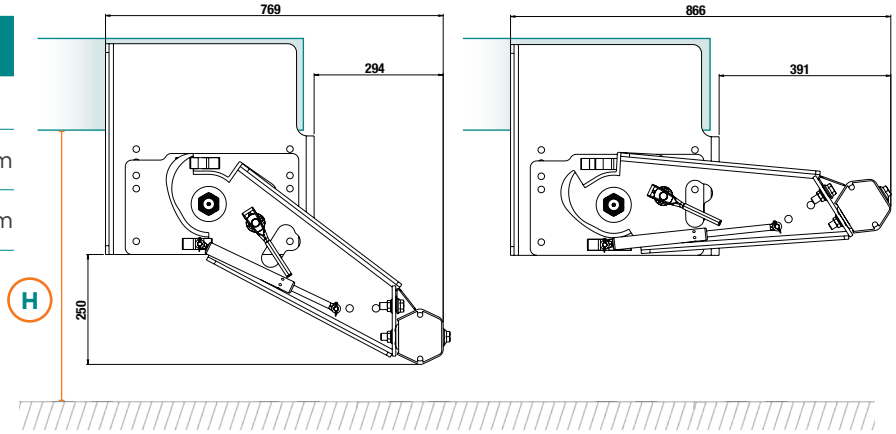

BRAS 652 MM

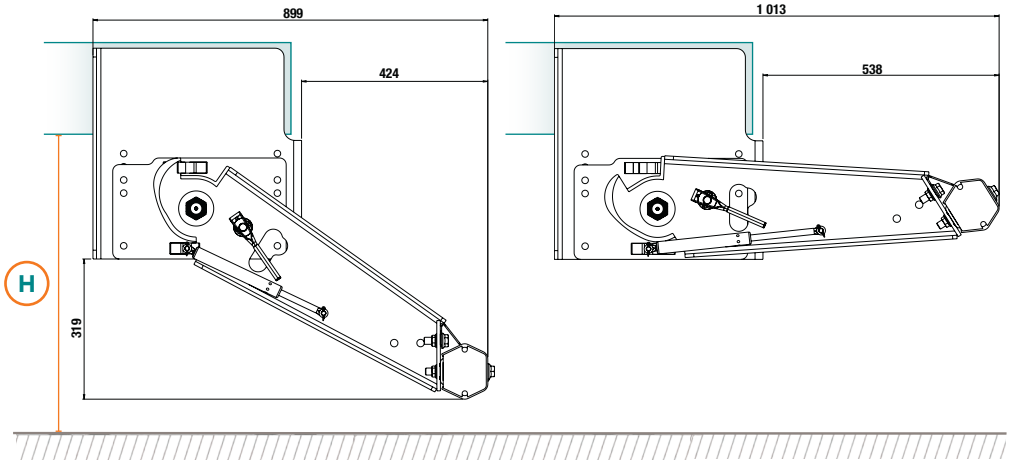

3. PLATINES + JOUES

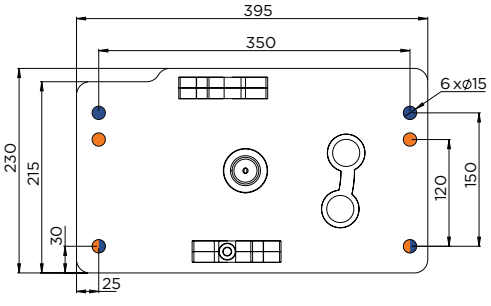

RENAULT TRUCKS
SCANIA
VOLVO TRUCKS

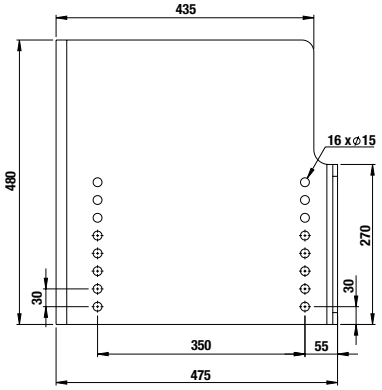

04

BAE
RELEVABLE ALUMINIUM
MANUELLE PRÉMONTÉE
PORTEURS SURÉLEVÉS

MADE IN Traxion

HOMOLOGUÉ **R58.03**

+ LÉGER - DE CO_2

MONTAGE HOMOLOGUÉ AVEC VISSERIE **M14 - M16**

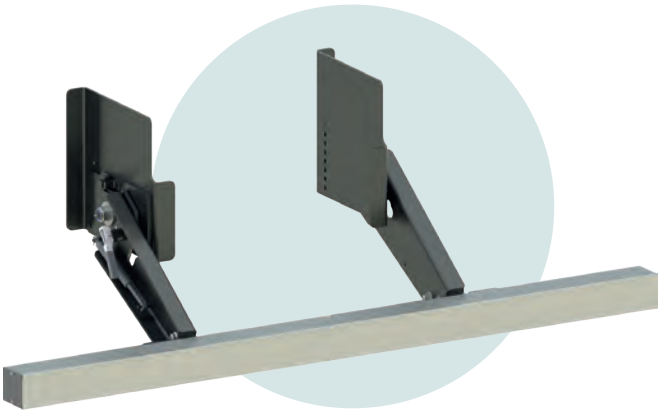

NOUVEAU



2 COMPAS À GAZ D'ASSISTANCE

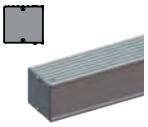

ALUMINIUM CARRÉ



2 VERROUS AUTOMATIQUES



JOUES NON PERCÉES

DESCRIPTIF

- Version spéciale pour porteurs 4x4 et surélevés
- Livrée avec bras montés sur platines
- Fixation au châssis par seulement 4 vis
- Implantation facilitée par cinématique optimisée
- 2 longueurs de bras
- 3 platines prépercées tous constructeurs
- 30 % plus légères que les solutions actuellement sur le marché
- Montage 100% boulonné
- Assistance par compas à gaz protégés dans les bras
- Verrouillage automatique haut et bas
- Finition cataphorèse
- Montage châssis en M14 et M16
- En option kits visserie

COMPOSEZ VOTRE KIT

① PROFIL



② JOUES UNIVERSELLES



③ BRAS + PLATINES + COMPAS À GAZ + VERROUS



	Désignation	Long. (mm)	Haut. (mm)	Poids (kg)	Code article
①	Profil aluminium carré + supports	2400	120	35	**T720 04 00**
②	Kit d'abaissement pour véhicules surélevés : joues universelles		480	34	**T720 20 00**
③	Platines Renault Trucks / Scania / Volvo Trucks bras courts		731	86,5	**T720 23 14**
③	Platines Renault Trucks / Scania / Volvo Trucks bras longs		860	91	**T720 23 10**

Kits visserie	Poids (kg)	Code article
M14	5,5	**T520 52 24**
M16	7	**T520 52 26**

DIMENSIONS D'IMPLANTATION

1. PROFIL

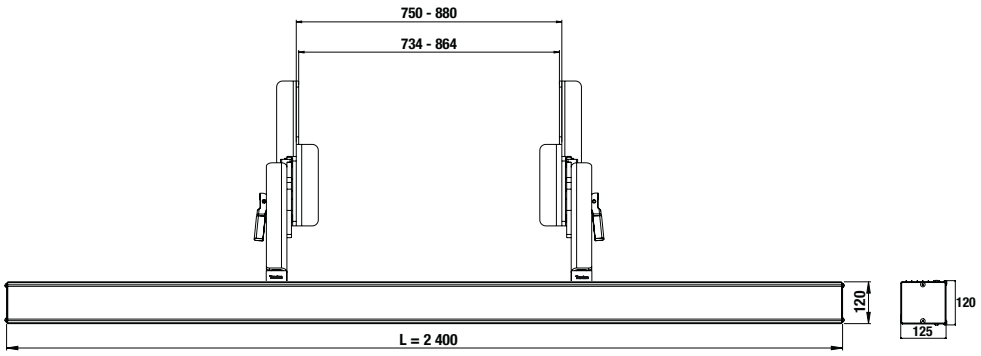

2. BRAS

Susp.	Bras 522 mm	Bras 652 mm
	H Hauteur max.	
	≤ 934 mm	≤ 1003 mm
	≤ 984 mm	≤ 1053 mm

BRAS 522 MM

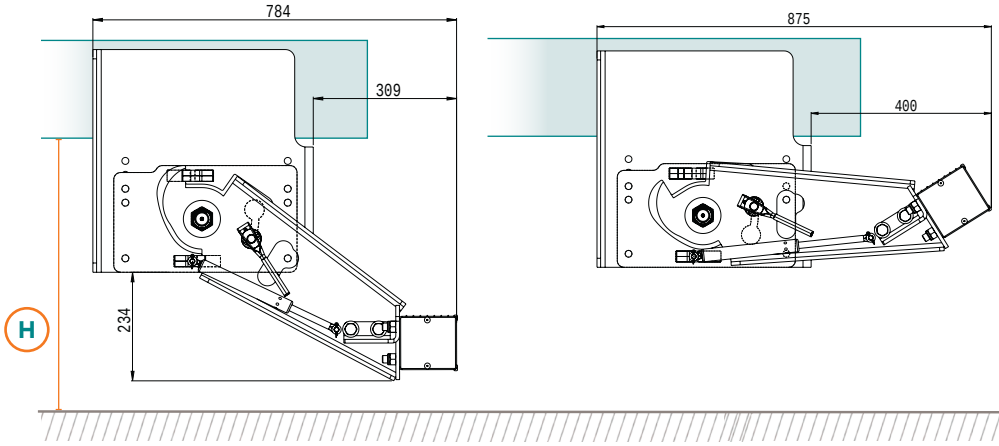

BRAS 652 MM

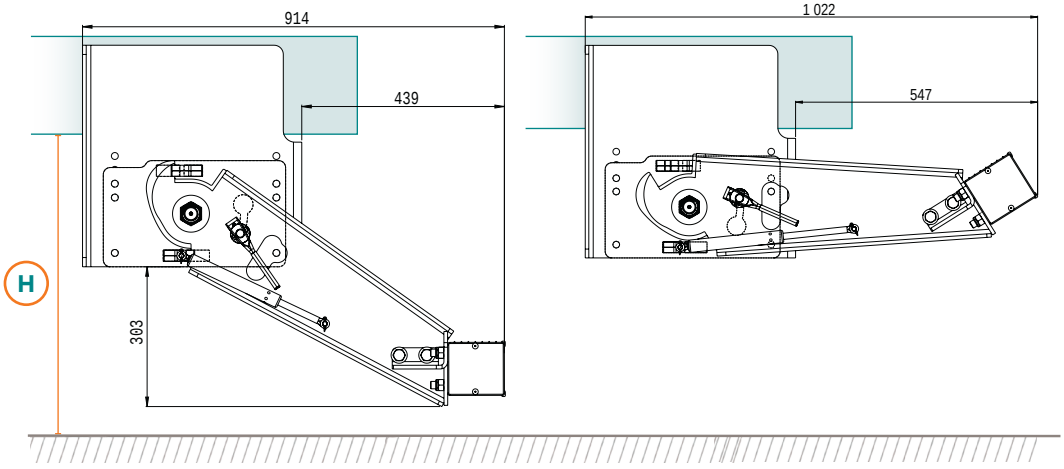

3. PLATINES + JOUES

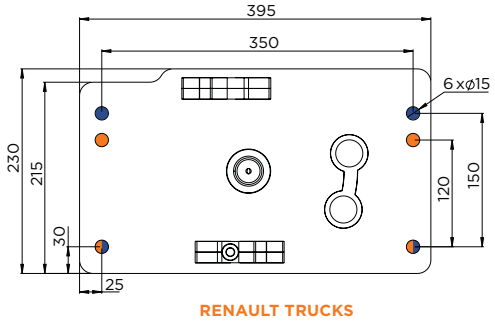

RENAULT TRUCKS
SCANIA
VOLVO TRUCKS

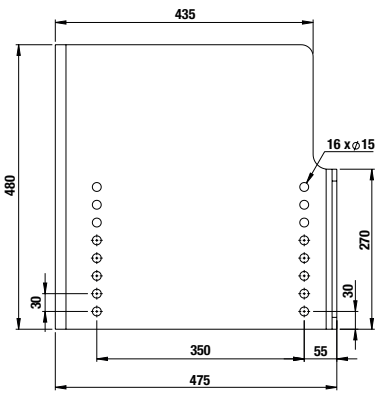

BAE
RELEVABLE MANUELLE
PORTEURS SURÉLEVÉS

MADE IN Traxion | HOMOLOGUÉ R58.03 | + LÉGER - DE CO_2

PROFIL ACIER Traxion





2 COMPAS A GAZ D'ASSISTANCE



2 VERROUS AUTOMATIQUES



OPTION POIGNÉE

COMPOSEZ VOTRE KIT

1. PROFIL 
2. PLATINES 
3. BRAS 
4. COMPAS À GAZ 
5. POIGNÉE 

DESCRIPTIF

- Version spéciale pour porteurs 4x4 et surélevés
- Fixation au châssis par seulement 4 vis
- Cinématique classique
- Poignée d'aide au relevage inclue
- 1 longueur de bras
- 2 platines prépercées tous constructeurs
- 30 % plus légères que les solutions actuellement sur le marché
- Montage 100% boulonné
- Assistance par compas à gaz protégés dans les bras
- Verrouillage automatique haut et bas
- Finition cataphorèse
- Montage châssis en M14 et M16
- En option kits visserie

	Désignation	Long. (mm)	Haut. (mm)	Poids (kg)	Code article
1	Profil hexagonal acier + supports	2 320	126	50	**T716 03 00**
2	Platines DAF et Iveco	395	260	20	**T716 05 30**
2	Platines MAN,Daimler Truck, Scania, Renault et Volvo Trucks				**T716 05 40**
3	Bras (paire)		830	34	**T716 14 30**
4	Compas à gaz 1 100 N			0,5	**T716 14 86**
5	Poignée			1	**T716 03 50**

Kits visserie	Poids (kg)	Code article
M14	5,5	**T520 52 24**
M16	7	**T520 52 26**

DIMENSIONS D'IMPLANTATION

1. PROFIL

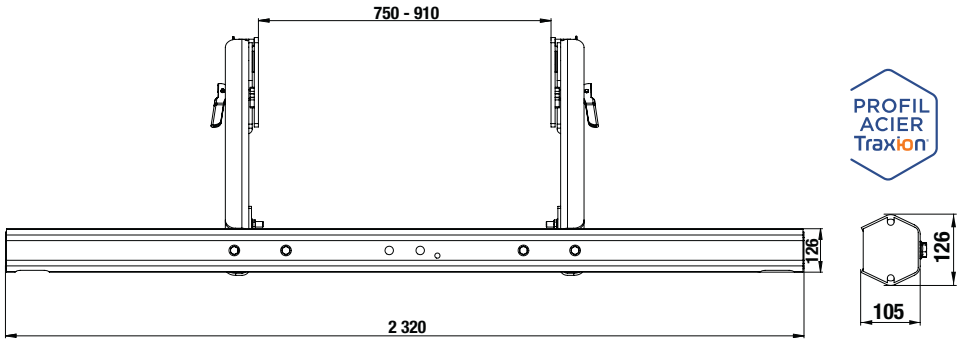

2. BRAS

Suspensions	Bras 830 mm
	H Hauteur max.
	≤ 872 mm
	≤ 922 mm

BRAS 830 MM

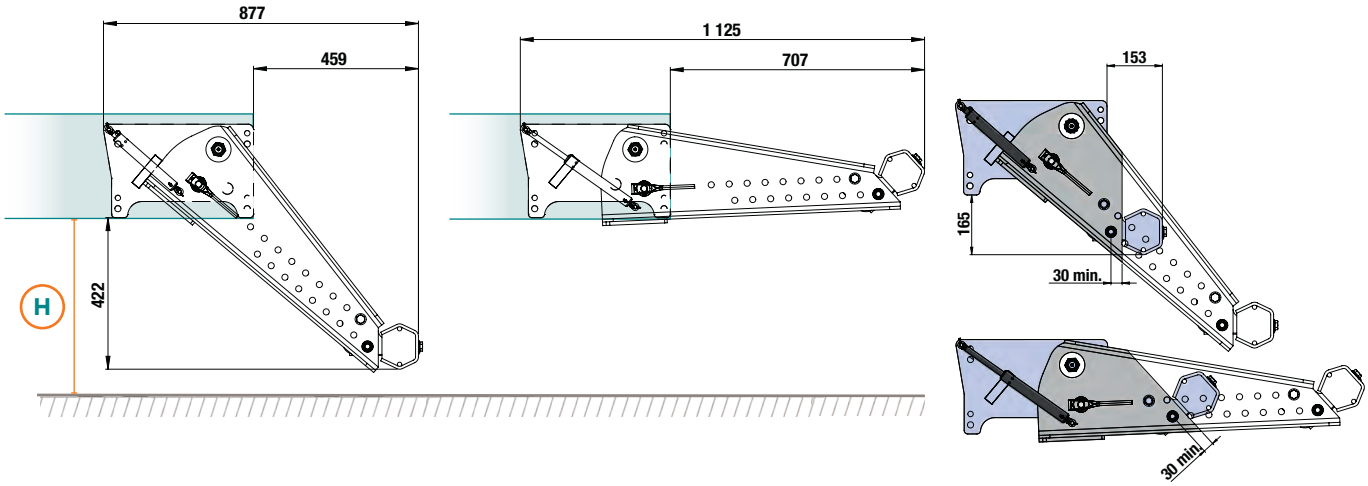

LES BRAS PEUVENT ÊTRE RACCOURCIS TOUS LES 50 MM JUSQU'À MINIMUM 30 MM DU DERNIER TROU

3. PLATINES

DAF
IVECO

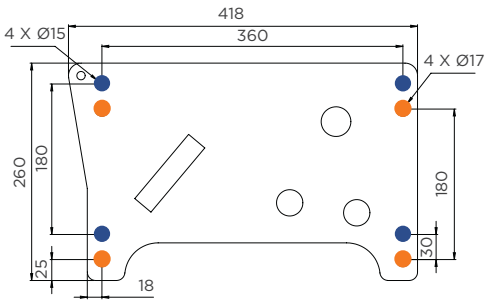

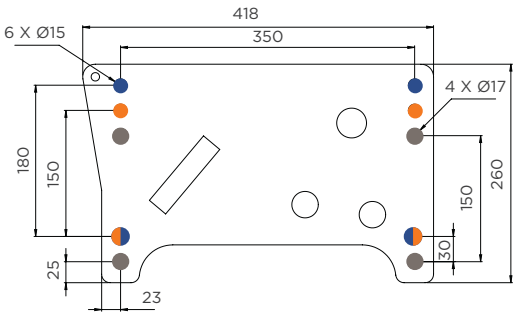

MAN
DAIMLER TRUCK
RENAULT TRUCKS
SCANIA
VOLVO TRUCKS

BAE
RELEVABLE MANUELLE
CHARIOT EMBARQUÉ

MADE IN Traxion | HOMOLOGUÉ R58.03 | + LÉGER - DE CO_2

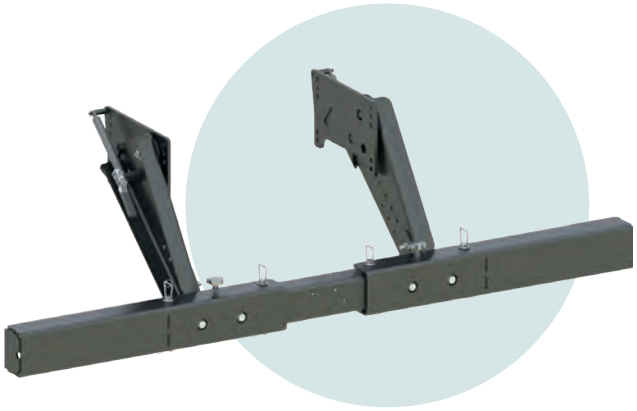



EXTRÉMITÉS À RETIRER



SUGGESTION DE RANGEMENT
ENTRE LES LONGERONS

DESCRIPTIF

- Dispositif universel toutes marques de porteurs et chariots embarqués
- BAE amovible aux extrémités pour le passage des roues du chariot
- Fixation au châssis par seulement 4 vis
- Cinématique classique
- 1 longueur de bras
- 2 platines prépercées tous constructeurs
- 30 % plus légères que les solutions actuellement sur le marché
- Montage 100% boulonné
- Assistance par compas à gaz protégés dans les bras
- Verrouillage automatique haut et bas
- Finition cataphorèse
- Montage châssis en M14 et M16
- En option kits visserie

Désignation	Long. (mm)	Haut. (mm)	Poids (kg)	Code article
BAE avec platines DAF et Iveco	2 320	594	130	**T717 05 05**
BAE avec platines MAN, Daimler Truck, Scania, Renault Trucks et Volvo Trucks				**T717 05 10**

Kits visserie	Poids (kg)	Code article
M14	5,5	**T520 52 24**
M16	7	**T520 52 26**

DIMENSIONS D'IMPLANTATION

1. PROFIL

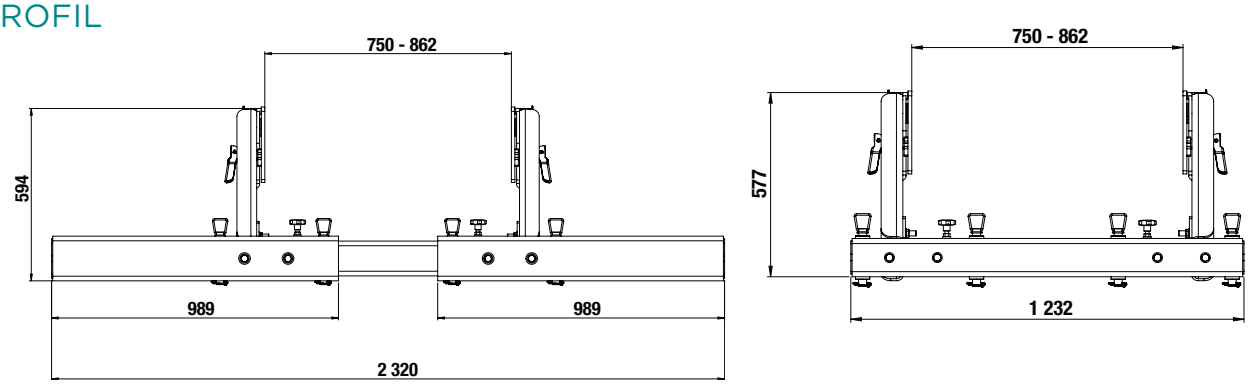

2. BRAS

Suspensions	
	H Hauteur max.
	≤ 772 mm
	≤ 822 mm

BAE RELEVABLE MANUELLE PORTEURS

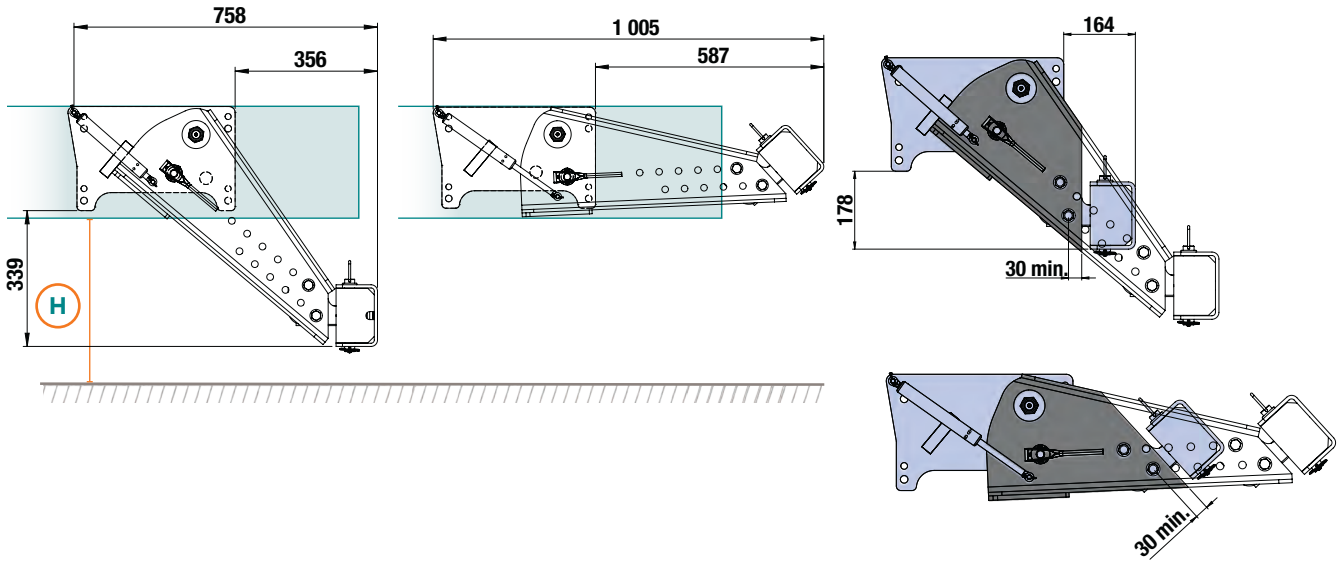

LES BRAS PEUVENT ÊTRE RACCOURCIS AU PAS DE 50 MM JUSQU'À MINIMUM 30 MM DU DERNIER TROU

3. PLATINES

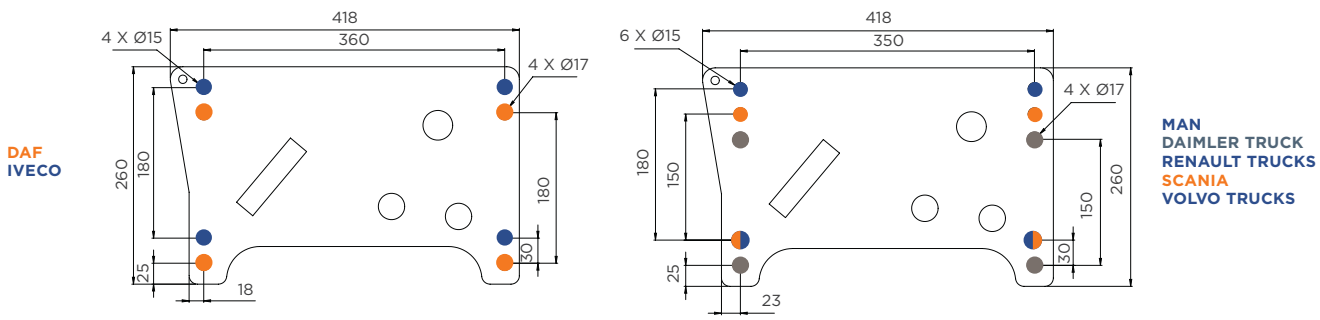

BAE
RELEVABLE HYDRAULIQUE

PROFIL ACIER Traxion

MADE IN Traxion

HOMOLOGUÉ R58.03 E2 2015/208



PROFIL AVEC DÉCROCHE



PROFIL SANS DÉCROCHÉ



POSITION HAUTE



POSITION HAUTE AVEC ATTELAGE

DESCRIPTIF

- Modèle unique pour bennes, nacelles, finishers, caissons amovibles, tout-terrains et tous MMTA(1)
- 2 profils hexagonaux droit ou avec décroché
- Bras avec positions de réglages
- Montage 100% boulonné
- 100 % compatible attelage en fin de châssis
- Fourniture de la version standard avec :
  - 2 vérins hydrauliques de pression max. 180 bars
  - Valve d'équilibrage et limiteur de débit
  - 2 vis pour réglage de la fin de course
  - Prédisposition pour 2 capteurs de position haut et bas en M18
- Finition cataphorèse
- Montage châssis en M14 ou M16

(1) MMTA = masse max. techniquement admissible

Désignation	Poids (kg)	Code article
BAE avec profil décroché	110	**T760 05 00**
BAE avec profil droit	115	**T760 05 10**

Kits visserie	Poids (kg)	Code article
M14	17	**T520 52 44**
M16	4	**T520 52 46**

DIMENSIONS D'IMPLANTATION

1. PROFIL

PROFIL ACIER Traxion

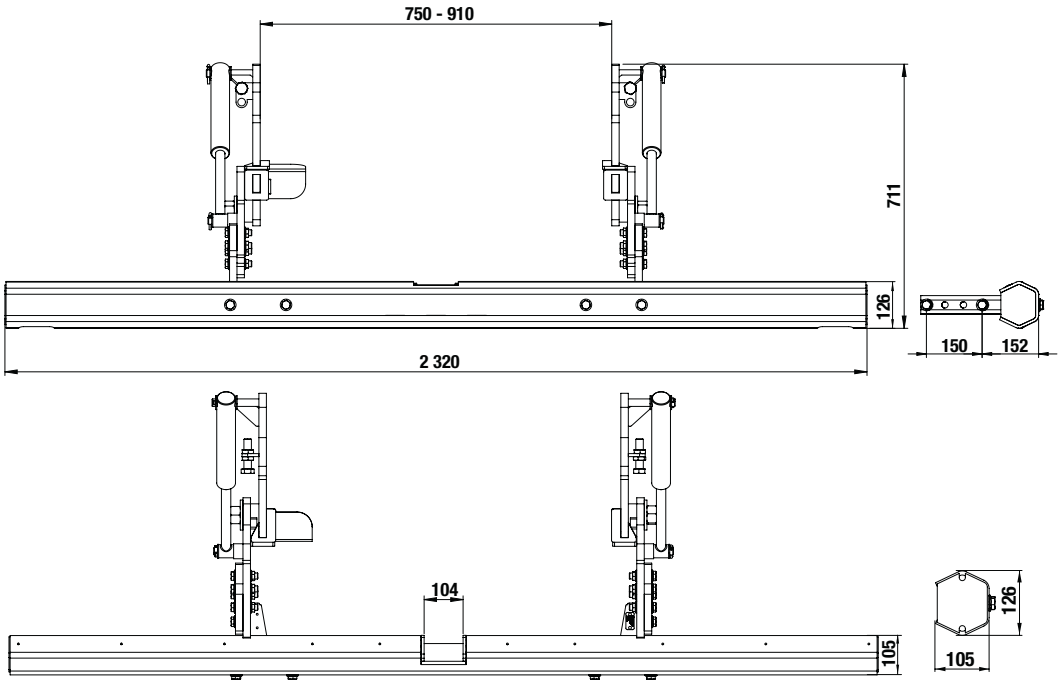

2. BRAS

Suspensions	Joues 380 mm
	H Hauteur max.
	≤ 861 mm
	≤ 911 mm

BAE RELEVABLE HYDRAULIQUE

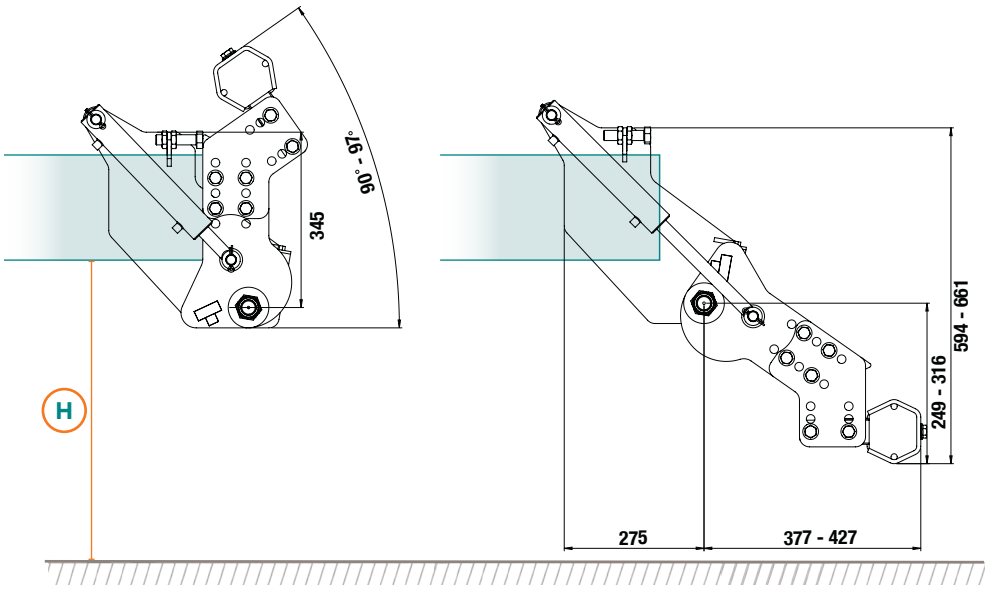

3. MONTAGES

MONTAGE BENNES ET VÉHICULES À NACELLE

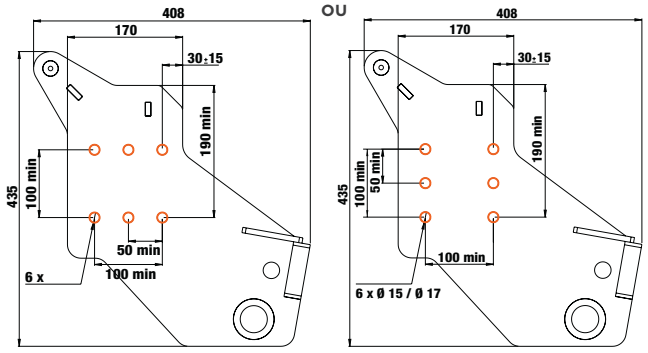

AUTRES MONTAGES

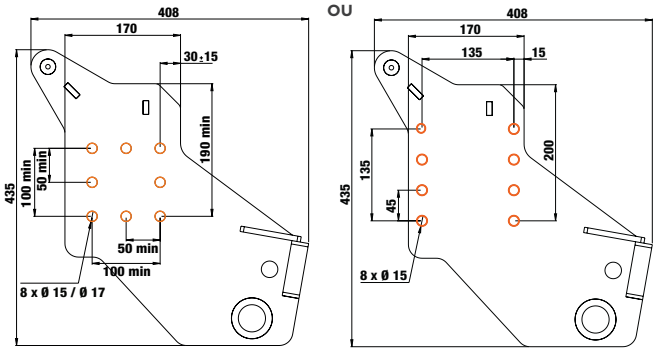

BAE
HYDRAULIQUE
INCLINÉE FINISHER

MADE IN Traxion

HOMOLOGUÉ R58.03 UE2015/208



NOUVEAU



PROFIL SANS GUIDON DE VÉLO



POSITION HAUTE

COMPOSEZ VOTRE KIT

1. TUBE AU CHOIX



2. SOUS PLATINE AU CHOIX



3. BRAS AU CHOIX



DESCRIPTIF

- Carrossages de bennes, nacelles, finishers, caissons amovibles, tout-terrains
- 2 profils ronds : ø121 mm et “guidon de vélo” (1)
- 2 longueurs de bras (1)
- Inclinaison des bras de 20, 30 ou 40° (2)
- Sous-platines constructeurs (2)
- Montage 100% boulonné (2)
- Montage possible en déport de châssis (2)
- 100 % compatible attelage en fin de châssis (2)
- Fourniture de la version standard avec : (2)
  - 2 vérins hydrauliques de pression max. 180 bars
  - Valve d’équilibrage et limiteur de débit
  - Prédisposition pour 2 capteurs de position haut et bas en M18
- Finition cataphorèse (2)
- Montage châssis en M14 ou M16 (3)

Désignation	Long. / Course (mm)	Poids (kg)	Code article
Tube droit	2 320	31	**T7620300**
Tube 3 parties	2 320	50,2	**T7620310**
Sous-platines : plans sur demande			
Non percée		22	**T7620200**
DAF		21	**T7620220**
IVECO		21	**T7620222**
RENAULT / VOLVO TRUCKS		21	**T7620224**
MAN		21	**T7620226**
DAIMLER		21	**T7620228**
SCANIA		21	**T7620230**
Bras (paire)	450	78	**T7621400**
Bras (paire)	510	81	**T7621420**

Kits visserie	Poids (kg)	Code article
M14	5,5	**T520 52 14**
M16	7	**T520 52 16**

DIMENSIONS D'IMPLANTATION

1. PROFILS

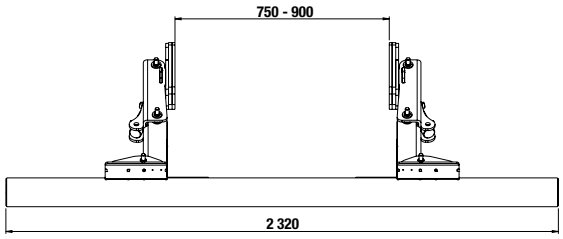

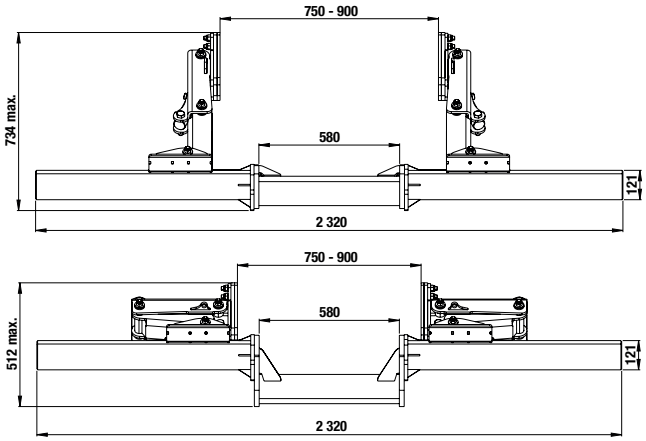

2. JOUES

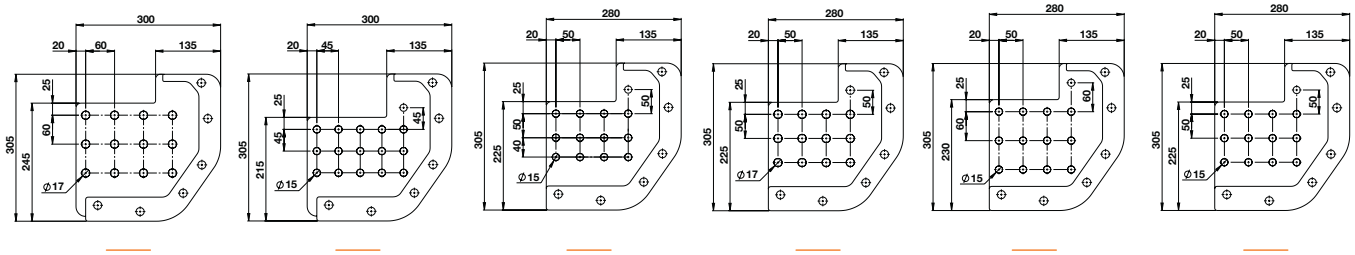

3. BRAS

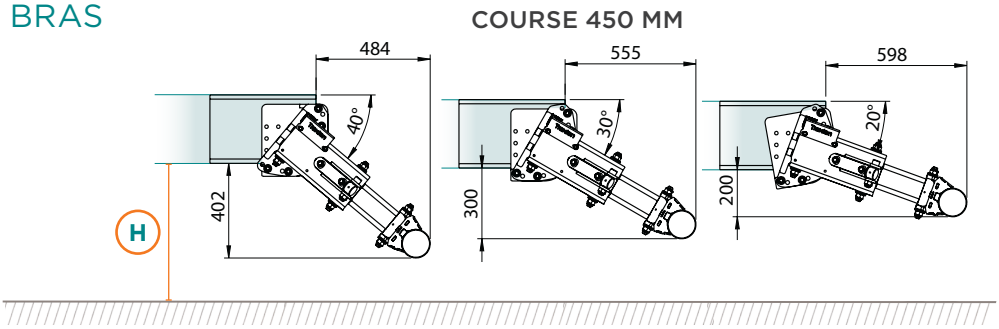

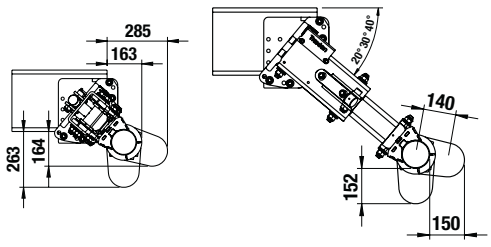

Suspensions	Course 450 mm			Course 510 mm		
	20°	30°	40°	20°	30°	40°
	H Hauteur max.					
	≤650	≤759	≤850	≤670	≤780	≤890
	≤700	≤800	≤900	≤720	≤830	≤ 940

BAE
HYDRAULIQUE
HORIZONTALE



MADE IN Traxion

HOMOLOGUÉ R58.03

PROFIL ACIER Traxion

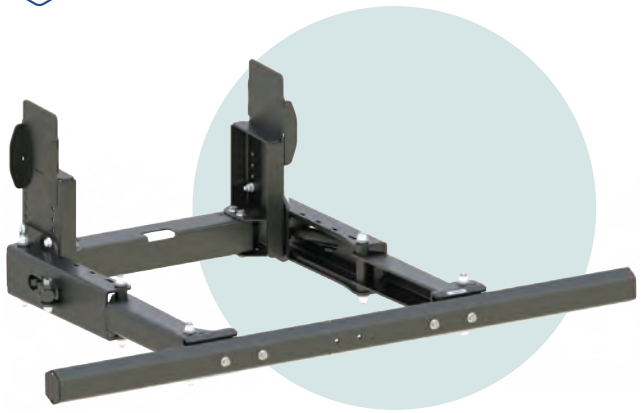



NOUVEAU

PROFIL AU CHOIX

ACIER ALUMINIUM

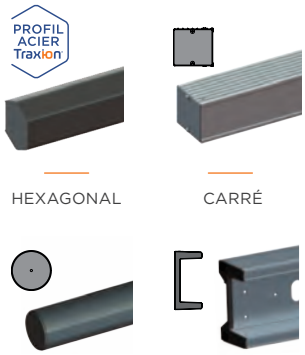

HEXAGONAL CARRÉ ROND PORTE-FEUX

COMPOSEZ VOTRE KIT

1 PROFIL



2 JOUES



3 BRAS



DESCRIPTIF

- Pour carrossages avec bras de levage
- 4 profils au choix : acier ou aluminium
- 2 hauteurs de joues ajustables par recoupe
- 4 longueurs de bras de 440 à 1100mm
- Implantation simplifiée avec joue sans pli supérieur
- Montage 100% boulonné
- 100 % compatible attelage en fin de châssis
- Fourniture standard avec :
  - 2 vérins hydrauliques de pression max.180 bars
  - Valve d'équilibrage et limiteur de débit
  - Prédisposition pour 2 capteurs M18
- Finition cataphorèse
- Montage châssis en M14 ou M16

	Désignation	Long. / Course (mm)	Haut. (mm)	Poids (kg)	Code article
1	Profil hexagonal acier + supports	2 320	126	64	**T764 03 00**
1	Profil rond acier + supports	2 320	121	45	**T764 06 00**
1	Profil carré aluminium + supports	2 400	120	44	**T764 05 00**
1	Profil porte-feux aluminium + supports	2 406	250	44	**T764 04 00**
2	Joues (paire)		655	50	**T764 05 20**
2	Joues (paire)		710	59	**T764 05 80**
3	Bras (paire)	440		64	**T764 14 00**
3	Bras (paire)	500		66	**T764 14 20**
3	Bras (paire)	900		86	**T764 14 40**
3	Bras (paire)	1 100		100	**T764 14 60**

Kits visserie	Poids (kg)	Code article
M14	5,5	**T520 52 14**
M16	7	**T520 52 16**

DIMENSIONS D'IMPLANTATION

1. PROFILS

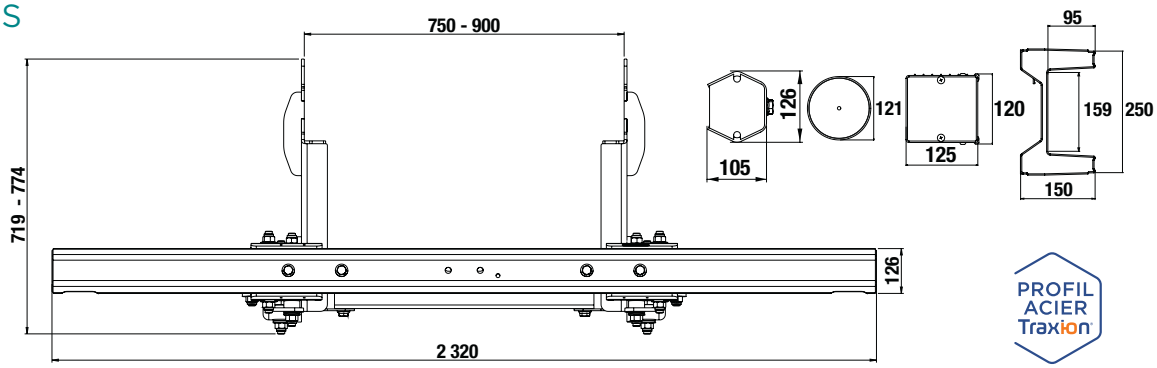

2. BRAS

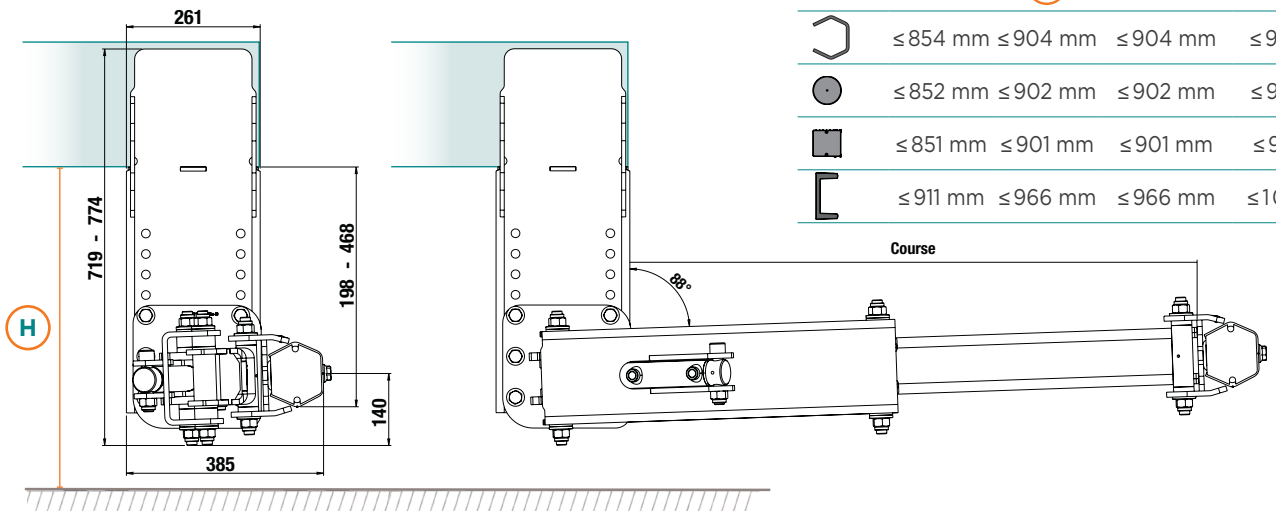

Joues	Suspensions 655	Suspensions 710	Suspensions 655	Suspensions 710
	H Hauteur max.			
	≤ 854 mm	≤ 904 mm	≤ 904 mm	≤ 954 mm
	≤ 852 mm	≤ 902 mm	≤ 902 mm	≤ 952 mm
	≤ 851 mm	≤ 901 mm	≤ 901 mm	≤ 951 mm
	≤ 911 mm	≤ 966 mm	≤ 966 mm	≤ 1016 mm

3. MONTAGES

ACIER HEXAGONAL (PROFIL ACIER Traxion)

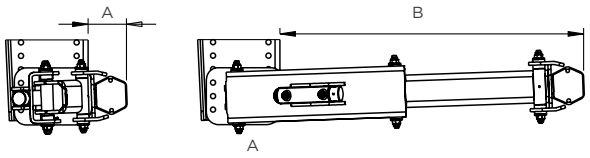

ACIER ROND

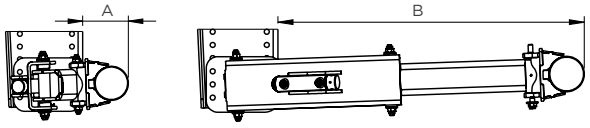

ALUMINIUM CARRÉ

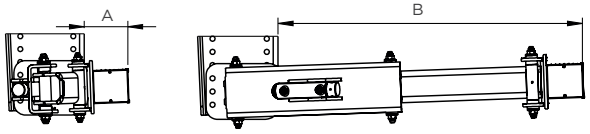

ALUMINIUM PORTE-FEUX

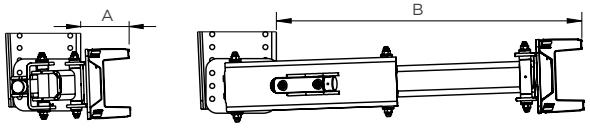

Profils	A (mm)	B (mm) - Course 440	500	900	1 100
	128	561	626	1025	1225
	153	593	658	1057	1257
	143	583	648	1047	1247
	152	592	657	1056	1256

BAE
FIXE ALUMINIUM PORTE-FEUX
SEMI-REMORQUE



HOMOLOGUÉ **R58.03**

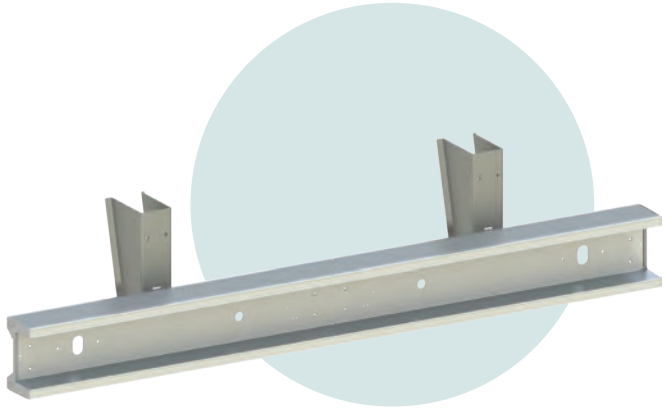

DESCRIPTIF

- BAE semi-remorque
- Pour neuf ou SAV
- Profils en aluminium anodisé
- Jambage acier brut à souder en sous-face de longerons
- Joues en finition brute à peindre par le carrossier
- Livré avec taquets de montage, cabochons de finition et visserie

Désignation	Long. (mm)	Haut. (mm)	Poids (kg)	Code article
Profil aluminium porte-feux usiné + liaisons	2 406	250	24	**T795 03 00**
Profil aluminium porte-feux non usiné + liaisons				**T795 03 05**
Kit joues (paire)		520	22	**T795 05 20**

DIMENSIONS D'IMPLANTATION

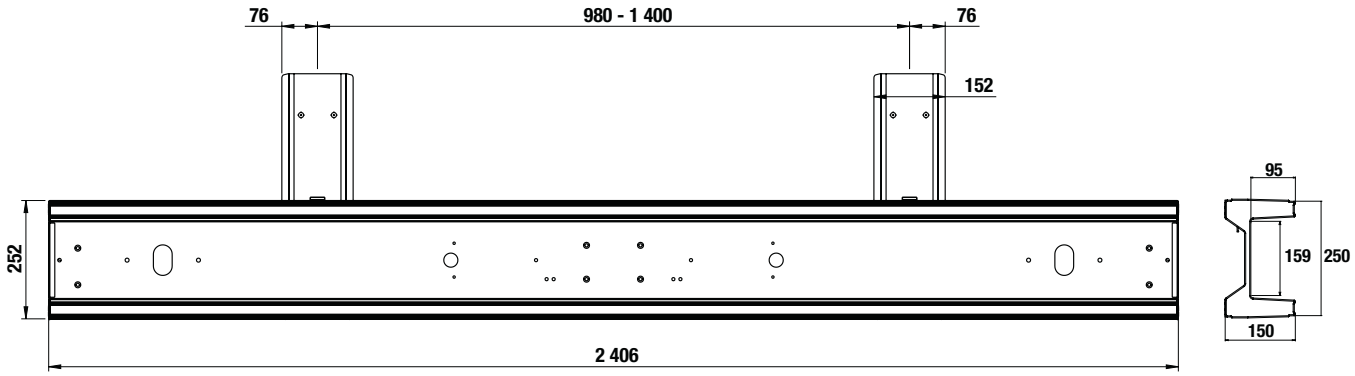

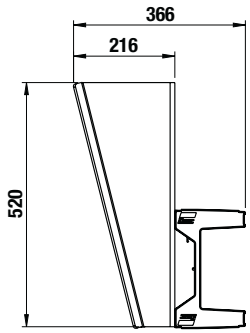

BAE
CHARIOT EMBARQUÉ TÉLESCOPIQUE
SEMI-REMORQUE

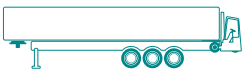

MADE IN Traxion

HOMOLOGUÉ R58.03

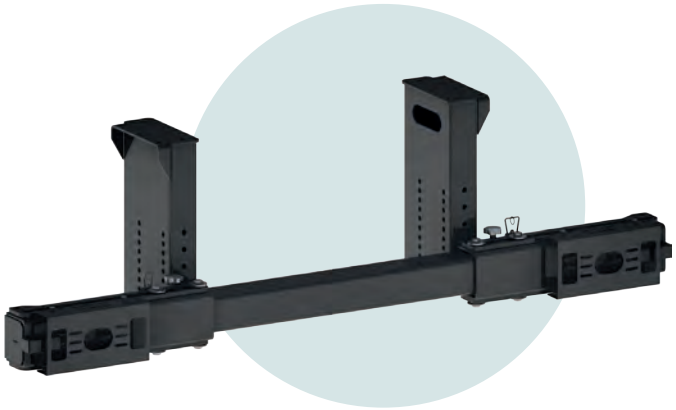

BAE AVEC SUPPORTS PORTE-FEUX





OPTION
SUPPORTS PORTE-FEUX

DESCRIPTIF

- Dispositif universel pour semi-remorques et chariots embarqués
- BAE coulisante aux extrémités pour le passage des roues du chariot
- Protection des câbles de feux
- Fixation en sous-face aux longerons par 4 vis
- 1 longueur de bras
- Montage 100% boulonné
- Axes de verrouillage fournis
- Vis anti-vibratoires pour réduction du bruit
- Finition cataphorèse
- Montage châssis en M16
- En option kit visserie et supports de feux

Désignation	Long. (mm)	Haut. (mm)	Poids (kg)	Code article
BAE chariot embarqué télescopique semi-remorques	2 320	641	150	**T752 05 00**
Supports porte-feux			4,5	**T752 05 30**

Kit visserie	Poids (kg)	Code article
M16	5,5	**T520 52 26**

DIMENSIONS D'IMPLANTATION

1. PROFIL

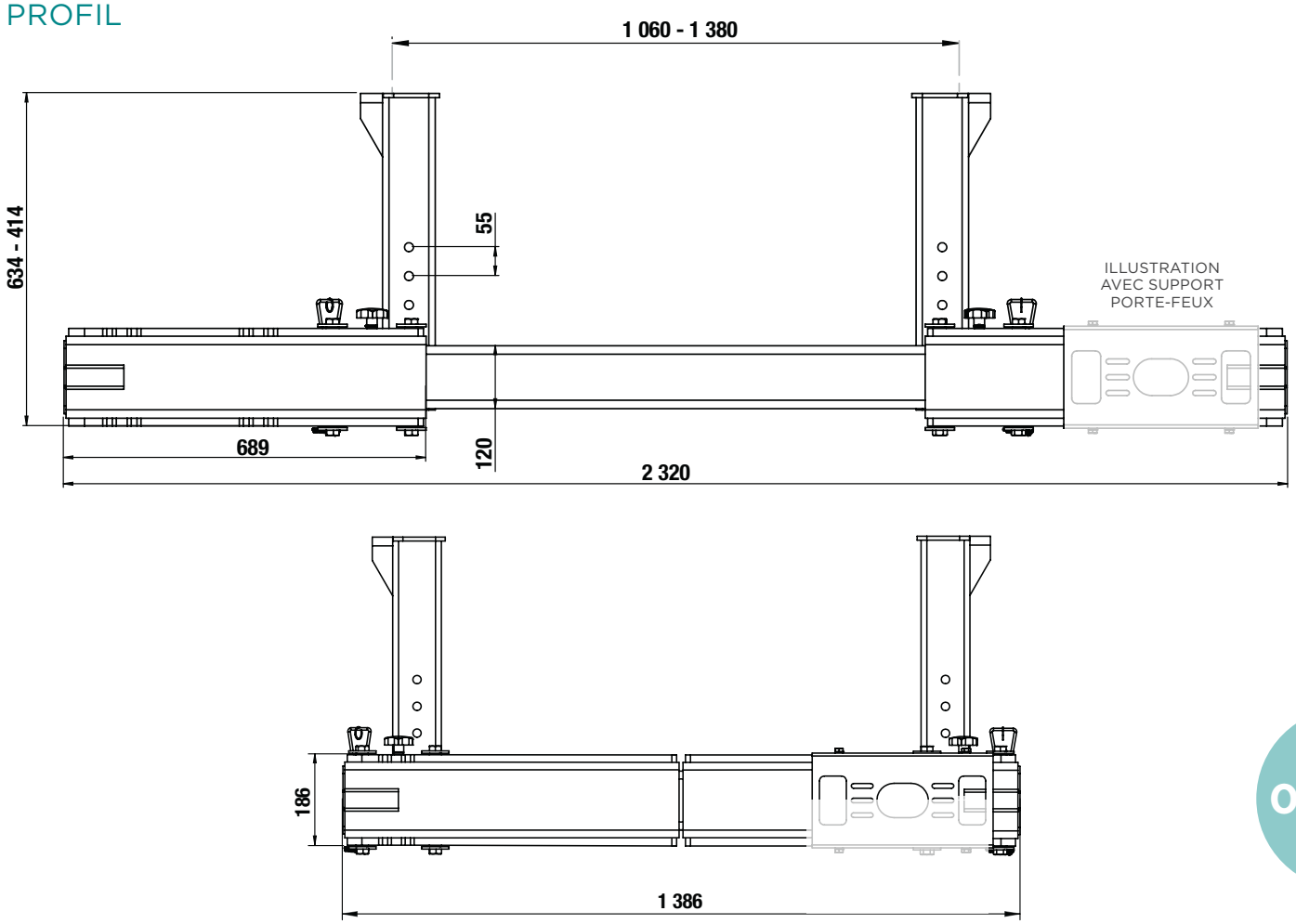

2. JOUE

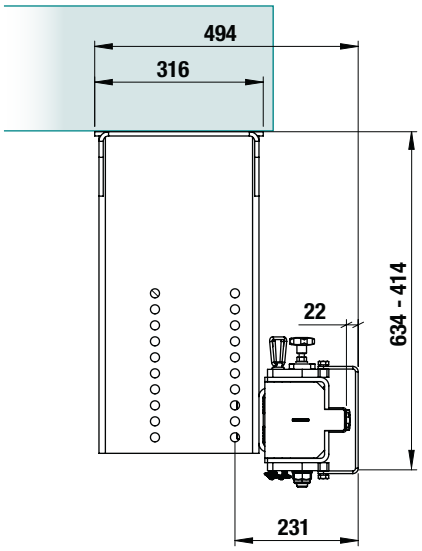

05

ANNEAUX

ANNEAU BNA À SOUDER 136
ANNEAU BNA À BOULONNER 137
ANNEAU DIN50 138
ANNEAU DIN40 139
ACCESSOIRES PLAQUES, MANCHONS, VISSERIE 140

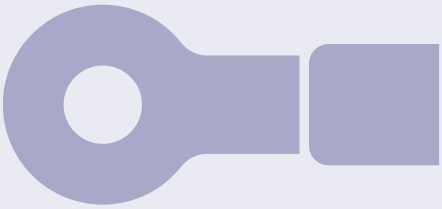

ANNEAU
BNA À SOUDER

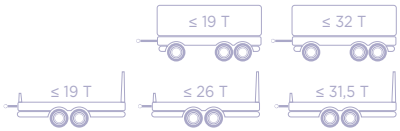

HOMOLOGUÉ R55

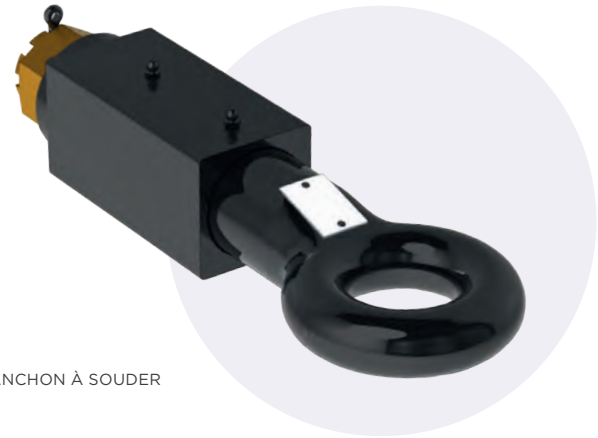

MANCHON À SOUDER



POUR CROCHETS BNA

DESCRIPTIF

- Une gamme complète homologuée à souder
- Des anneaux conçus pour la route et le chantier
- Les capacités les plus élevées du marché
- Protection par cataphorèse
- Accessoires : platines à souder simple ou multi-hauteurs, adaptateur DIN en BNA

Code article	T468 30 00(1)	T468 30 05(2)	T468 30 10
A □ B (mm)		80 x 80	90 x 90
D (kN)	200	160	200
Dc (kN)	120	✓	120
V (kN)	60	✗	60
S (kg)	1 000		1000
Poids (kg)	13,8	19	21

Code article	T468 30 20	T468 30 30
A □ B (mm)	100 x 100	100 x 110
D (kN)	200	
Dc (kN)	140	160
V (kN)	90	140
S (kg)	1000	
Poids (kg)	23,5	25

(1) Fourni sans manchon - SAV pour T468 30 10
(2) Remorque à rond d'avant-train limitée à 19 t

DIMENSIONS D'IMPLANTATION

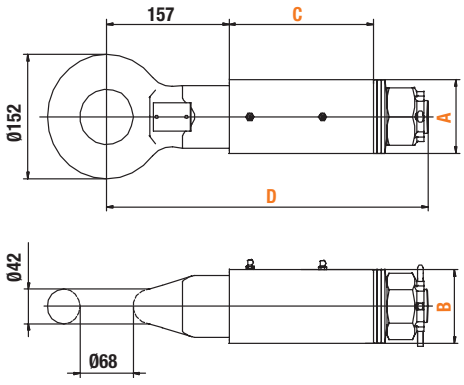

Modèle	A (mm)	B (mm)	C (mm)	D (mm)
T468 30 05	80	80	173	400
T468 30 10	90	90	185	412
T468 30 20	100	100		
T468 30 30	100	100		

ANNEAU
BNA À BOULONNER



HOMOLOGUÉ **R55**



100 %
ORIGINE ORLANDI
GARANTIE



POUR CROCHETS
BNA

DESCRIPTIF

- Anneau conçu pour la route et le chantier
- Les capacités les plus élevées du marché
- Protection par cataphorèse
- Fourni avec kit visserie
- Accessoires : platines à souder, simple ou multi-hauteurs, adaptateur DIN en BNA

Code article	T468 50 35
A □ B (mm)	160
D (kN)	200
Dc (kN)	140
V (kN)	90
S (kg)	1 000
Poids (kg)	21,5

DIMENSIONS D'IMPLANTATION

100 %
ORIGINE ORLANDI
GARANTIE

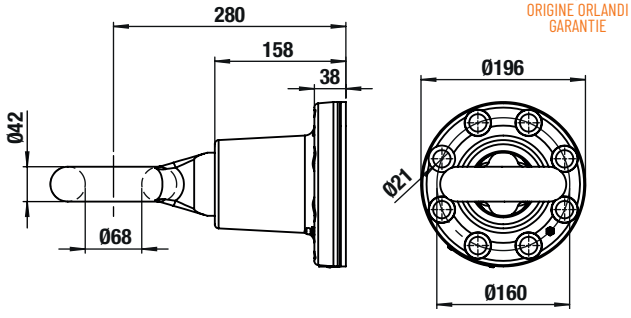

T468 50 35
(VISSERIE INCLUSE)

05

ANNEAU
DIN50



HOMOLOGUÉ R55



À BOULONNER



À SOUDER



À MONTER SUR MANCHON



POUR CROCHETS DIN50

DESCRIPTIF

- Des modèles à platine à boulonner, à souder ou à monter sur manchon à souder
- Des anneaux conçus pour la route et le chantier
- Les capacités les plus élevées du marché
- Protection par cataphorèse
- Accessoires : platines à souder simple ou multi-hauteurs, adaptateur DIN en BNA

DIMENSIONS D'IMPLANTATION

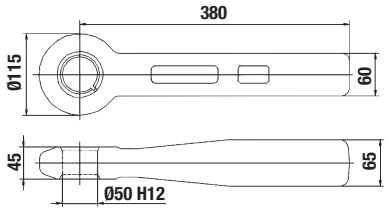

T450 20 10

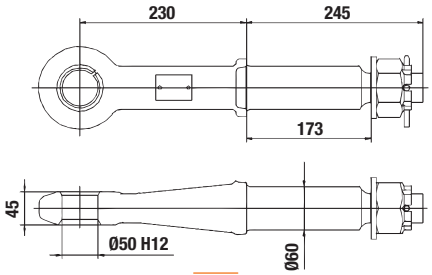

T450 30 10

Code article	T450 20 10	T450 30 10(1)
D (kN)	190	250
Dc (kN)	✓	
V (kN)	✗	
S (kg)		
Poids (kg)	11	12,5

Code article	T450 50 15	T450 50 25
D (kN)	200	
Dc (kN)	140	135
V (kN)	75 50	90 64,8
S (kg)	1000 2500	
Poids (kg)	11,2	17

(1) Manchon T15310 41 à commander séparément

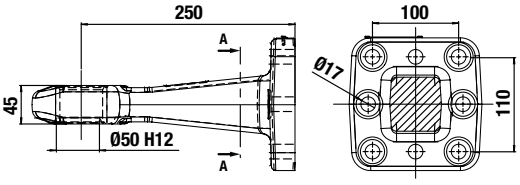

T450 50 15 - VISSERIE INCLUSE

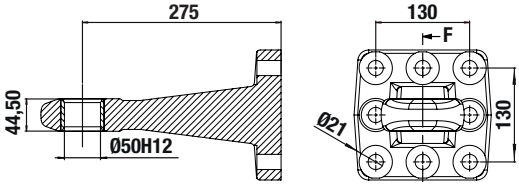

T450 50 25

ANNEAU
DIN40





À BOULONNER

HOMOLOGUÉ R55



À SOUDER



À MONTER SUR MANCHON



POUR CROCHETS DIN40

DESCRIPTIF

- Une gamme complète homologuée
- Des modèles à platine à boulonner, à souder ou à monter sur manchon à souder
- Des capacités adaptées à toutes les remorques
- Accessoires : kits visseries, platines à souder pour montage sur timon, manchons à souder, bagues d'usure

Code article	T440 20 10	T440 20 20
D (kN)	125	
Dc (kN)	66	60
V (kN)	20	
S (kg)	900	1000
C (mm)	56	60
Poids (kg)	7,5	8

Code article	T440 30 10(1)	T440 50 15
D (kN)	125	
Dc (kN)	74	100
V (kN)	23	40
S (kg)	1000	
Poids (kg)	10,7	10

(1) Manchon T153 10 41 à commander séparément

DIMENSIONS D'IMPLANTATION

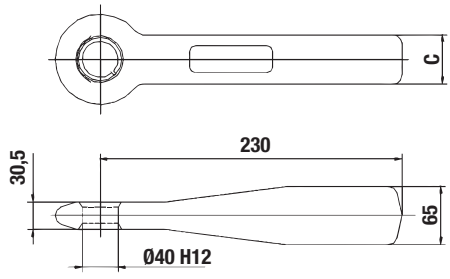

T440 20 10 - T440 20 20

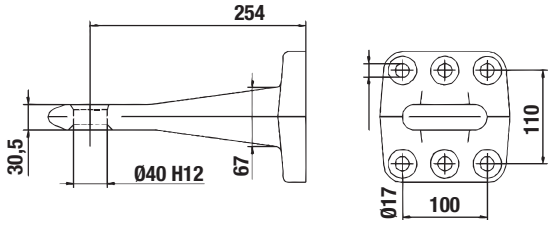

T440 50 15 - VISSERIE INCLUSE

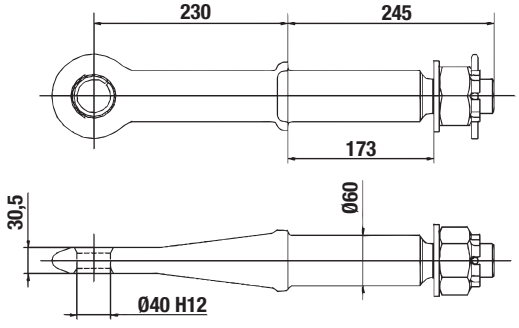

T440 30 10

05

ACCESSOIRES
PLAQUES, MANCHONS, VISSERIE

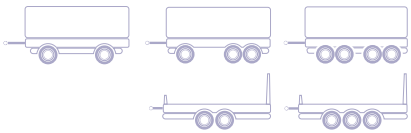

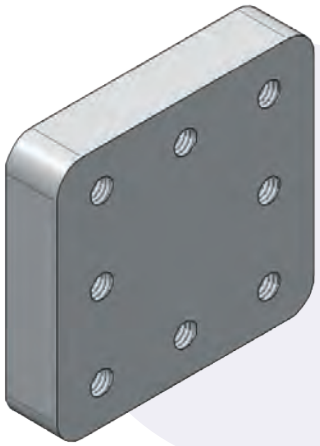

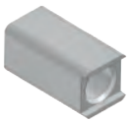

MANCHON
À SOUDER

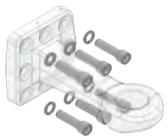

VISSERIE



BAGUES D'USURE

DIMENSIONS D'IMPLANTATION

PLAQUES À SOUDER STANDARD

Modèle	A (mm)	B (mm)	C (mm)	D (mm)	E (mm)	F (mm)	G (mm)
T5200100	162		100	110		M16	30
T5200200	200						
T5200500	190	200	130			M20	40

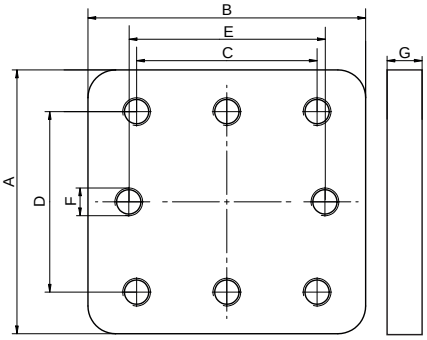

PLAQUES SPÉCIFIQUES

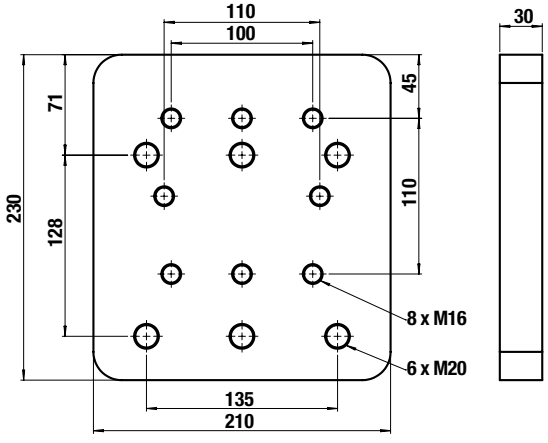

T5200400
PLAQUE À SOUDER
POUR ANNEAU T2901100

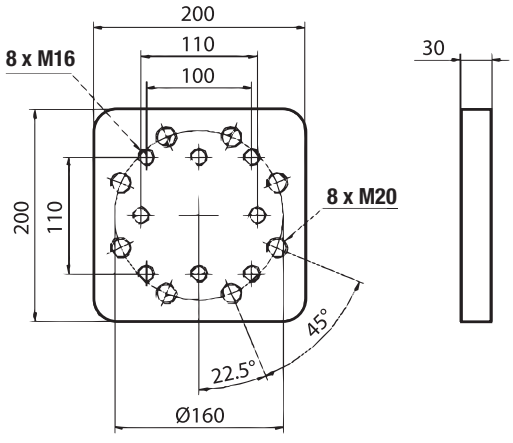

T5200700
PLAQUE À SOUDER
POUR ANNEAUX T4685035 & DIN50

PLAQUES SPÉCIFIQUES (SUITE)

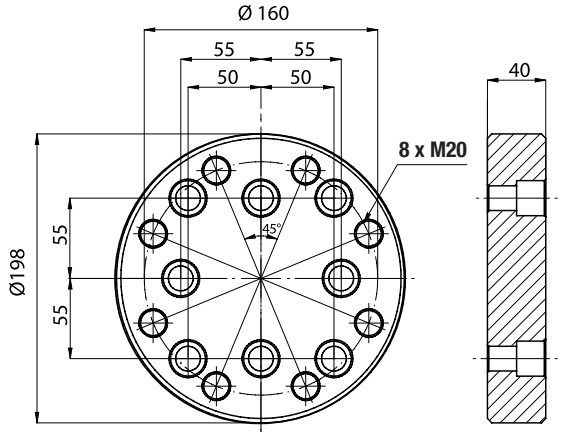

T520 07 01
ADAPTATEUR À BOULONNER
DIN50 / BNA
(VISSERIE INCLUSE)

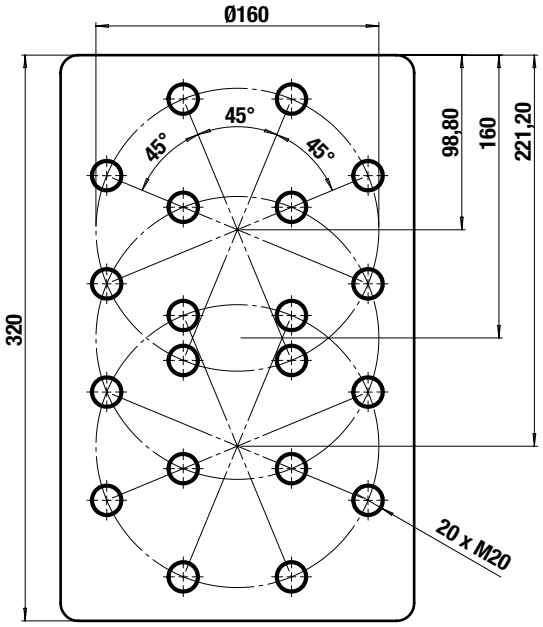

T520 07 10
PLAQUE MULTI-HAUTEUR À SOUDER
POUR ANNEAU T468 50 35 ÉP. 30 MM

MANCHONS À SOUDER

Code article	A (mm)	B (mm)	C (mm)	D (mm)	Pour anneaux
T153 10 41	173	90 x 90	60		T450 30 10 - T440 30 10



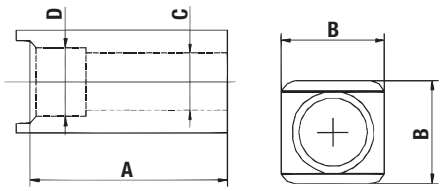

BAGUES D'USURE

Code article	Ø	Pour anneaux
T153 00 17	40	T440 30 10
T153 00 04	50	T450 30 10



SAV BAGUES FENDUES

T153 00 24	40	T440 50 15
T153 00 16	50	T450 50 15 / T450 50 25
T153 00 14	50	T450 30 10 / T450 20 10



SAV BAGUES PLEINES

VISSERIE

Code article	Pour anneaux	Désignation
T153 00 25	T440 50 15	6 x M16 GEOMET + rondelles
T153 00 35	T450 50 15	
T153 00 46	T450 50 25	8 x M20 GEOMET + rondelles
T153 00 58	T468 50 35	8 x M16 x50 GEOMET + rondelles

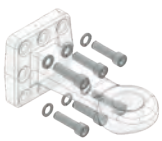

06

SELLETTES

SELLETTE PIVOT D'ATTELAGE 144
SELLETTE 2" PLAQUE ACIER 145
SELLETTE 2" PLAQUE FONTE 146
SELLETTE 2"/ 3,5" PLAQUE FONTE HD 148
SELLETTE 2"/ 3,5" DOUBLE OSCILLATION 150
SELLETTE 2" RELEVABLE PNEUMATIQUE DOUBLE HAUTEUR 152
SELLETTE 2" SLIDER STANDARD 154
SELLETTE 2" SLIDER CONVOIS EXCEPTIONNELS 156



SELLETTE
PIVOT D'ATTELAGE



HOMOLOGUÉ R55





POUR SELLETTES 2"

DESCRIPTIF

- Gamme de pivots 2" homologués
- 6 épaisseurs de cuvettes pour montage soudé sur la plaque d'attelage de la semi-remorque
- Fourni avec visserie
- Ø ext. 240 mm – Ø de cuvette 280 mm
- Pivot boulonné pour faciliter l'entretien ou le remplacement

Code article	T3800060	T3800080	T3800100
Haut. (mm)	6	8	10
D (kN)		163	
Classe		H50-X	

Code article	T3800120	T3800160
Haut. (mm)	12	16
D (kN)	163	
Classe	H50-X	

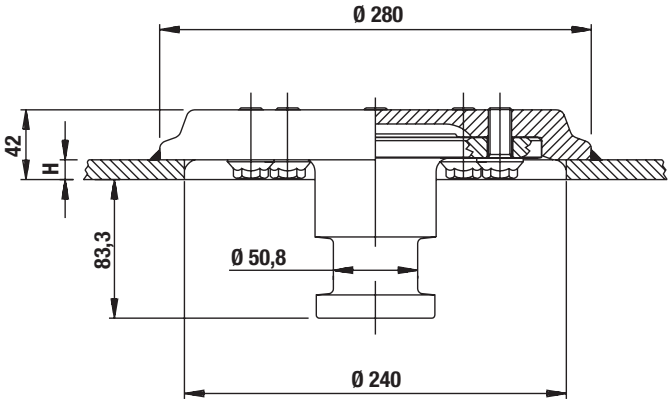

SELLETTE 2”
PLAQUE ACIER



HOMOLOGUÉ R55

DESCRIPTIF

- Modèle économique à plaque tôle emboutie
- 3 hauteurs pour toutes configurations d’attelage pour tracteurs et semi-remorques
- Nombreux graisseurs accessibles pour faciliter l’entretien

Code article	T3122150	T3122185	T3122218
Type	RS 08		
Hauteur (mm)	150	185	218
D (kN)	152		
Charge verticale U (T)	20		
Poids (kg)	128	130	135
Classe	G50-X		

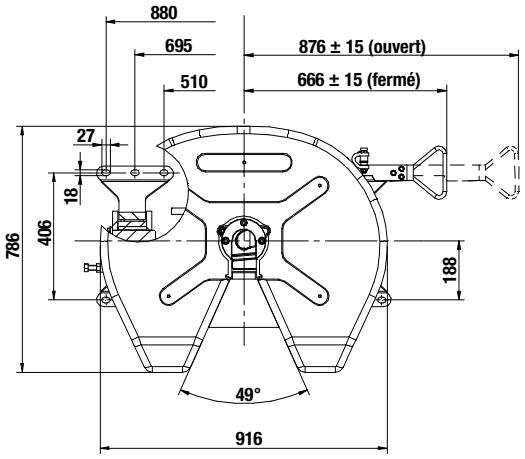

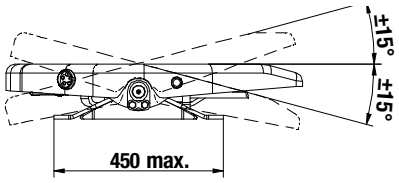

PIÈCES DÉTACHÉES

	Désignation	Code article
10		T154 00 92
11		T154 00 93
15		T154 00 79
21	Kit SAV	T154 00 50
22		T154 00 83
2 6 7		T154 01 01

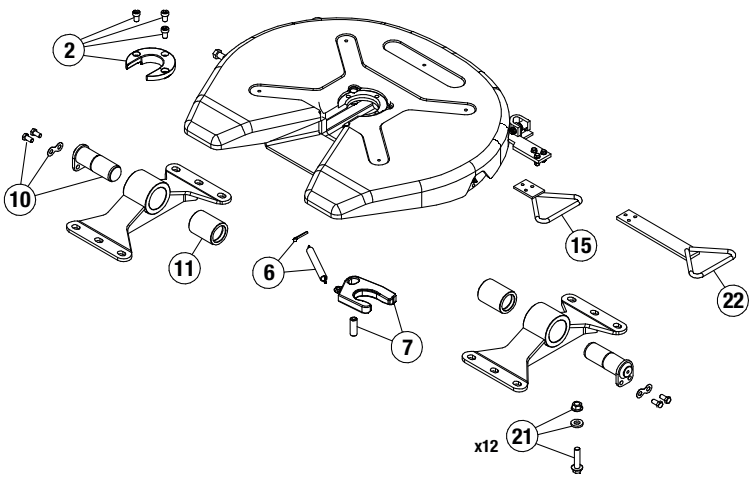

06

SELLETTE 2”
PLAQUE FONTE

HOMOLOGUÉ R55



DESCRIPTIF

- Modèle avec plaque fonte
- 3 hauteurs pour toutes configurations d’attelage pour tracteurs et semi-remorques
- Articulation sur patins en caoutchouc
- Nombreux graisseurs accessibles pour faciliter l’entretien
- Très peu d’entretien

Code article	T3200150	T3200185	T3200250
Type	RV10		
Hauteur (mm)	150	185	250
D (kN)	152		
Charge verticale U (T)	22		
Poids (kg)	147	151	164
Classe	G50-X		

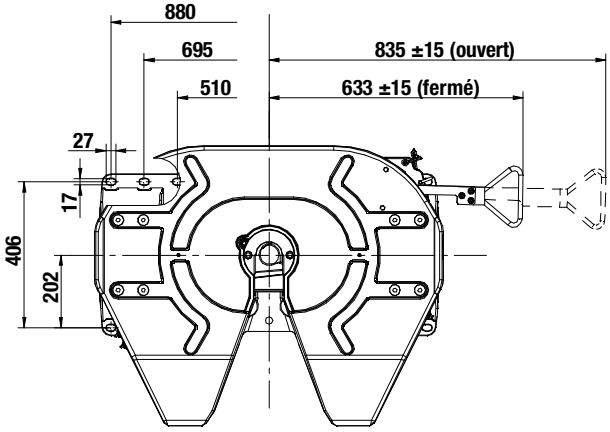

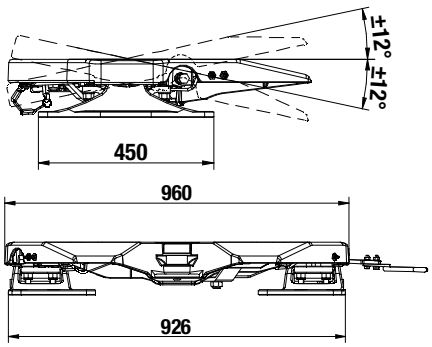

PIÈCES DÉTACHÉES

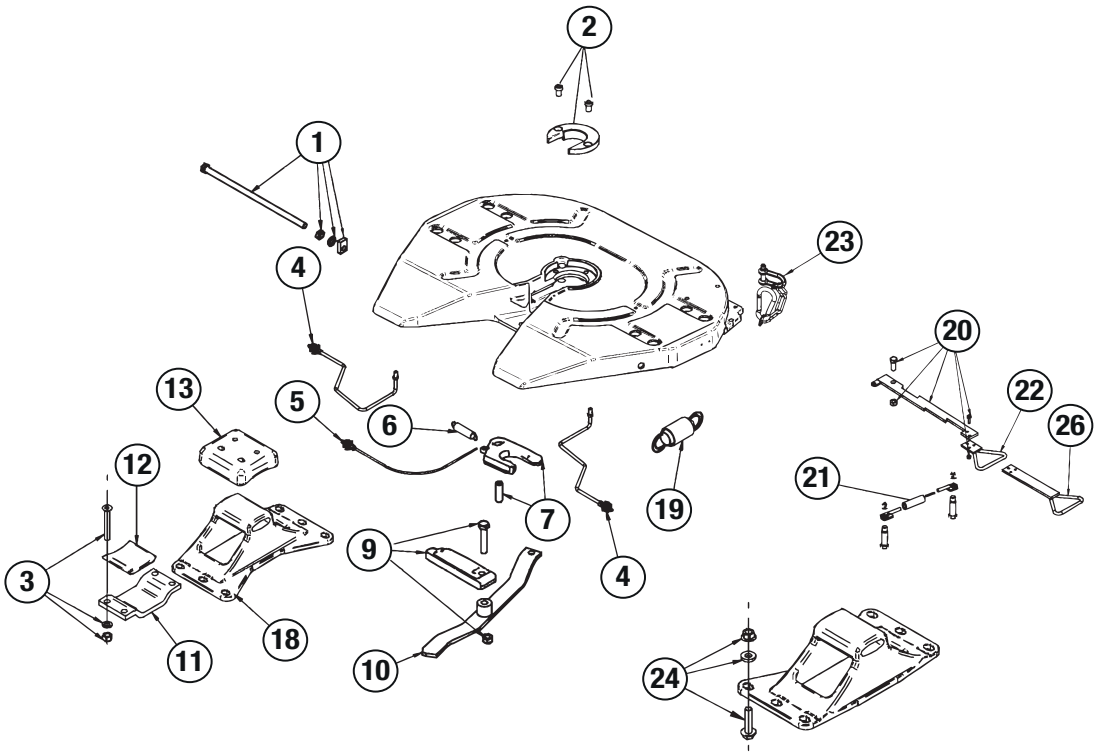

	Désignation	T320 01 50	T320 01 85	T320 02 50
1		T154 02 71		
2		T154 00 55		
2 6 7	Kit SAV	T154 02 77		
3		T154 00 19		
3 12 13	Kit SAV	T154 00 31		
4		T154 02 72		
5		T154 02 73		
6		T154 00 58		
7		T154 00 89		
9		T154 00 90		
10		T154 02 74		

	Désignation	T320 01 50	T320 01 85	T320 02 50
11		T154 00 07		
12		T154 00 06		
13		T154 00 05		
18		T154 00 72	T154 00 73	T154 02 75
19		T154 00 37		
20		T154 02 76		
21		T154 00 48		
22		T154 00 79		
23		T154 02 78		
24	Kit SAV	T154 00 50		

SELLETTE 2”/ 3,5”
PLAQUE FONTE HD

HOMOLOGUÉ R55

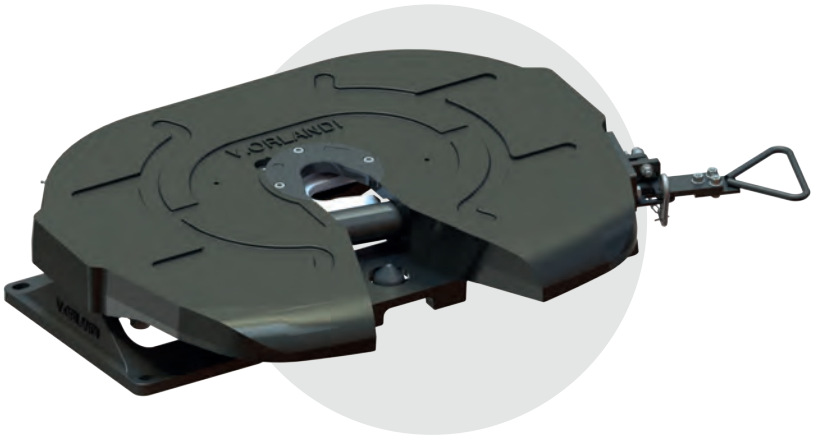

DESCRIPTIF

- Modèle avec plaque fonte
- Sellette très haute capacité disponible en 2” / 3,5”
- Kit de transformation de 2”⟷3,5”
- Articulation sur patins en caoutchouc
- Nombreux graisseurs accessibles pour faciliter l’entretien
- Très peu d’entretien

Code article	T3220190	T3220250	T3250190	T3250250
Type	RP90T			
Pivot Ø	2”		3,5”	
Hauteur (mm)	190	250	190	250
A (mm)	12°	15°	12°	15°
B (mm)	15°			
D (mm)	170		260	
Charge verticale U (T)	24		40	
Poids (kg)	200	215	200	215

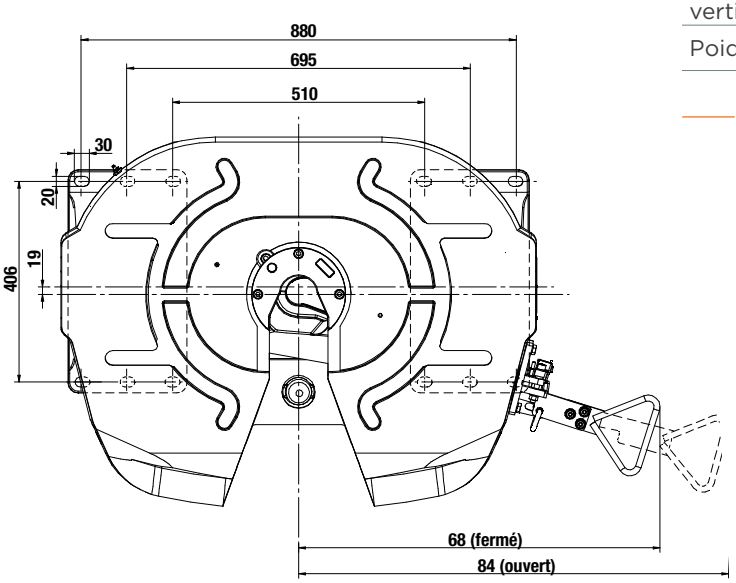

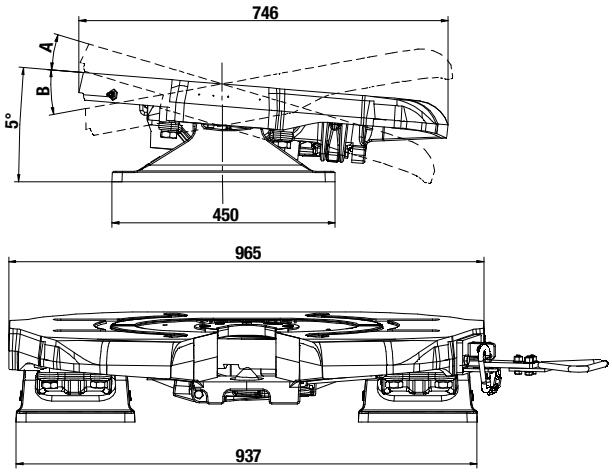

PIÈCES DÉTACHÉES

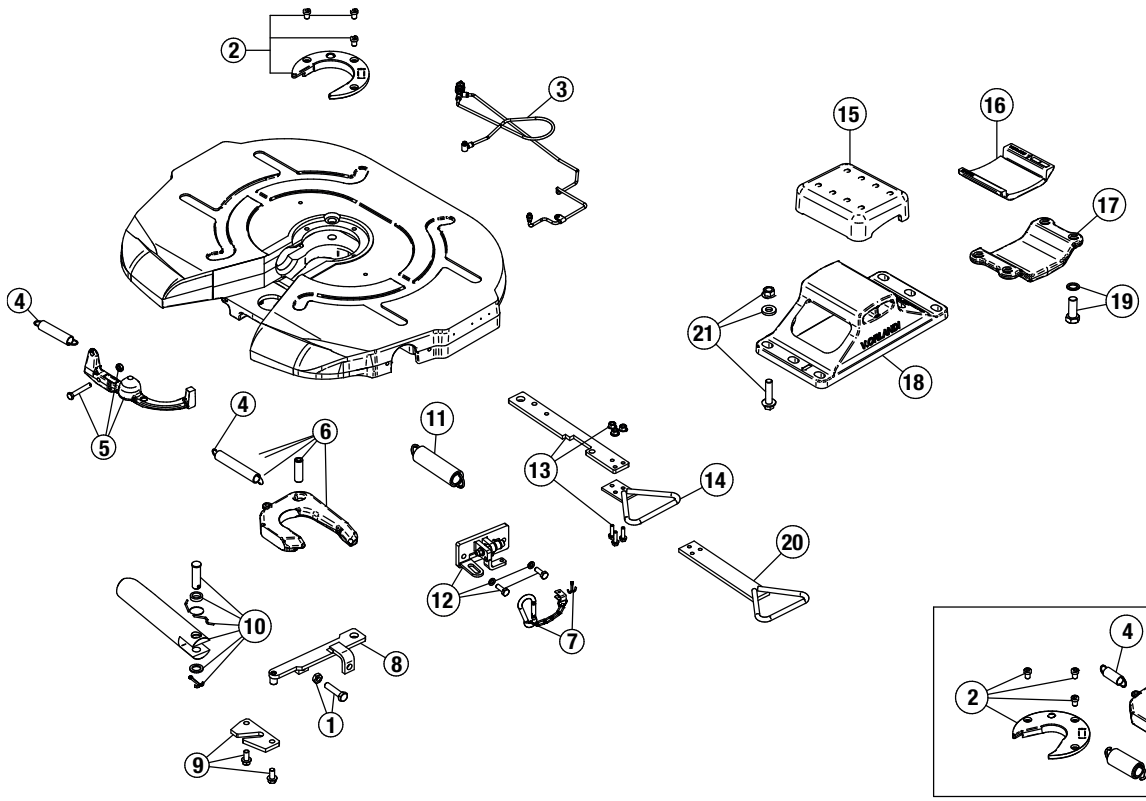

		T322 01 90	T322 02 50	T325 01 90	T325 02 50
1		T154 0143			
2		T154 01 64		T154 01 26	
2 4 6	Kit SAV	T154 01 68		T154 01 62	
4		T154 01 29			
5		T154 01 31			
6		T154 02 90		T154 01 47	
7		T154 02 27			
8		T154 01 41			
9		T154 01 42			
10		T154 01 38			
11		T154 01 40			
12		T154 01 35			
13		T154 01 49			
14	Kit SAV	T154 00 79			
15		T154 01 54			
15 16 19 x2	Kit SAV	T154 0161			
16		T154 01 55			
17		T154 01 56			
18		T154 01 52	T154 01 53	T154 01 52	T154 01 53
19		T154 01 57			
20		T154 00 83			

Kits de conversion	Code article
De 2″ en 3,5″	T154 01 59
De 3,5″ en 2″	T154 01 66

SELLETTE 2”/ 3,5”
DOUBLE OSCILLATION

HOMOLOGUÉ R55



DESCRIPTIF

- Dispositif à double articulation avec plaque fonte
- Compact avec une hauteur hors-tout de 290 mm
- Sellette très haute capacité disponible en 2” ou 3,5”
- Permet une charge verticale (U) jusqu’à 40 T. sur le pivot
- Kit de transformation de 2”◄►3,5”
- Inclinaison latérale de 12° max. à blocage manuel (utilisation off road seulement)
- Nombreux graisseurs accessibles pour faciliter l’entretien
- Très peu d’entretien

Code article	T305 50 20	T305 50 35
Type	RP90-DO	
Pivot Ø	2”	3,5”
Hauteur (mm)	290	
D (kN)	170	260
Charge verticale U (T)	24	40
Poids (kg)	306	
Classe	S	G50-X

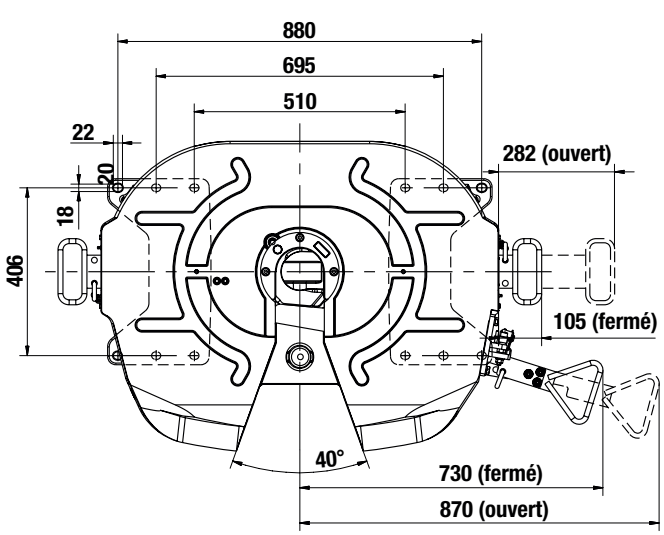

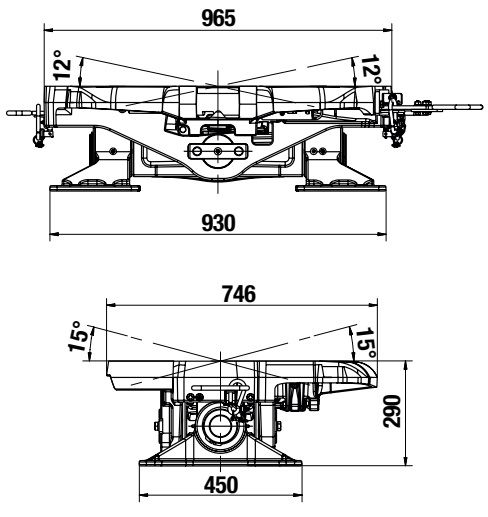

PIÈCES DÉTACHÉES

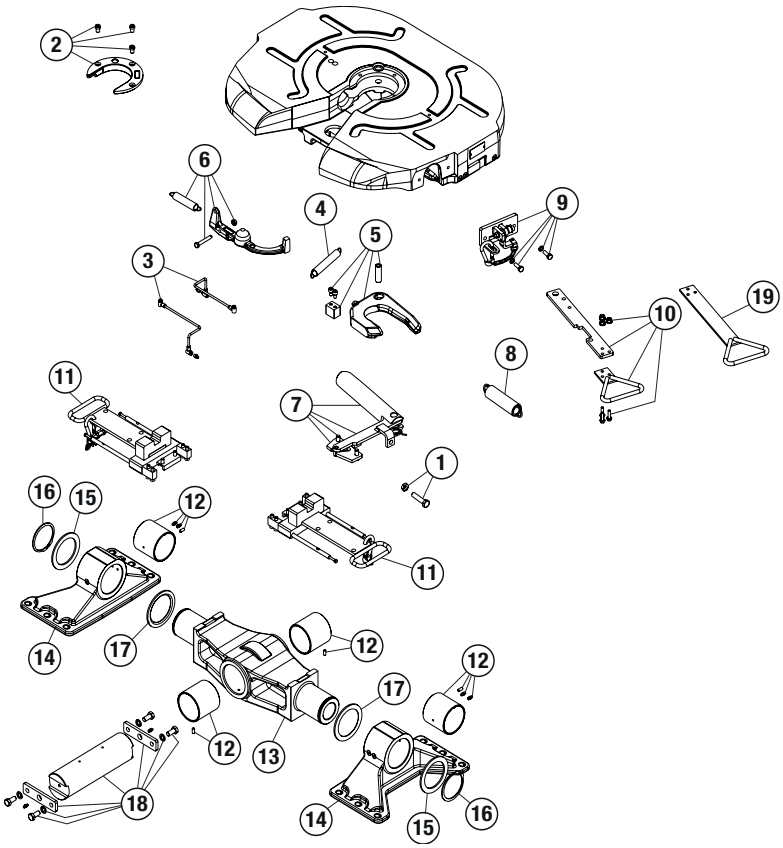

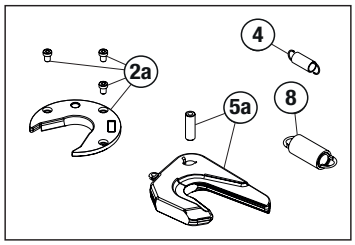

Kits de conversion	
De 3,5” en 2”	T154 01 66

		Code article
1		T154 01 43
2 (3,5”)		T154 01 26
2a (2”)		T154 01 64
2a 5a 4 8	Kit 2”	T154 01 66
2a 5a 3 5 8		T154 01 67
2a 5a		T154 01 68
2 4 5 8	Kit 3,5”	T154 01 59
2 3 4 5 8		T154 01 60
02 mai		T154 01 62
3		T154 02 83
4		T154 01 29
5 (3,5”)		T154 02 89
5a (2”)		T154 02 90
6		T154 02 84
7		T154 02 85
8		T154 01 40
9		T154 02 86
10		T154 02 87
11		T154 00 88
12		T154 02 38
13		T154 02 44
14		T154 02 39
15		T154 02 41
16		T154 02 40
17		T154 02 42
18		T154 02 43
19		T154 00 83
-	Kit visserie	T154 00 50

SELLETTE 2”
RELEVABLE PNEUMATIQUE
DOUBLE HAUTEUR

HOMOLOGUÉ R55

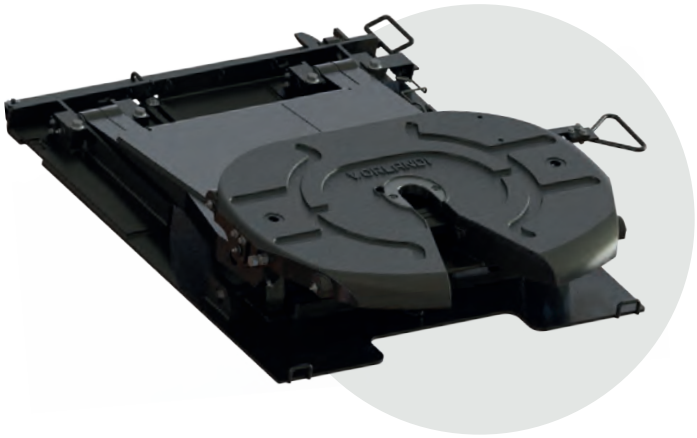

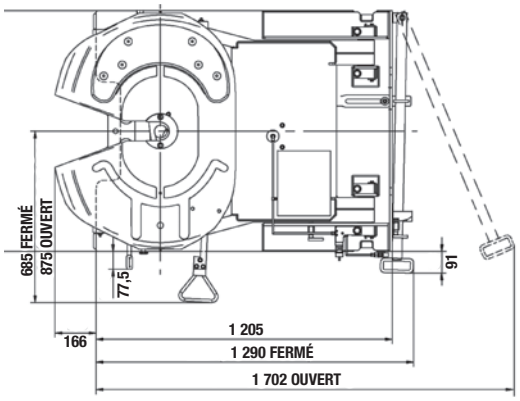

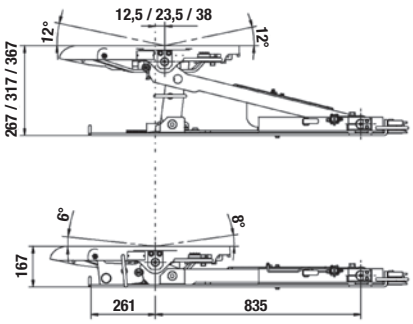

DESCRIPTIF

- Dispositif à double hauteur permettant une réhausse de 100, 150 ou 200 mm
- Ensemble à relevage pneumatique par coussin intégré
- Dispositif de sécurité anti-pincement, manipulation simple et sans risque
- Puissant mécanisme de verrouillage à crémaillère
- Fourni avec plaque de liaison pré-percée au gabarit du porteur
- Valeurs de traction les plus élevées du marché

Code article	T330 00 01 À graisser	T330 00 02 À graisser	T330 00 03 À graisser
Type	FDH		
Relevage (mm)	100	150	200
D (kN)	120		
Charge verticale U (T)	18		
Poids (kg)	341	344	346
Dim. (mm)	1 205 x 1 000		
Classe	S		

PIÈCES DÉTACHÉES

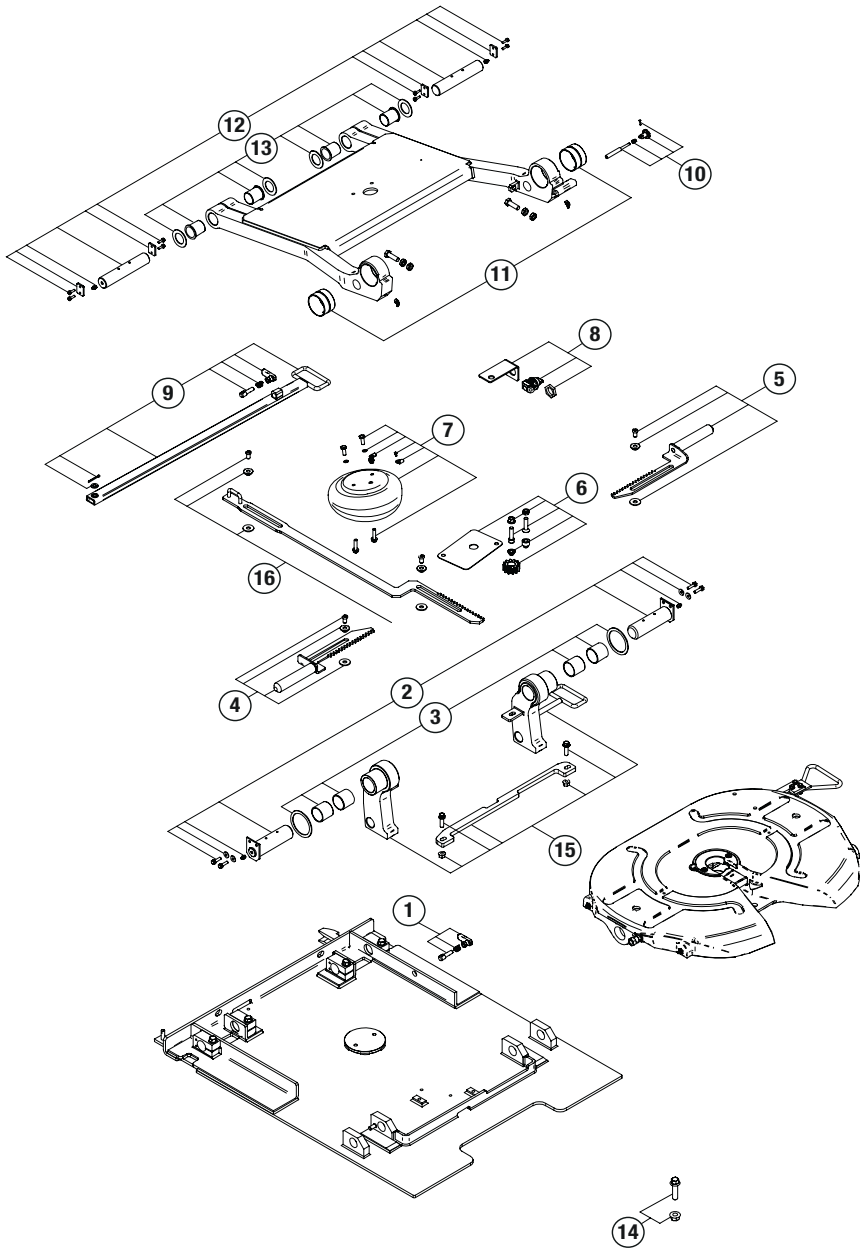

		Code article
1		T154 01 86
2		T154 01 87
3		T154 01 71
4		T154 01 72
5		T154 01 73
6		T154 01 74
7		T154 01 75
8		T154 01 76
9		T154 01 77
10		T154 01 78
11		T154 01 79
12		T154 01 80
13		T154 01 81
14	M14(1)	T154 01 82
14	M16(1)	T154 01 83
14	M14(1)	T154 01 84
14	M20(1)	T154 01 85
15	H 267	T154 01 88
15	H 317	T154 01 89
15	H 367	T154 01 90
16		T154 01 91

CRÉEZ VOTRE CODE ARTICLE

T33 XX YY Z

XX = PLATEAU DE SELLETTE
YY = PLAN DE POSE
Z = RELEVAGE

EX. : T33 00 03 1

Plateau de sellette XX
00 = à graisser

Plan de pose YY	Perçage (mm)	Relevage (mm) Z
00 = non percé		1=100
01 = Daimler Truck	12 x Ø21	2=150
02 = Iveco	16 x Ø17	3=200
03 = Scania	12 x Ø19	
04 = Volvo Trucks	20 x Ø15	
05 = Man	16 x Ø17	
06 = Renault Trucks		
07 = Daf		
08 = Daimler Actros 4	12 x Ø21	

SELLETTE 2”
SLIDER STANDARD



HOMOLOGUÉ R55

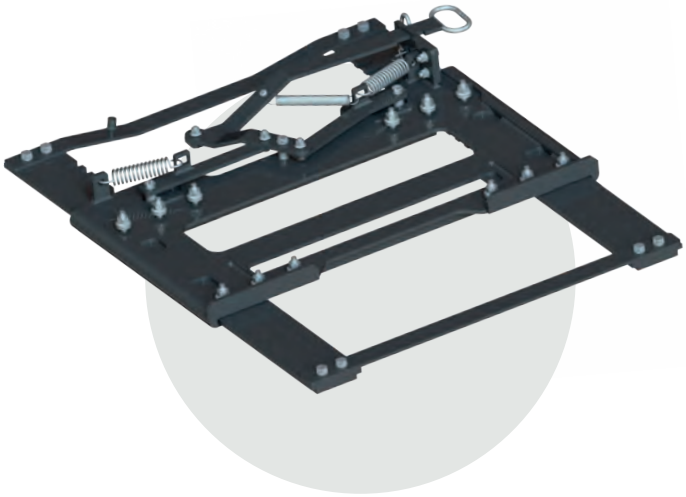



POUR SELLETTES 2”
EXCLUSIVEMENT AVEC PIÈTEMENT
ARTICULÉ COMME CI-DESSOUS (1)

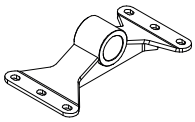

DESCRIPTIF

- Système à coulisse par verrouillage manuel à crémaillère
- Déport de sellette sur course de 525 mm max. au pas de 37,5 mm
- Hauteur 86 mm hors-tout
- Permet une charge verticale (U) jusqu’à 20 T. sur le pivot
- En option :
  - Kit d’ouverture pneumatique (T1540215)
  - Support pré-percé avec oblongs pour adaptation au châssis du tracteur

Code article	T350 00 00(1)	T350 10 00
Type	FSL	
D (kN)	152	
Charge verticale U (T)	20	
Poids (kg)	120	126
Largeur avec cornières(2) (mm)	780-900	930
Dim. (mm)	1 250 x 960	1 250 x 1 060
Classe	J	

(2) non fournies

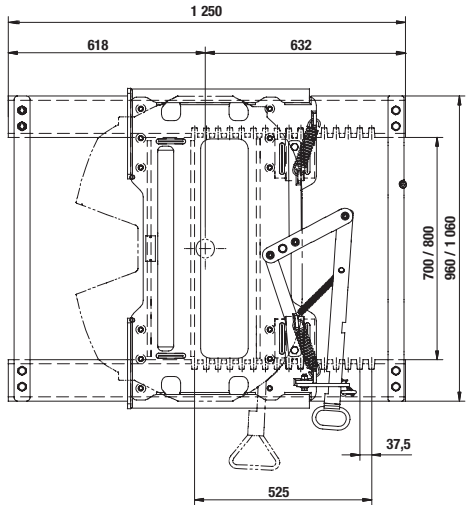

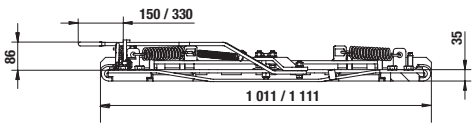

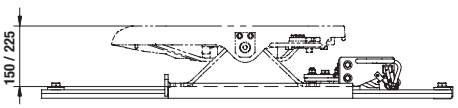

PIÈCES DÉTACHÉES

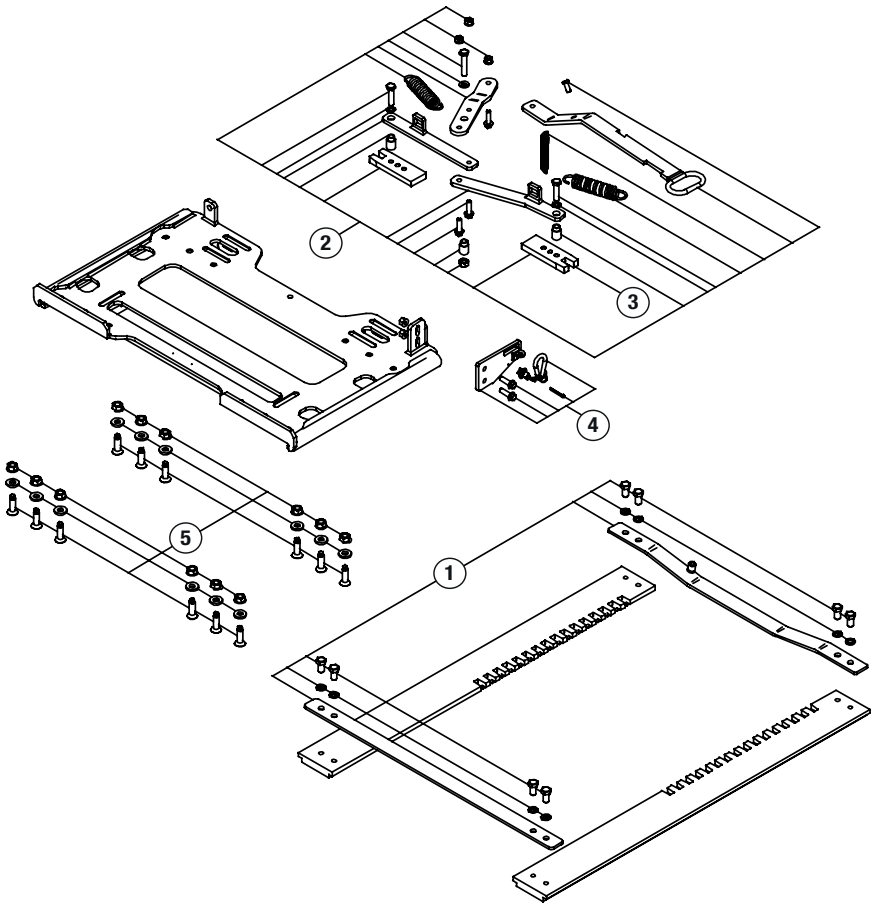

	T350 00 00	T350 10 00
1	T154 02 04	T154 02 05
2	T154 02 06	
3	T154 02 07	
4	T154 02 08	
5	T154 02 09	
6	T154 02 15	

KIT D'OUVERTURE PNEUMATIQUE

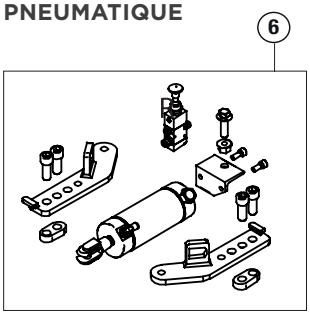

CRÉEZ VOTRE CODE ARTICLE

T35 AA BB C

AA = LARGEUR DE CHÂSSIS
BB = PLAN DE POSE
C = TYPE D'OUVERTURE

EX. : T35 00 03 1

AA - Largeur de châssis (mm)
00 = 780 - 900
01 = 930

BB - Plan de pose	Perçage (mm)
00 = non percé	
01 = Daimler Truck	12 x Ø22
02 = Iveco	12 x Ø18
03 = Scania	12 x Ø20
04 = Volvo Trucks	12 x Ø15,5
05 = Man	12 x Ø18
06 = Renault Trucks	12 x Ø15,5
07 = Daf	12 x Ø16
08 = Daimler Actros 4	12 x Ø22

C - Type d'ouverture
0 = manuelle
1 = pneumatique

SELLETTE 2”
SLIDER CONVOIS EXCEPTIONNELS

HOMOLOGUÉ R55

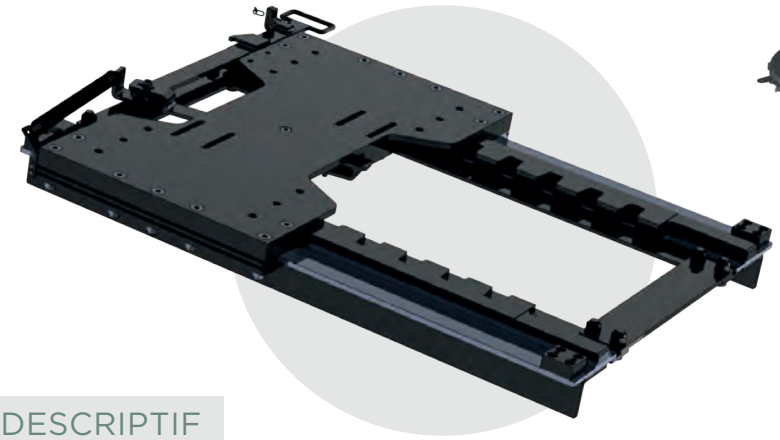



POUR SELLETTES 2”



POUR SELLETTES 3,5”



POUR SELLETTES DOUBLE OSCILLATION

DESCRIPTIF

- Système à coulisse par verrouillage manuel à crémaillère
- Course de 525 mm max. au pas de 37,5 mm
- Possibilité de tiroir multi-sellettes : 1 tiroir 2 pouces et 1 tiroir 3,5 pouces
- Hauteur 86 mm hors-tout
- Permet une charge verticale (U) jusqu’à 20 T. sur le pivot
- En option :
  - Kit d’ouverture pneumatique
  - Support pré-percé avec oblongs pour adaptation au châssis du tracteur

Code article	T375 00 00(2)	T375 10 00
Type	SHD	
D (kN)	260	
Charge verticale U (T)	40	
Poids (kg)	349	313
Largeur de châssis (mm)	756-810	840-865
Classe	J	

(2) compatible uniquement avec support articulé

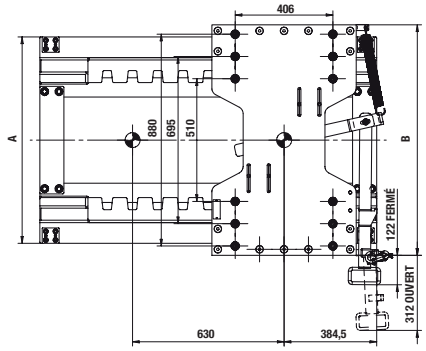

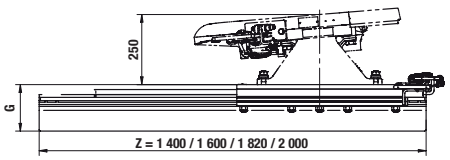

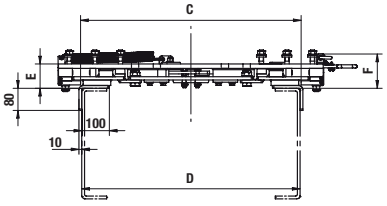

OPTION PNEUMATIQUE

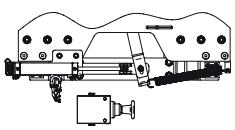

Code article	A (mm)	B (mm)	C (mm)	D (mm)	E (mm)	F (mm)	G (mm)
T375 00 00	Min. 858 Max. 912	Min. 958 Max. 1 012	798	Min. 756 Max. 810	88	124	168
T375 10 00	Min. 944 Max. 969	Min. 1 044 Max. 1 069	892	Min. 840 Max. 865	68	104	148

PIÈCES DÉTACHÉES

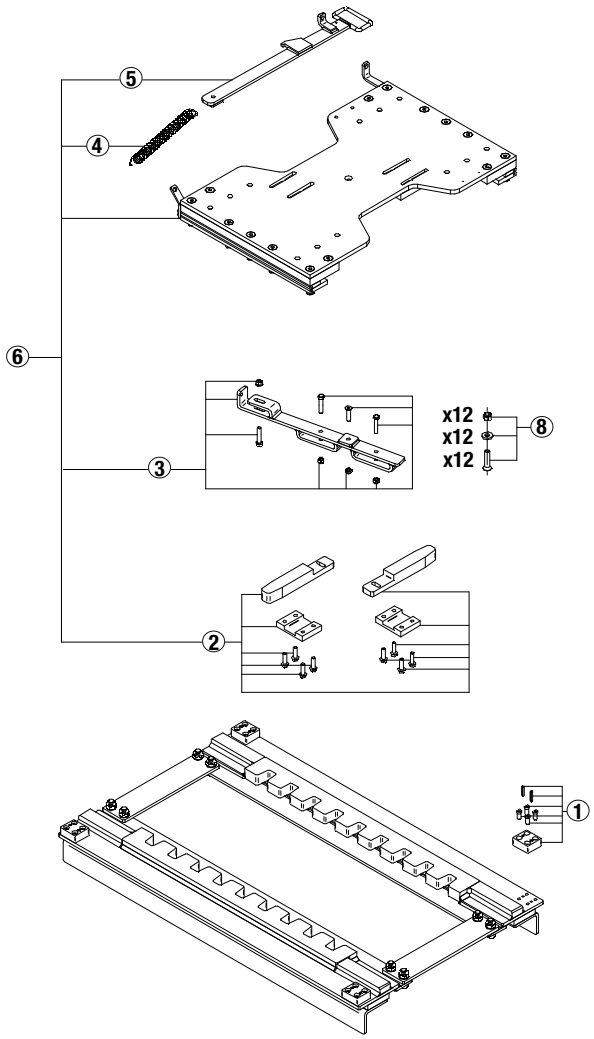

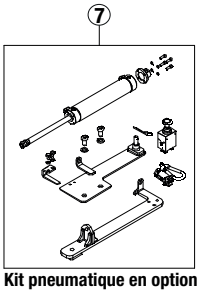

Kit pneumatique en option

	T375 00 00	T375 10 00	T375 00 1Z	T375 10 1Z
1	T154 03 03			
2	T154 03 04	T154 03 05	T154 03 04	T154 03 05
3	T154 03 06			
4	T154 03 07			
5	T154 03 08	T154 03 09	T154 03 10	
6	T154 03 30	T154 03 23	T154 03 24	T154 03 28
7			T154 03 15	T154 03 00
8 (1)	T154 03 02			

(1) non fourni

CRÉEZ VOTRE CODE ARTICLE

T37 WW X Y Z

WW = LARGEUR
X = CORNIÈRE DE RENFORT
Y = OUVERTURE
Z = LONGUEUR

EX. : T37 51 0 1 9

Largeur (mm) WW
50 = étroit 756 - 810
51 = large 840 - 865

Cornière de renfort X
0 = inclus
1 = non fourni

Ouverture Y
0=manuelle
1=pneumatique

Longueur totale (mm) Z	Course d'utilisation (mm)
0 = 1 400	630
1 = 1 610	840
L = 1 820	1 050
2 = 2 000	1 260
3 = 2 240	1 470
4 = 2 450	1 680
5 = 2 660	1 980
6 = 2 810	2 100
7 = 2 975	2 205
8 = 3 185	2 415
9 =3 195	2 625

Document avec images et données techniques non contractuelles sujettes à modifications sans préavis.
Sous réserve d'erreurs ou omissions.
Photos & illustrations TRAXION, V. Orlandi, WAP Fahrzeugtechnik. Logos et marques déposés.
Tous droits réservés. Toute reproduction, même partielle, interdite sauf autorisation écrite préalable de TRAXION.
Imprimé en France. © TRAXION 10/2026.

www.traxion.fr

La FRENCH FAB

FFC Equipements & Véhicules
Partenaires d'une industrie durable




Traxion
SAFETY FOR MOBILITY












Traxion
Blueflex

Traxion®

SAFETY FOR MOBILITY

18 Chemin de la Plaine
FR-69390 Vourles

+33 (0)474 72 1000

www.traxion.fr

Crédits photos : © TRAXION - RCS 537 727 372 Lyon | Conception : Les Juliets - RCS Lyon 839 412 152
Document avec images et données techniques non contractuelles sujettes à modifications sans préavis | Ne pas jeter sur la voie publique | 10/2026 | T5992436