Traxion

Traverses surbaissées porteurs 12 à 32 T

HOMOLOGUÉ R55

Formulaire à compléter et à envoyer par email

04 74 72 10 00

adv@traxion.fr

INFORMATIONS CLIENT

Client		Demandeur		C/M	
Téléphone		Email		Date de livraison	/ /

DONNÉES TECHNIQUES

Longueur plateau X mm
Empattement remorque mm
MMTA* porteur T T
MMTA* remorque R T

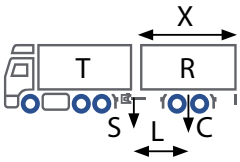

Porteur
Marque

Crochets

Type	Doistance K
◯ DIN40 Orlandi E40	433 mm
◯ DIN50 Orlandi E50	459 mm
◯ BNA Orlandi MV50	400 mm

⚠ Crochet BNA TRAXION : du centre de la broche à l'extrémité du rattrapage de jeux = 505 mm

Autre (à préciser)

Hayon élévateur ◯ oui ◯ non
Marque

Qté souhaitée

1. Type de joues
◯ AH ◯ AV ◯ B

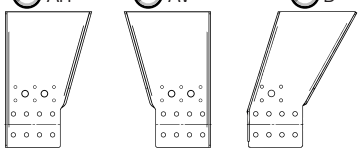

◯ A percer aux soins du client
◯ Pré-percées (remplir le schéma ci-dessous)

2. Finition traverse
☐ Cataphorèse noire ☐ Galvanisée
3. Crochet monté d'usine ☐
4. Caméra sur crochet ☐
5. Ouverture latérale déportée
☐ A câble ☐ Pneumatique
6. Support de prises
☐ Fixe ☐ Télescopique
7. Kit visserie ☐ Ø14 ☐ Ø16

8. BAE relevable
◯ 680 mm
◯ 830 mm

Informations complémentaires

* Masse maximale techniquement admissible

PRÉ-PERÇAGE DES JOUES

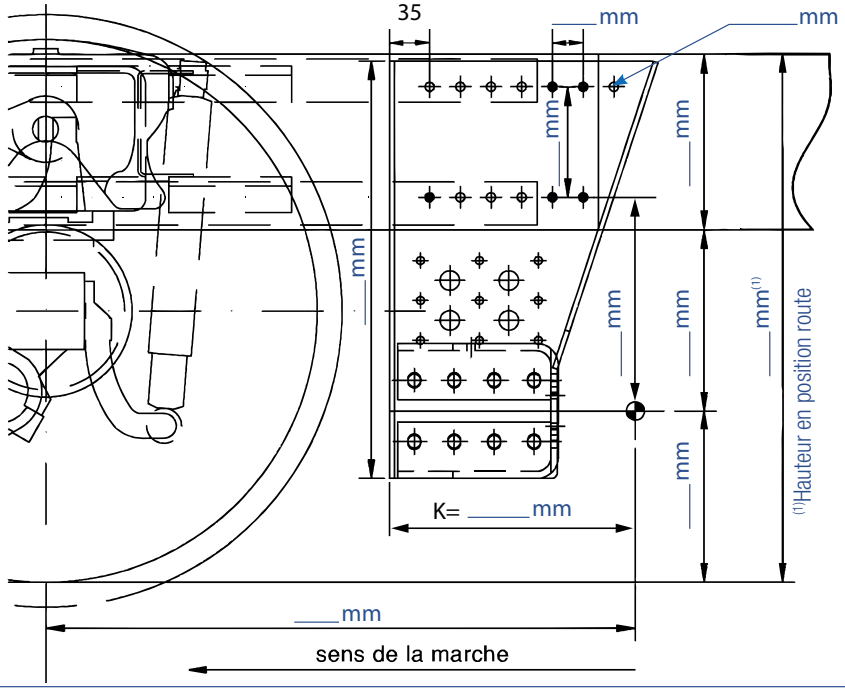

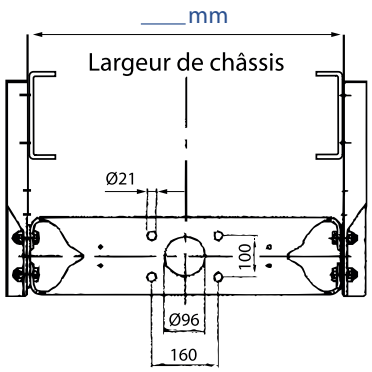

Cadre réservé à Traxion

Modèle A
Modèle B