Traxion

Traverses surbaissées intérieur châssis

HOMOLOGUÉ R55

Formulaire à compléter et à envoyer par email

04 74 72 10 00

adv@traxion.fr

INFORMATIONS CLIENT

Client		Demandeur		C/M	
Téléphone		Email		Date de livraison	

DONNÉES TECHNIQUES

Dimension X	mm
Dimension L	mm
MMTA* porteur T	T
MMTA* remorque R	T
Charge statique S	kg
Valeur D	kN
Valeur Dc	kN
Valeur V	kN

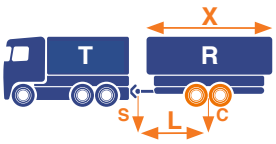

Porteur

Marque

Qté souhaitée

Crochets

Type		Distance K
◯ DIN40	T2406010	433 mm
◯ DIN50	T2502510	459 mm
◯ BNA	T2682015	400 mm

⚠ Crochet BNA TRAXION : du centre de la broche à l'extrémité du rattrapage de jeux = 505 mm

Autre (à préciser)

1. Perçage des joues
   - ◯ A percer aux soins du client
   - ◯ Pré-percées (remplir le schéma ci-dessous)
2. Finition traverse
   - ◯ Cataphorèse noire ◯ Galvanisée
3. Crochet monté d'usine ☐
4. Caméra sur crochet ☐
5. Ouverture latérale déportée ☐ A câble
6. Supporte de prises ☐
7. Kit visserie ☐ Ø14 ☐ Ø16
8. BAE relevable ☐

Informations complémentaires

*Masse maximale techniquement admissible

PRÉ-PERÇAGE DES JOUES

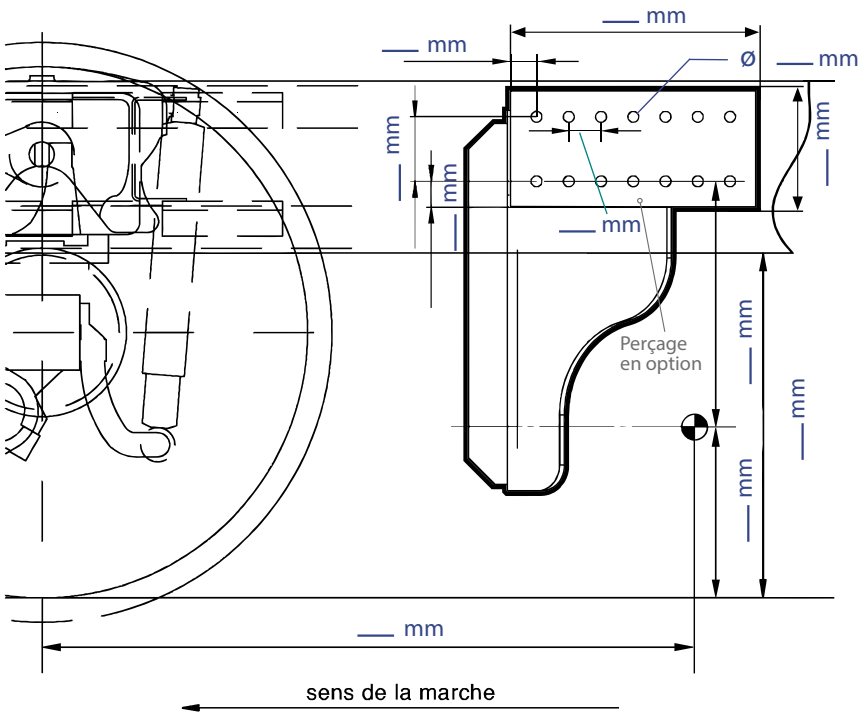

CODE ARTICLE GÉNÉRIQUE T5900000

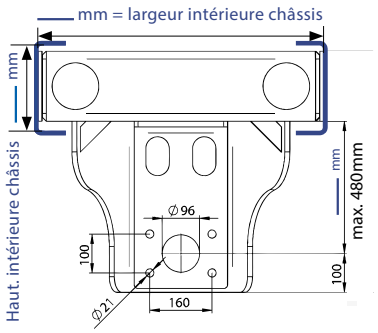

Cadre réservé à Traxion

Modèle A

Modèle B