Traxion

Flèches | télescopiques contre-coudées

HOMOLOGUÉ R 55

Formulaire à compléter
et à envoyer par email

04 74 72 10 00
adv@traxion.fr

INFORMATIONS CLIENT

Client		Demandeur		C/M	
Téléphone		Email		Date de livraison	/ /

DONNÉES DIMENSIONNELLES DE LA FLÈCHE

ANNEAU ◯ BNA ◯ DIN40 ◯ DIN50 ◯ OTAN	Quantité souhaitée
Masse max. techniquement admissible du porteur*.....t	Capacitaire ◯ D=170kN à 7° ◯ D=142kN à 15°
Masse max. techniquement admissible de la remorque*.....t	Prédisposition pour relevage pneumatique T5156070 ◯ Oui ◯ Non
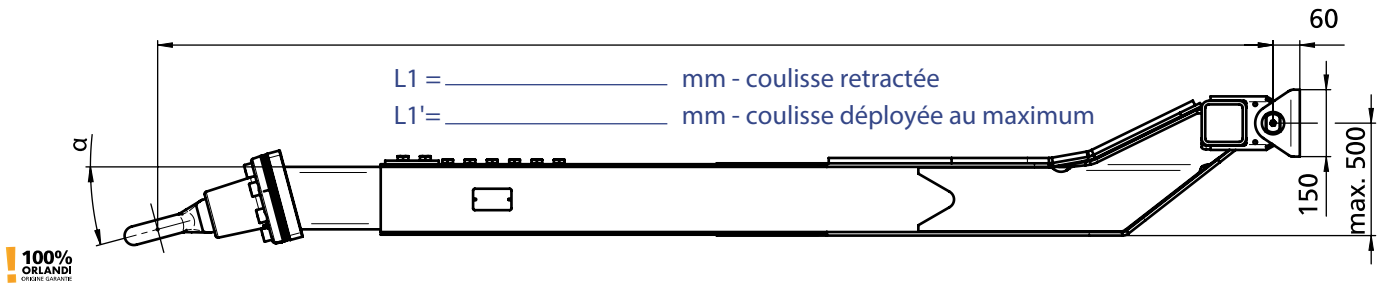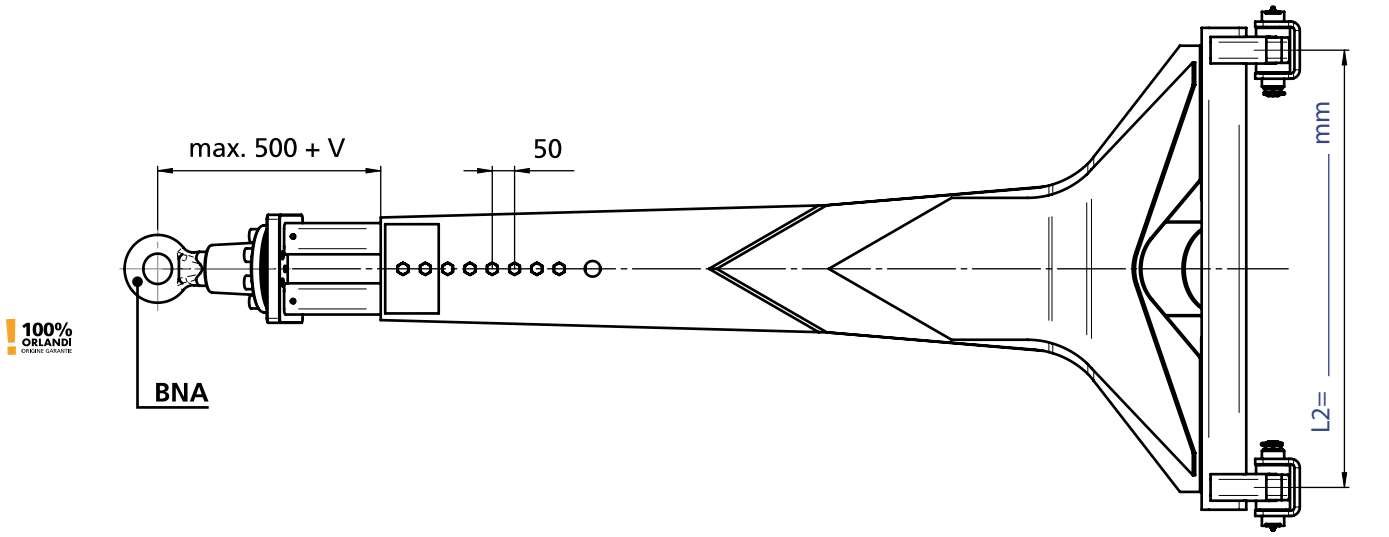
*cf. CoC § 16.1