Traxion

Flèches fixes

HOMOLOGUÉ R55

Formulaire à compléter et à envoyer par email

04 74 72 10 00

adv@traxion.fr

INFORMATIONS CLIENT

Client		Demandeur		C/M	
Téléphone		Email		Date de livraison	/ /

DONNÉES DIMENSIONNELLES DE LA FLÈCHE
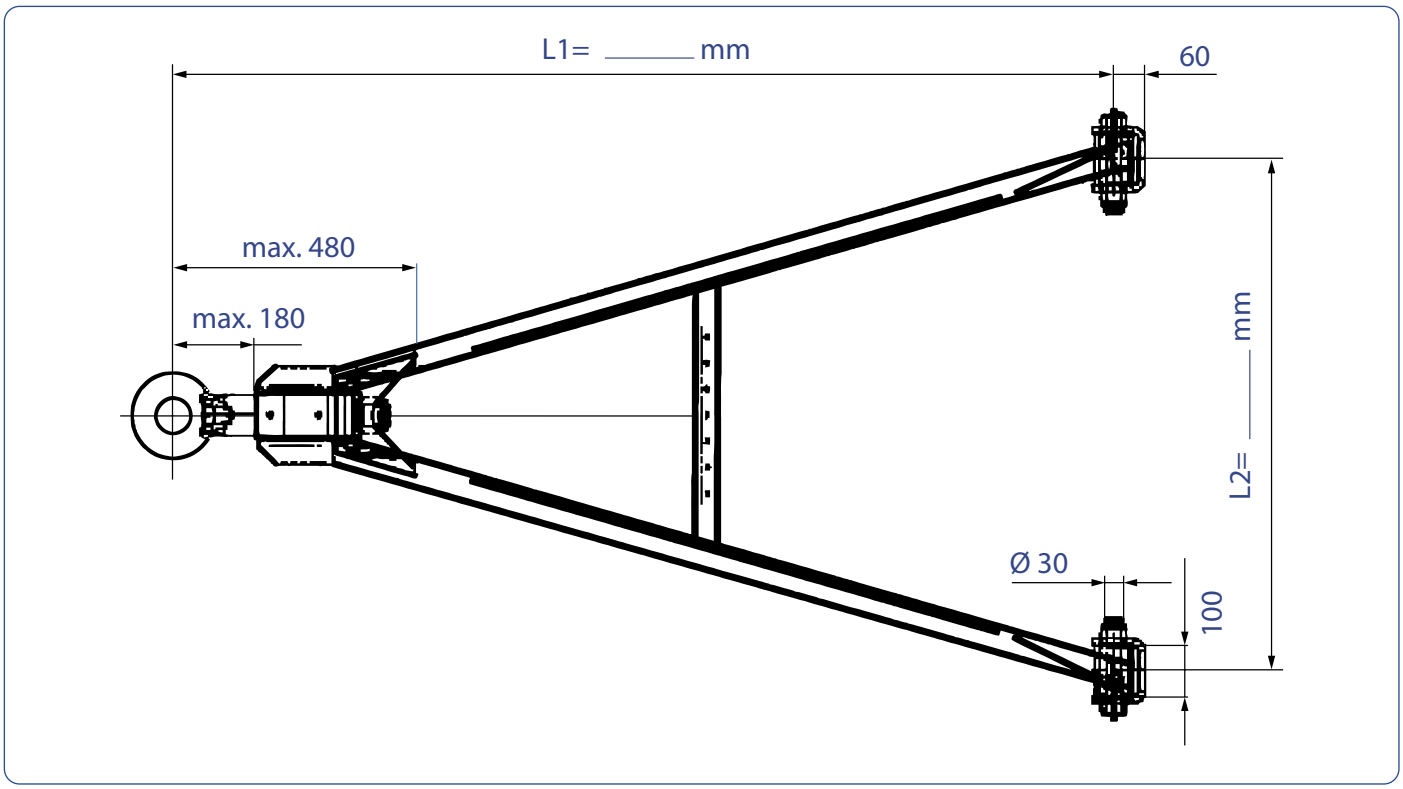
ANNEAU ◯ BNA ◯ DIN40 ◯ DIN50 ◯ OTAN	Quantité souhaitée				
Masse max. techniquement admissible du porteur.....t Masse max. techniquement admissible de la remorque.....t	Capacitaire	◯ D130kN	◯ D160kN	◯ D200kN	
	Prédisposition pour relevage pneumatique T5156070	◯ Oui	◯ Non		
	Kit pour relevage à ressort	◯ Oui	◯ Non	Si L1< 1 600 : T5156020 Si L1≥ 1 600 : T5156010