Traxion

# BAE relevables manuelles

HOMOLOGUÉ R58.03

Formulaire à compléter et à envoyer par email

04 74 72 10 00
adv@traxion.fr

## INFORMATIONS CLIENT

| | | | | | |
|---|---|---|---|---|---|
| Client / N° | | Demandeur | | C/M | |
| Téléphone | | Email | | Date de livraison | / / |

## MARQUE DU VÉHICULE (gabarit de perçage)

- ◯ DAF / Iveco
- ◯ Man / Mercedes-Benz / Renault Trucks / Scania / Volvo Trucks

DAF
IVECO

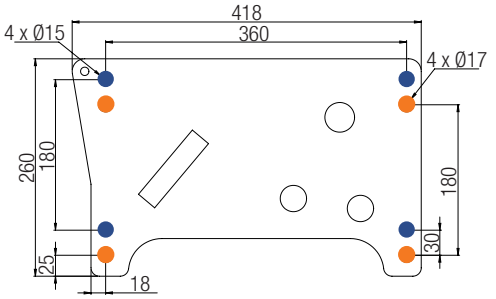


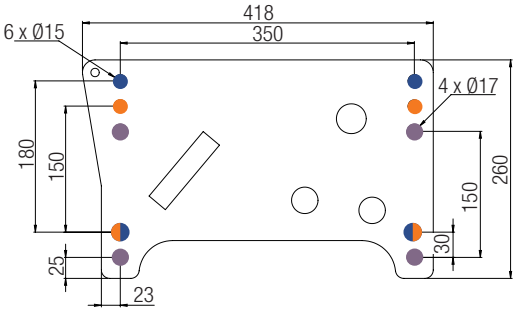


MAN
MERCEDES
RENAULT TRUCKS
SCANIA
VOLVO TRUCKS

## LONGUEUR DES BRAS

◯ Longs (830 mm)

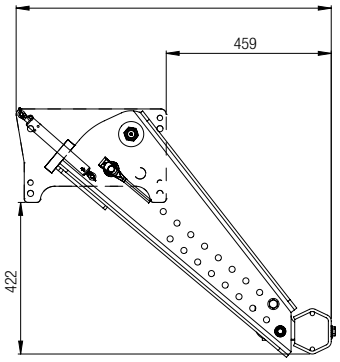


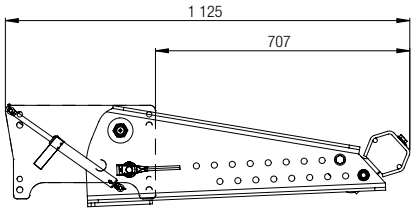


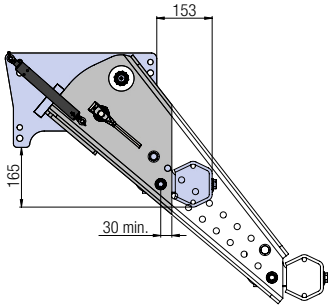


◯ Courts (680 mm)

◯ Courts recoupés

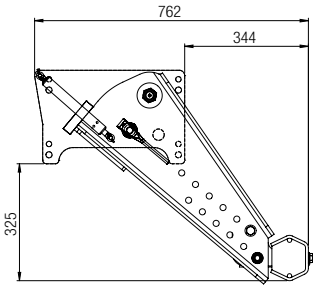


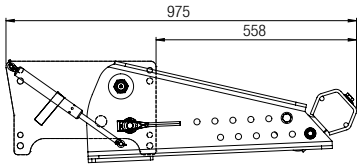


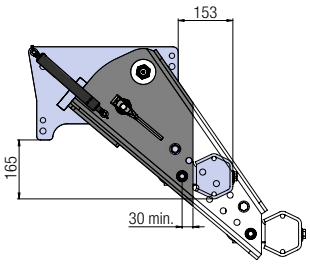


Les bras peuvent être racourcis tous les 50 mm jusqu'à minimum 30 mm du dernier trou

## COMPAS

- ◯ 700 N (≤ 470 mm)
- ◯ 1 100 N (470-620 mm)
- ◯ 1 500 N (≥ 620 mm)

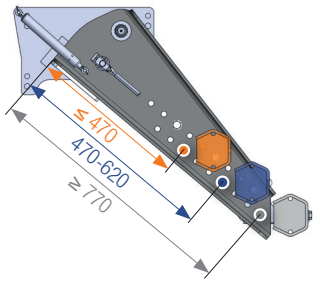


Bras longs
Bras courts
Bras courts recoupés

## OPTIONS

- ☐ Poignée
- ☐ Kit visserie M14
- ☐ Kit visserie M16